SLOVENSKÁ REČ

60 | 1995 | 5—6 |

časopis pre výskum slovenského jazyka

Z OBSAHU

I. Ripka, Rok Ľudovíta Štúra a jazykoveda slovenská ■ M. Majtán, Stav a perspektívy výskumu dejín slovenčiny ■ K. Lifanov, Stredoslovenské básnické koiné pred Ľ. Štúrom ■ M. Ferenčík, Štruktúra rozhlasového dialógu ■ M. Bugárová, O rytme v hovorených prejavoch ■ E. Kostolanský, Počítačová analýza textových korpusov ■ V. Uhlár, Najznámejšie prezývky obyvateľov obcí na Slovensku

DISKUSIE

K. Palkovič, Prečo je v slovenčine *byť*, ale *bol?* ■ F. Sabol, Univerbizácia daktorých dvojslovných výrazov cez prizmu Krátkeho slovníka slovenského jazyka ■ E. Gašinec, Živé obyvateľské meno *Čuhár* a osadný názov *Čuháreň*

SPRÁVY A RECENZIE

Jubileum prominentného slovenského jazykovedca. J. Dolník ■ Konferencia o sociolingvistických a psycholingvistických aspektoch jazykovej komunikácie. M. Stejskalová ■ Piata konferencia o slangu a argote. P. Odaloš ■ 11. slovenská onomastická konferencia. T. Laliková ■ HAMMEROVÁ, L. B. — RIPKA, I.: Speech of American Slovaks. Jazykové prejavy amerických Slovákov. G. Múcsková ■ Monografia o prízvuku v spisovnej slovenčine. S. Ondrejovič ■ Aj výrazný kultúrny čin. M. Majtán ■ Zborník o Slovákoch v Maďarsku. S. Ondrejovič ■ Bulharská encyklopédia sociolingvistiky. S. Ondrejovič

ROZLIČNOSTI

AUTORSKÝ REGISTER

SLOVAK ACADEMIC PRESS

SLOVAK ACADEMIC PRESS, spol. s r. o., Bratislava

SLOVENSKÁ REČ

časopis pre výskum slovenského jazyka orgán Jazykovedného ústavu Ľudovíta Štúra Slovenskej akadémie vied

HLAVNÝ REDAKTOR
František Kočiš

VÝKONNÁ REDAKTORKA
Anna Oravcová

REDAKČNÁ RADA
Ján Bosák, Ferdinand Buffa, Juraj Dolník, Ladislav Dvonč, Ján Findra, Juraj Furdík, Eugen Jóna, František Kočiš, Rudolf Krajčovič, Ema Krošláková, Milan Majtán, Jozef Mlacek, Anna Oravcová, Ivor Ripka, František Ruščák

REDAKCIA
813 64 Bratislava, Panská 26

OBSAH

I. Ripka, Rok Ľudovíta Štúra a jazykoveda slovenská 257
M. Majtán, Stav a perspektívy výskumu dejín slovenčiny ... 259
K. Lifanov, Stredoslovenské básnické koiné pred Ľ. Štúrom 264
M. Ferenčík, Štruktúra rozhlasového dialógu 281
M. Bugárová, O rytme v hovorených prejavoch 288
E. Kostolanský, Počítačová analýza textových korpusov 295
V. Uhlár, Najznámejšie prezývky obyvateľov obcí na Slovensku 302

DISKUSIE

K. Palkovič, Prečo je v slovenčine *byť*, ale *bol?* 307
F. Sabol, Univerbizácia daktorých dvojslovných výrazov cez prizmu Krátkeho slovníka slovenského jazyka 309
E. Gašinec, Živé obyvateľské meno *Čuhár* a osadný názov *Čuháreň* 313

SPRÁVY A RECENZIE

Jubileum prominentného slovenského jazykovedca. J. Dolník 318
Konferencia o sociolingvistických a psycholingvistických aspektoch jazykovej komunikácie. M. Stejskalová 321
Piata konferencia o slangu a argote. P. Odaloš 323
11. slovenská onomastická konferencia. T. Laliková..... 325
HAMMEROVÁ, L. B. — RIPKA, I.: Speech of American Slovaks. Jazykové prejavy amerických Slovákov. G. Múcsková 327
Monografia o prízvuku v spisovnej slovenčine. S. Ondrejovič 331
Aj výrazný kultúrny čin. M. Majtán..... 333
Zborník o Slovákoch v Maďarsku. S. Ondrejovič 334
Bulharská encyklopédia sociolingvistiky. S. Ondrejovič 336

ROZLIČNOSTI

Zložené prídavné mená typu *vedecko-popularizačný*. F. Kočiš 339
Gamblér a *gambling*. J. Jacko 342

AUTORSKÝ REGISTER

A. Oravcová, Autorský register časopisu Slovenská reč *51*, 1986 — *60*, 1995 347

MIČ 49 611

SLOVENSKÁ REČ, časopis pre výskum slovenského jazyka. Orgán Jazykovedného ústavu Ľudovíta Štúra Slovenskej akadémie vied. Ročník 60, 1995, číslo 5—6. Adresa redakcie: 813 64 Bratislava, Panská 26. Hlavný redaktor: F. Kočiš. Výkonná redaktorka: A. Oravcová. Technický redaktor: V. Radik.
Vychádza šesť ráz za rok. Ročné predplatné Sk 102,-; jednotlivé číslo Sk 17,-. Objednávky a predplatné prijíma Slovak Academic Press, spol. s r. o., P. O. Box 57, Nám. slobody 6, 810 05 Bratislava. Registračné číslo 7089.
Podávanie novinových zásielok povolené RPP Bratislava, pošta 12, 8. 8. 1994, č. j. 344-RPP/94.

Distributed by SAP — SLOVAK ACADEMIC PRESS Ltd., P. O. Box 57, Nám. slobody 6, 810 15 Bratislava, Slovakia.

Distribution rights held by KUBON and SAGNER, P. O. B.34 01 08, D - 8000 München, Germany.

© Slovak Academic Press, spol. s r. o., 1995
Sk 17,-

SLOVENSKÁ REČ

ROČNÍK 60—1995
ČÍSLO 5—6

Ivor Ripka

ROK ĽUDOVÍTA ŠTÚRA A JAZYKOVEDA SLOVENSKÁ

Zástoj Ľudovíta Štúra (1815—1856) ako vedúcej mnohostrannej osobnosti v období vrcholenia a završovania národnouvedomovacieho procesu Slovákov sa hodnotil a bilancoval z rozličných hľadísk nesčíselnekrát. Dielo tohto výnimočného vzdelanca prvej polovice minulého storočia významným spôsobom podnietilo a inšpirovalo spoločenské aktivity a deje v rokoch nasledujúcich, obrodzovalo duchovnú postať národa, ovplyvňovalo smerovanie a vývin bádania vo viacerých spoločenskovedných disciplínach. Ľ. Štúr sa nezastupiteľne prezentoval aj ako jazykovedec; spisovnú slovenčinu kodifikoval v diele *Nauka reči slovenskej* (1846). Tohtoročné 180. výročie narodenia (29. októbra), blížiace sa 140. výročie jeho tragickej smrti (zomrel 12. januára 1856) a 150. výročie vyjdenia gramatiky dali podnet na vyhlásenie Roka Ľudovíta Štúra. Aj slovenská jazykoveda má teda novú bezprostrednú príležitosť zamyslieť sa nad výrazným vedeckým a národným odkazom tohto mysliteľa.

V súčasnosti získavajú nové dimenzie najmä úvahy či názory Ľudovíta Štúra o jazyku ako fenoméne, zásadne a nenahraditeľne pôsobiacom na integráciu etnosu, a o jeho etnosignifikatívnej funkcii. Na tomto mieste stačí vari zacitovať tieto dve myšlienky: „Ak má národ svoj osobitný jazyk, uzná sa za národ a ako takému patrí mu právo udržať si isté postavenie vo svete" (Ponosy a žaloby Slovanov v Uhorsku, 1843). — „Dokonalejší a bohatší jazyk poukazuje na dokonalejšieho a silnejšieho národného ducha" (tamže). Sú zaiste dokladom dobovej pravdy (a situácie), no aktuálnosť nestratili dodnes. Súčasná jazyková situácia na Slovensku je, prirodzene, zložitá a mnohotvárna, no niektoré javy sú dôsledkom nadbytočnej slovenskej adaptability a občianskej „ústretovosti", nedoceňujúcej vlastné národné hodnoty. Istá všeobecná kríza kritérií, deštrukcia či strata hodnotovej orientácie v širšie chápanej oblasti kultúry (t. j. súhrnu hmotných a duchovných hodnôt vytvorených a vytváraných ľudstvom v procese spoločensko-historickej praxe), negovanie domácich tradícií ako organickej súčasti kolektívnej pamäti i historické-

ho povedomia a iné spoločenské (i politické) fenomény sa v konečnom dôsledku odrážajú aj v národnom jazyku. Používatelia jazyka ako dominantne spoločenského javu menia svoj vzťah a postoj k jednotlivým útvarom národného jazyka. Niektorí používatelia jazyka (vychádzajúc z nekorektných predstáv o totálnej demokracii) chápu zákonmi garantovanú slobodu slova absolútne a odmietajú — a to i vo verejných prejavoch — rešpektovať súčasnú platnú kodifikáciu spisovnej slovenčiny či akceptovať výsledky výskumov slovenskej jazykovedy. Zmenu postoja používateľov k jazyku (ich výlučnému „majetku") niekedy sprevádza aj zmena postojov k jazykovedcom a k jazykovede. Spochybňuje sa odborná kompetencia jazykovedy a jazykovedcov, suverénne sa tvariaci laici (majúci, žiaľ, čitateľov alebo poslucháčov v istej časti jazykovedne nepripravenej verejnosti, poznajúcej autora takýchto kvázi vtipných jazykovedných „objavov" z ich vlastnej profesie) vyslovujú a píšu (a tzv. nezávislá tlač ich publikuje) slová odsudzujúce a dehonestujúce najmä prácu v oblasti jazykovej kultúry, pri kultivovaní spisovnej slovenčiny. Takáto laicizácia lingvistiky (v oblasti prírodných vied si podobnú prax možno ťažko predstaviť) je v súčasnosti módna. Autori takýchto textov robia to, čo nevedia (navyše to niekedy aj priznávajú a vystavujú skoro na obdiv); zrejme im neprekáža ani to, že svojou nevzdelanosťou verejnosť mystifikujú. Pracovníci Jazykovedného ústavu Ľ. Štúra SAV („na všetko odhodlané hordy") sú obviňovaní z míňania peňazí daňových poplatníkov, z „trucovania" na národnom i medzinárodnom fóre. V tomto duchu sa „vysvetľuje" problematika písania názvu Nemecka („Nemecká spolková republika je výmysel jazykovedcov, ktorí z trucu odmietajú podobu Spolková republika Nemecko"). V podobných prípadoch (sem zaiste patrí aj úsilie presadiť písanie i čítanie cudzích ženských priezvisk bez slovenskej ústrojnej a systémovej prípony *-ová* a neskloňovať ich) však už nejde iba o vedomé porušovanie zákonitostí spisovnej slovenčiny ako prestížneho a vzorového (kodifikovaného) útvaru národného jazyka s vyhranenými úlohami a funkciami vo verejných prejavoch. Tieto pokusy o spochybnenie a destabilizáciu spisovnej slovenčiny, idúce neraz ruka v ruke s inými prejavmi národnej vlažnosti (aj pre niektorých konformných slovenských intelektuálov je dnes skoro módne necítiť sa v prvom rade Slovákom), bagatelizovania vlastného a nekritickej adorácie cudzieho a „svetového", sú signálom spochybňovania atribútu, ktorý spisovná slovenčina predstavuje a reprezentuje. V tejto súvislosti je znova aktuálny návrat k dávnym slovám Ľudovíta Štúra: „Každý si svoju vec brániť musí; kto si ju nebráni, ten ukazuje, že nie je o jej pravde presvedčený... K obrane tejto (našej pravdy) nás i česť kmeňa nášho i naša vlastná ponúka; nehájiť si česť svojho národa, česť vlastnú je podlosť" (Hlas proti Hlasom).

Spisovná slovenčina má v Slovenskej republike vykonávať funkciu štátneho jazyka. Ak platí, že jazyk je súčasť životného prostredia a jedna z najzákladnejších čŕt ľudského ekotopu, možno a treba akceptovať aj návrhy na jeho ochranu. Tá

bude predpokladom i garantom jeho suverenity; miera jazykovej suverenity ovplyvňuje zasa mieru národnej suverenity. Rok Ľudovíta Štúra ponúka v tejto súvislosti nové oblasti výskumu aj pre slovenskú jazykovedu. Bolo by vítané, keby výsledky týchto bádaní mohla prezentovať aj Slovenská reč.

Milan Majtán

STAV A PERSPEKTÍVY VÝSKUMU DEJÍN SLOVENČINY*

1. Výskum dejín slovenčiny je dôležitou a neodmysliteľnou súčasťou slovakistických (i slavistických) výskumov. Vnútorné i vonkajšie dejiny jazyka dávajú východiskovú poznávaciu bázu každého (i normatívneho) vedeckého opisu národného jazyka, založeného na výsledkoch základného výskumu.

Slovenčina sa práve vo svetle svojho vývinu ukazuje ako svojbytný slovanský jazyk, ktorý sa vyformoval zo svojho praslovanského základu rovnako ako ostatné západoslovanské (i južnoslovanské a východoslovanské) jazyky a je rovnako starý a rovnako významný ako jemu najbližšie susedné slovanské jazyky čeština či poľština, a to bez ohľadu na skutočnosť, že jeho spisovná, kodifikovaná podoba vznikla relatívne neskoršie.

Základné úlohy a ciele výskumu dejín slovenčiny z jazykovo-porovnávacieho hľadiska na širokom kultúrno-historickom pozadí boli publikované pred piatimi rokmi v programe jazykovedného slavistického výskumu.[1] Niektoré čiastkové výsledky už boli predložené na dvoch vedeckých konferenciách, ktoré zorganizoval Jazykovedný ústav Ľudovíta Štúra SAV r. 1991 (O vývine slovenčiny z medziodborového hľadiska) a 1992 (O vývine spisovnej slovenčiny), niektoré boli predmetom rokovania na 11. medzinárodnom zjazde slavistov v Bratislave v dňoch 30. augusta—8. septembra 1993. Z ostatných rokov možno v tejto súvislosti ešte spomenúť vedecké konferencie a semináre o J. Tranovskom (1992), o D. Krmanovi ml. (1991), o J. A. Komenskom (1992), o Š. Pilárikovi (1993), o Paulínovi Bajanovi (1992), o Slovenskom učenom tovarišstve (1992), o P. J. Šafárikovi (1991), o J. Kollárovi (1993), o A. H. Škultétym (1992) a i., na ktorých odzneli aj referáty s problematikou dejín slovenského jazyka.

* Upravený text referátu zo schôdzky pracovníkov Jazykovedného ústavu Ľudovíta Štúra SAV dňa 21. júna 1993.

[1] DORULA, J.: Program jazykovedného slavistického výskumu na Slovensku. Slavica Slovaca, *24*, 1989, s. 201—210.

2. Pri súčasnom a budúcom výskume problematiky vývinu slovenského jazyka a dejín spisovnej slovenčiny možno vychádzať zo spomenutého rámcového programu. Pritom treba dbať predovšetkým na dokončenie už vychádzajúceho Historického slovníka slovenského jazyka a na spracovanie ďalších lexikografických diel základného významu, akými sú etymologický slovník slovenského jazyka, výkladové slovníky propriálnej lexiky, slovník bernolákovskej slovenčiny a slovník štúrovskej slovenčiny.

Výskum dejín slovenského jazyka musí, prirodzene, mať komplexný charakter a musí byť zameraný interdisciplinárne, aby aj výsledky prispeli nielen k odstráneniu tzv. bielych miest v poznaní vývinu slovenčiny, ale aj slovenských národných dejín a národnej kultúry. Komplexnosť spočíva v spracovaní väčších individuálnych i kolektívnych syntetizujúcich a analytických monografických diel, vo vydávaní historických slovenských jazykových pamiatok, prameňov pre poznávanie vnútorného vývinu i vonkajších dejín slovenského jazyka, ako i dejín slovenskej jazykovedy.

2.1. Historický slovník slovenského jazyka vychádza v rozsahu šiestich zväzkov. Prvé tri zväzky už vyšli (I. A—J, 1991; II. K—N, 1992; III. O—pochytka, 1994), ďalší by mal vyjsť v tomto roku (IV. poihrať sa—pytľovať), autorský kolektív koncipuje heslá piateho zväzku (R—U), materiál na šiesty zväzok (V—Ž a doplnky) ešte na koncipovanie čaká. Musí byť teda prvoradou úlohou autorského kolektívu čím skôr práce na slovníku skončiť, aby toto dielo základného významu mohlo plniť svoju spoločenskú úlohu.

2.2. Etymologický slovník slovenského jazyka už dlhší čas cieľavedome pripravuje Š. Ondruš. Bolo by nadmieru užitočné prejsť od jednotlivých priebojných a poväčšine tradičných etymologických výkladov polemicky zameraných štúdií a článkov k vydaniu diela, ktoré je azda v rukopise už takmer hotové a na ktoré slovakistická i slavistická odborná verejnosť netrpezlivo čaká. So zreteľom na viaceré okolnosti sa ukazuje ako prepotrebné začať budovať moderné etymologické pracovisko aj v Jazykovednom ústave Ľudovíta Štúra SAV, resp. v Slavistickom kabinete SAV.

2.3. Výkladové slovníky propriálnej lexiky

2.3.1. Slovník ojkonymickej lexiky na báze slovenskej historickej ojkonymie pripravuje R. Krajčovič. Séria programových štúdií predstavuje koncepciu diela, v ktorom sa analyticky a komplexne spracuje lexika slovenskej historickej ojkonymie. Autor uvažoval aj o príprave Atlasu slovenskej toponymie.

2.3.2. Slovníkovo-areálové spracovanie lexiky slovenských terénnych názvov pripravuje v Jazykovednom ústave Ľudovíta Štúra SAV M. Majtán. Heuristický terénny a anketový výskum slovenských terénnych názvov sa uskutočnil v rokoch 1966—1975, vybudovali sa kartotéky, heslár, skoro 400 pracovných máp. V predbežných programových štúdiách (1968, 1975, 1980) sa uvažovalo najprv o spra-

covaní série monografií podľa historických stolíc, neskôr o atlase doplnenom slovníkom, ktorý by bol súčasťou Atlasu slovenskej toponymie alebo Slovanského onomastického atlasu. Ukazuje sa, že so zreteľom na prípravu týchto diel najprimeranejšie by bolo lexikografické a jazykovozemepisné spracovanie apelatívnej lexiky slovenských terénnych názvov vo výkladovom (a dokladovom) slovníku so zobrazením areálov rozšírenia jednotlivých lexém i slovotvorných formácií.

2.3.3. Zatiaľ sa ani nezačali práce na slovníku antroponymickej lexiky, resp. na slovníku slovenskej historickej antroponymie alebo na slovníku slovenských priezvisk; uvažovalo sa však o príprave slovanského antroponymického atlasu.

V štádiu prípravných prác je slovenský historický miestopisný slovník (V. Sedlák — R. Krajčovič) a séria monografií, spracúvajúcich slovenskú hydronymiu podľa povodí a podľa jednotných zásad, uplatňovaných v edícii Hydronymia Europaea. Zatiaľ vyšla monografia o hydronymii z povodia rieky Oravy (1985 — nie podľa programu spomenutej edície), pripravujú sa monografie z povodia Popradu (M. Majtán), Slanej (Ľ. Sičáková), horného Hrona (O. Nemčoková) a Ipľa (M. Majtán, P. Žigo).

2.4. Slovník bernolákovskej slovenčiny

Obdobie prvého kodifikovaného slovenského spisovného jazyka si svojím významom pre rozvoj moderného slovenského národa zaslúži, aby sa jazyk jeho duchovných a kultúrnych predstaviteľov podrobne analyzoval a lexikograficky spracoval, a to aj napriek tomu, že existuje Bernolákovo monumentálne šesťzväzkové slovníkové dielo Slowár slowenskí, česko-laťinsko-ňemecko-uherskí (1723—1725). Dalo by sa uvažovať o „autorských" slovníkoch J. Fándlyho či J. Hollého, iste by nebol nezaujímavý slovník jazyka J. I. Bajzu. Zdá sa však, že by bolo vhodnejšie uvažovať o slovníku, v ktorom by ťažiskom materiálovej základne boli ľudovýchovné, náboženské a iné spisy J. Fándlyho, básne J. Hollého, preklad Biblie od J. Palkoviča. Súčasťou materiálovej základne slovníka by boli aj pôvodné diela a preklady iných bernolákovských autorov (predovšetkým A. Benčiča, M. Bielika, A. V. Gazdu, M. Klimku, A. Kubicu, M. Kyselého, A. Rudnaya, V. Šimka a azda i ďalších). Nemuseli by sa azda spracovať diela bernolákovcov, ktoré vyšli pred rokom 1787, a diela bernolákovcov neskorších generácií (napr. M. Hamuliaka, Š. Klempu, A. Ottmayera, M. Rešetku a ďalších) ani dielo J. I. Bajzu, hoci jeho neskoršie práce boli vytlačené s bernolákovskou ortografiou.

Slovník bernolákovskej slovenčiny by bolo možné v Jazykovednom ústave Ľudovíta Štúra SAV začať pripravovať od budúceho roka a po dokončení Historického slovníka slovenského jazyka ihneď koncipovať. V prvej etape prípravných prác treba zhromaždiť texty, ktoré by mali tvoriť materiálovú základňu slovníka, potom s použitím moderných metód počítačovej techniky materiálovú bázu vybudovať, vypracovať koncepciu a primerané lexikografické postupy — a koncipovať heslá.

2.5. Slovník štúrovskej slovenčiny

Napriek tomu, že v Jazykovednom ústave Ľudovíta Štúra SAV existuje asi dvestotisícová kartotéka slov, vyexcerpovaných z diel štúrovskej (i poštúrovskej) literatúry, dosiaľ sa podrobnejšie o slovníkovom spracovaní slovnej zásoby tejto prvej, počiatočnej fázy nášho súčasného spisovného jazyka neuvažovalo, nepripravoval sa a nepripravuje sa kánon pramennej základne slovníka. Pretože štúrovská lexika nie je spracovaná v takom rozsahu ako bernolákovská, ale aj z interne jazykových dôvodov by spracovanie štúrovského slovníka malo pre dejiny slovenčiny mimoriadnu hodnotu. V ostatnom čase sa začína formovať kolektív autorov na prípravu slovníka štúrovskej slovenčiny na Vysokej škole pedagogickej v Nitre (E. Krošláková, Ľ. Kralčák a i.).

2.6. Slovenská historická lexikológia

Autorský kolektív Historického slovníka slovenského jazyka a predovšetkým V. Blanár po dokončení prác na vydávaní slovníka, po lexikografickom spracovaní slovnej zásoby predspisovnej slovenčiny a po sériách publikovaných lexikologických štúdií (a monografiách V. Blanára) uvažovali vziať si za úlohu vypracovať syntézu lexikologických výskumov slovnej zásoby staršej slovenčiny v kolektívnom diele Slovenská historická lexikológia. Súčasná situácia v autorskom kolektíve odsúva túto úlohu do budúcnosti.

V ďalších syntetických monografiách by bolo treba spracovať slovenskú historickú frazeológiu, vývin sústavy frazém i jednotlivých frazeologických jednotiek (na tejto téme pracuje už viac rokov J. Skladaná, v ostatnom čase aj A. Rajčanová), terminologické sústavy jednotlivých odborov a okruhov, slovenskú historickú štylistiku, vývin štýlov v staršej slovenčine a azda aj slovenskú historickú dialektológiu, vývin slovenských nárečí. Niektorým otázkam historickej fonológie a morfonológie sa mieni venovať T. Sedláková z Pedagogickej fakulty Univerzity P. J. Šafárika v Prešove.

2.7. Dejiny spisovnej slovenčiny

Akademické dejiny spisovnej slovenčiny ostávajú úlohou budúcnosti. Slovenskú historickú jazykovedu čaká syntetické spracovanie vývinu kultúrnej, kultivovanej slovenčiny, monografické spracovanie jazykovej situácie na Slovensku v jednotlivých storočiach, podľa jednotlivých škôl (kamaldulská škola, trnavská jezuitská škola, františkánska škola, kalvínska škola — jazyk kalvínskych tlačí, luteránska škola a i.), ako aj analytické (i syntetizujúce) monografie o najvýraznejších osobnostiach a ich jazyku (D. Sinapius, F. Buľovský, Paulín Bajan, H. Gavlovič, J. I. Bajza, J. Fándly, J. Hollý, Ľ. Štúr, A. Sládkovič, J. Kráľ a i.) a o jazyku najvýznamnejších edícií a publikácií (Palkovičov bernolákovský preklad Biblie, Štúrove Slovenskie národňie noviny, Hurbanove Slovenskie pohľady, Hurbanova Nitra a i.).

Po Paulinyho Dejinách a po troch učebniciach dejín spisovnej slovenčiny od roku 1991 na grantovej úlohe Dejiny spisovnej slovenčiny pracujú R. Krajčovič

a P. Žigo. L. Bartko mieni spracovať problematiku kultúrnej východnej slovenčiny predspisovného obdobia. V analýze levočského vydania Komenského spisu Orbis pictus bude pokračovať M. Bartková. Jazyku tzv. Kamaldulskej školy sa už dlhší čas venuje J. Skladaná. Slovnú zásobu J. Hollého mieni monograficky spracúvať E. Krošláková, štúrovskú lexiku Ľ. Kralčák, obidvaja z Vysokej školy pedagogickej v Nitre. Jazyku a dielu P. J. Šafárika sa systematicky a interdisciplinárne venujú členovia katedry slovenského jazyka a literatúry Filozofickej fakulty UPJŠ v Prešove.

2.8. Edície slovenských jazykových pamiatok

Medzi náročné úlohy slovenskej historickej jazykovedy patrí vydávanie a sprístupňovanie ďalších slovenských jazykových pamiatok. Členovia autorského kolektívu Historického slovníka slovenského jazyka väčšinou dobre poznajú materiálovú základňu slovníka. Mali by uvažovať o príprave vydania ďalšieho či ďalších zväzkov Prameňov k dejinám slovenčiny a o príprave ďalších, pre dejiny slovenčiny významnejších jazykových pamiatok na vydanie (ak to dovolia vydavateľské možnosti).

2.8.1. Prof. Ľ. Novák dlhé roky pripravoval na vydanie slovenský preklad Komenského spisu Janua linguae latinae reserata aurea od F. Buľovského z roku 1666 spolu s dvoma jeho odpismi a s ďalším anonymným prepisom českého textu tohto diela pre slovenských používateľov. Na poznávanie dejín slovenčiny je sprístupnenie Buľovského rukopisného prekladu prepotrebné.

2.8.2. V prostredí kamaldulského kláštora v Lechnici vznikli v druhej polovici 18. stor. pozoruhodné diela, predovšetkým slovenský preklad celej Biblie (1756—1757) a rozsiahly latinsko-slovenský slovník (1763 — na vydanie ho pripravuje J. Skladaná). Malo by sa stať vecou prestíže Jazykovedného ústavu Ľudovíta Štúra SAV vydať obidve tieto významné slovenské jazykové pamiatky.

2.8.3. Päťjazyčný Slovár A. Bernoláka (1823—1825) je pomerne málo dostupný. Jeho fototypické vydanie však nateraz možno zaradiť iba medzi perspektívne úlohy slovenskej jazykovedy (Bernolákovo gramatické dielo vyšlo v novom vydaní spolu so slovenským prekladom roku 1964).

2.8.4. Najnaliehavejšou úlohou je nové vydanie Štúrovho základného jazykovedného diela Nauka reči slovenskej (1846). Na výdanie ho má pripravené E. Jóna.

2.8.5. Ako úloha ostáva dokončenie vydania kompletného diela J. Fándlyho Pilný domajší a poľný hospodár (1. zv. 1990 — M. Majtán — M. Majtánová — J. Nižnanský), Zelinkára a Dúvernej zmlúvy (J. Chovan).

2.8.6. Dielo P. J. Šafárika Slovanský národopis pripravuje na vydanie P. Žigo.

3. Napriek tomu, že pri výskume dejín slovenského jazyka možno a treba čo najširšie využívať komplexný, medziodborový prístup (v spolupráci s historikmi, s literárnymi vedcami, hudobnými vedcami a etnografmi), gestorstvo väčšiny spomenutých úloh patrí, prirodzene, Jazykovednému ústavu Ľudovíta Štúra SAV, menšia časť vysokoškolským jazykovedným pracoviskám.

V Jazykovednom ústave Ľudovíta Štúra SAV treba predovšetkým urýchlene dokončiť práce na Historickom slovníku slovenského jazyka a súčasne pripraviť podmienky na začatie prác a) na slovníku bernolákovskej slovenčiny (J. Skladaná a kol.), b) na slovníkovo-areálovom spracovaní lexiky slovenských terénnych názvov (M. Majtán a kol.).

Popritom treba podľa ľudských a finančných možností pracovať na ďalších rozpracovaných témach a úlohách.

Konstantin Lifanov

STREDOSLOVENSKÉ BÁSNICKÉ KOINÉ PRED Ľ. ŠTÚROM*

Je všeobecne známe, že vznik nového slovenského spisovného jazyka, kodifikovaného Ľ. Štúrom, sprevádzala „explózia" vysoko hodnotnej poézie, ktorá do značnej miery prispela k upevneniu jeho postavenia a k ďalšiemu rozvíjaniu jeho noriem. Ako zdôrazňoval J. Škultéty (porov. 1992, s. 71), slovenský jazyk bol „...našimi básnikmi za krátky čas povznesený a predstavený vo svojich krásach...". Aj neskôr jazykovedci vyzdvihovali mimoriadny význam slovenskej poézie druhej polovice 40. rokov 19. stor. pre vývoj spisovnej slovenčiny. R. Auty (1973) sa napr. domnieval, že Sládkovičova poéma Marína mala pre ustálenie a rozkvet spisovnej slovenčiny v podstate rovnaký význam ako samotné gramatické dielo Ľ. Štúra. S týmto tvrdením nemožno nesúhlasiť, ale v tejto súvislosti sa vynára otázka, ako sa mohlo stať, že akoby z ničoho nič za taký krátky čas po Štúrovej kodifikácii došlo k vzniku vrcholných diel slovenskej poézie. Básnici by iste potrebovali určitý čas, kým by si osvojili nový spisovný jazyk a dosiahli majstrovstvo v tvorbe hodnotných veršov v tomto jazyku. Veď predtým takmer všetci poeti štúrovskej generácie tvorili výlučne v češtine (Pišút, 1938). Je rozšírený názor, že nový spisovný jazyk debutoval v 2. roč. časopisu Nitra v r. 1844, ale už J. M. Hurban podčiarkol, že ako prvá „v čistej slovenčine" bola vytlačená báseň Svojím Vrstevníkom na pamjatku od Janka Rimavského, ktorá uzrela svetlo sveta vo februári r. 1844, teda o niekoľko mesiacov skôr ako Nitra (Hurban, 1847, s. 48).

Neskôr však J. Škultéty poukazoval na to, že vlastne ešte pred Štúrovou kodifikáciou sa objavovali verše v stredoslovenčine v kalendároch, konkrétne v rôznych ročníkoch Nového a Starého Wlastenského Kalendára, vydávaného K. Fejérpata-

*Vzťahom stredoslovenského básnického koiné a tzv. kultúrnej stredoslovenčiny sa v tejto štúdii nezaoberáme.

kym. Napríkad Kalendář na rok 1843, teda pred vydaním básne J. Rimavského, uvádza na s. 90 verše od Wážeckého a Šumiackeho, ktoré plným právom môžeme pokladať za strednú slovenčinu. Uvedieme tu aspoň niekoľko veršov od Šumiackeho:

1. Šuhagu w cudzině / Mutný garčok plynie; / To moge diewčatko / W žialu za mňou hynie.
2. Pod mogjm obluočkom / Bystrie wlnky skáčú; Wěru moge oči / Za těbou něplačú.
3. W březině počugem / Smutný hlas ptáčeka; / Nad zlomenau wierou / Milý twog narieká.
4. Wysoko mesiačok / Na něbe přibitý; / Kragšj ge teragšj / Milý muog, gako ty.
5. Keby každá hwiezda / Sto ručičok mala; / Tú mogu ťažkotu / By něwypjsala.

Ak odstránime z tejto básne české pravopisné prvky, presvedčíme sa, že je to nepochybne stredná slovenčina. Z jej najdôležitejších znakov chýba iba rytmické krátenie. Pokúsme sa presnejšie definovať nárečovú príslušnosť jazyka tejto básne. Najprv by bolo potrebné určiť pôvod jej tvorcu. Slovenský biografický slovník ani Slovník slovenských spisovateľov však meno tohto básnika neuvádzajú. Nie je vylúčené, že je to pseudonym, azda spojený s jeho rodiskom, hoci žiadne údaje o tomto autorovi nie sú ani v Slovníku pseudonymov. V okrese Banská Bystrica existuje obec Šumiac pod úpätím Nízkych Tatier, čiže táto obec sa nachádza v severnom Gemeri na území juhozápadných stredoslovenských nárečí. Niektoré jazykové prvky tento predpoklad naozaj potvrdzujú. Je to predovšetkým prípona *-čok* (*garčok, mesiačok*), charakteristická prakticky pre celú skupinu juhozápadných stredoslovenských nárečí (Štolc a kol., časť 1., 1968, s. 49), ale aj vkladné *o* v tvare genitívu mn. č. po predchádzajúcej krátkej slabike (*ručičok*). Tento jav je teritoálne obmedzenejší a vyskytuje sa okrem iného aj na území, kde sa nachádza obec Šumiac (Štolc a kol., časť 1., 1968, s. 51). Celkový charakter jazyka tohto verša je však úplne iný. Prevládajú v ňom črty severovýchodnej stredoslovenčiny! Je to v prvom rade prípona *-y/-í* v nom. mn. č. podstatných mien ženského rodu, zakončených na zadopodnebnú spoluhlásku (*wlnky*, v inej časti *lastowičky*), kým v juhozápadných stredoslovenských nárečiach sa v tomto prípade vyskytuje prípona *-e*. Ďalej je to tvar nom. mn. č. neživotných prídavných mien s príponou *-ie* (*bystrie*), zatiaľ čo v juhozápadných stredoslovenských nárečiach sa príslušné tvary používajú s príponou *-í/-i*. Okrem toho v tomto texte by sme skôr očakávali spojku v podobe *kobi*, rozšírenú v okrese Zvolen, ale aj na Horehroní na východ až po Šumiac (Štolc, 1994, s. 72). V texte je však podoba *keby*. Navyše text básne neobsahuje ani náznaky záznamu viacerých okrajových znakov juhozápadných stredoslovenských nárečí. Dokonca aj podstatné meno *ptáček* má príponu *-ček* (nie *-čok*). Je celkom zrejmé, že tu ide o nadnárečovú podobu s prevahou jazykových prvkov severovýchodnej strednej slovenčiny, obsahujúcu aj juhozápadné stredoslovenské znaky, ktorých prezencia súvisí azda s pôvodom autora veršov.

Ako severovýchodná stredoslovenčina nadnárečového charakteru sa môže charakterizovať aj jazyk básne Wáhiada od Wážeckého.

Treba však povedať, že ani tieto verše neboli ako prvé vytlačené v strednej slovenčine. Ešte r. 1834 vo Fejérpatakyho Kaledári boli uverejnené tri verše od S. Chalupku, ktorých jazyk J. Škultéty pokladal za strednú slovenčinu. Slovenský biografický slovník však o veršoch S. Chalupku píše toto: „Jeho 3 básne uverejnené 1834 vo Fejérpatakyho Kaledári...majú ešte čes. jazykovú podobu, ale básnická dikcia a slovník sú slov." (II. zväzok, 1987, s. 458—459). Uvedieme aspoň jednu báseň:

1. Konjku moj wraný, / Od krála mi daný, / Už ma neponesješ, / Gá som porubaný.
2. Mladá krew mi tečje, / Hrob ma wolá tmawý, / Už ma nëpowedje / K sláwě pták dwohlawý.
3. Hen slowenská Tatra, / Tam bystrý Wáh běžj, / Pri ňom w poli klasnom / Má dědinka ležj.
4. Maličká dědina, / W něg dobrá rodina, / Nikdy nepriwjtá / Wjtěznieho syna.
5. Dagte bratja, ohlas, / Smutniemu otcowi, / Že som padol wërný, / Wlasti a królowi.

Aj z jazykového hľadiska je to nesporne stredoslovenský text, zapísaný pod vplyvom českého pravopisu. Ale aj v tejto básni sú niektoré zaujímavé zvláštnosti, ktoré sa nedajú vysvetliť pôvodom autora. S. Chalupka pochádza z obce Horná Lehota, nachádzajúcej sa v terajšom okrese Banská Bystrica, teda v oblasti juhozápadnej strednej slovenčiny. V texte básne však nachádzame najmä všeobecne rozšírené celostredoslovenské prvky, v niektorých prípadoch presahujúce stredoslovenskú nárečovú oblasť. Je to dvojhláska *ie* v prézentných tvaroch slovies vzoru *niesť* (*neponesješ, tečje, nëpovedje*), tvar lok. sg. prídavných mien mužského rodu s príponou *-om* (*klasnom*), tvar lok. sg. osobného zámena *ona* (*něg*), tvar nom. pl. podstatného mena *brat* (*bratja*), vkladné *o* v tvare *l*-ového príčastia mužského rodu (*padol*) atď. Je zaujímavé, že v texte verša úplne chýbajú znaky juhozápadnej strednej slovenčiny (!), zatiaľ čo severovýchodná stredná slovenčina je zastúpená tvarmi datívu a akuzatívu sg. prídavných mien so samohláskou *ie* (*smutniemu, wjtěznieho*).

Ďalšie svedectvá o tom, že S. Chalupka tvoril verše v stredoslovenčine, priniesol J. Škultéty v neskoršom čísle Slovenských pohľadov (1910), keď uverejnil ešte tri básne z Chalupkovej pozostalosti. Uvedieme dve kratšie básne:

1. Mladá som ja, mladá, / Umrjeť mi nesladně, / Škoda kvetu, škoda, / Čo pred časom vädně.
2. Ale keď mi umrjeť, / Staň sa vuoľa božja, / Nah ma lën s milenkým / V jeden hrob uložja.
3. Oj, nieto tej moci, / Okrem Boha s neba, / Čo by ma odtrhla, / Šuhajko, od teba.

Vichodí mesjačik zpoza sivích holí, / Ja čo len naň pozrem, duša ma zabolí. / Bodaj si bol, bodaj, spadol z toho neba, / Dala mně moja mať, mesjačik, pre teba.

Aj v týchto veršoch prevažujú celostredoslovenské prvky, z ktorých niektoré sú rozšírené v susedných nárečiach západoslovenského alebo východoslovenského typu: samohláska *ä* (*vädně*), mäkké *ľ* (*vuoľa, ľen*), dvojhláska *uo* (*vuoľa*), dvojhláska *ja* (*božja, uložja, mesjačik*), atď. Okrem toho tu máme infinitívny tvar *umrjeť* s dvojhláskou *ie*, rozšírený čiastočne na severovýchode (okrem hornej Oravy

a východného Liptova), čiastočne na juhozápade (okrem Gemera, východného Zvolena a Novohradu). Ako text predchádzajúcej básne ani tieto verše neobsahujú rýdzo juhozápadné stredoslovenské prvky, kým v druhej básni je výrazný tvar severovýchodnej stredoslovenčiny *mesjačik* s príponou *-čik* a taktiež prézentný tvar 1. os. sg. slovesa *pozrieť — pozrem,* rozšírenejší v severovýchodnej stredoslovenčine než v juhozápadnej (nie je vôbec charakteristický pre nárečie zvolenského Pohronia). Môžeme teda povedať, že v Chalupkových veršoch spred Štúrovej kodifikácie je zachytená stredoslovenčina severovýchodného typu, pričom to nie je konkrétne nárečie, ale istá nadnárečová podoba.

Pozornosť púta to, že S. Chalupka v stredoslovenčine tvoril básne iba vtedy, keď napodobňoval ľudové piesne, ostatné svoje verše spred Štúrovej kodifikácie napísal v češtine. Z toho vyplýva, že slovenská ľudová tvorba sa v povedomí autora spájala predovšetkým so severovýchodnou stredoslovenčinou, a to nie je náhodou. Ako ukazuje predbežné štúdium jazyka Národných spievaniek J. Kollára, dá sa hovoriť o postupnom živelnom vytváraní stredoslovenského folklórneho koiné, ktoré sa formovalo práve na základe severovýchodných stredoslovenských nárečí (Lifanov, 1990). Básnici štúrovskej generácie určite veľmi dobre poznali slovenský folklór, najmä ľudové piesne, a tak aj stredoslovenské folklórne koiné. Ako príklad uvedieme liptovské ľudové piesne zo zbierky S. B. Hroboňa Slowenské zpiewanky, zaznamenané r. 1841 v Sielnici, teda asi 3 roky pred oficiálnym debutom štúrovskej spisovnej slovenčiny. Už prvý pohľad na tieto piesne prezrádza, že S. B. Hronoň, hoci v predkodifikačnom období tvoril prevažne po česky, dôverne poznal jazyk ľudovej poézie. Niektoré kolísania v označení jednotlivých hlások svedčia iba o tom, že ešte nebol vypracovaný dokonalý systém označovania týchto hlások; ide tu skôr o niektoré nedôslednosti v pravopise, nie však o hĺbku poznania jazyka ľudovej tvorby. Do očí bije veľká podobnosť jazyka týchto pesničiek so Štúrovou kodifikáciou, ale v niektorých bodoch aj s jej neskoršou hattalovsko-hodžovskou úpravou. Aby sme si utvorili obraz o jazyku zbierky, uvádzame niekoľko ukážok z básní.

Či ja nešťastlivý, či koníčky moje? / Veď němuožem obísť to Sielnickuo pole! / To Sielnickuo pole len skala na skale, / A to šecko preto, že sa dievky starie.

Ani mi otčc mať, ani radní páni, / Koho rada vidím nik mi nezabráni. / Bránia ti mi bránia k mojej milej chodiť. / A ja ju němuožem zo srdca vyhodiť. / Němbrántě, němbrántě, pobrať sa nám dajtě, / My sa dva lúbime, pobrať sa musíme.

U mojej mamičky ostruožky hŕkajú, / U tvojej šuhajko krpcí zametajú; / U mojej mamičky žitný chlieb na stole, / U tvojej šuhajko owseny v komore, / U mojej mamičky pečenye rybičky, / U tvojej šuhajko krvavye slzičky.

Veselia, veselia, čo je za veselia, / Družina sa hnčvá ani nězaspěva.

Precíznosť jazyka týchto pesničiek, veľká podobnosť s neskoršou kodifikáciou spisovnej slovenčiny a značná zhoda pravopisu so súčasným pravopisom vnucujú myšlienku, že S. B. Hroboň zapísal, resp. prepísal tieto piesne neskôr, už po Štúrovej kodifikácii, ba až po hattalovsko-hodžovskej reforme. To však neprichádza do úvahy, lebo pravopis síce pripomína aj štúrovský, aj hattalovsko-hodžovský, ale je nesporne veľmi originálny. Najväčší rozdiel medzi pravopisom Hroboňovho záznamu a štúrovčinou je v tom, že S. B. Hroboň nedodržiava fonetický princíp, charakteristický pre štúrovčinu. S. B. Hroboň vo veľkom rozsahu využíva písmeno *y*, ktoré označuje etymologické *y*, ale aj samohlásku *i* a nevokalický komponent dvojhlásky *je* (nemäkčiace predchádzajúcu spoluhlásku; to však nedôsledne), napríklad: *pečenye rybičky, krvavye slzičky, tye vrchy, tye tvoje ručičky* a pod. Využíva aj písmeno *ě*, ktoré signalizuje mäkkosť predchádzajúcej spoluhlásky alebo po perných spoluhláskach označuje dvojhlásku *je* (porov. tvar *zaspěva* s rytmickým krátením po slabike s dvojhláskou a aj pravopis prídavného mena *biele* vo vete *Už vám něotvoria moje běle ručky*). Dvojhláska *je* sa teda označuje ako *ie* (ako u Hattalu a Hodžu), *ye, ě*; dvojhláska *ja* ako *ia* (Hattala — Hodža), dvojhláska *ǫo* ako *uo* (Štúr). Okrem toho sa tu sporadicky objavuje aj *w*, ktoré S. B. Hroboň niekoľkokrát opravil (ale nie všade). O originalite jazyka tejto zbierky svedčia aj niektoré fonetické a morfologické prvky. Tak sa tu ako v štúrovčine nevyskytuje *ľ* (*Moja sestra a muoj brat to sa ludia hlúpi*), ale ako u Hattalu a Hodžu (síce nedôsledne) sa vyskytuje *ä* označené ako *ǎ* (*Ale si synáčka ku stolu privážuj*) atď.

Jazyk skúmaných piesní vo veľkej miere odráža stav stredoliptovského nárečia, resp. nárečia Sielnice, ale má aj niektoré odchýlky, ktoré sú veľmi zaujímavé. Ako sme už povedali predtým, v pesničkách úplne chýba mäkké *ľ*. Už J. Stanislav (1932, s. 109) zdôrazňoval, že *ľ* sa nevyslovuje vo všetkých dnešných a bývalých liptovských politicko-administratívnych a kultúrnych strediskách vrátane Sielnice ani v obciach, ležiacich na krajinskej hradskej ceste a železnici. Zistiť skutočný stav, ktorý existoval v stredoliptovských nárečiach začiatkom 40. rokov 19. stor., je dnes komplikované, ale je jasné, že vtedy *ľ* ešte existovalo v niektorých z tých obcí, kde začiatkom 30. rokov 20. stor. už chýbalo. Príčiny jeho straty v samotných nárečiach a úplnej absencie v pesničkách z Hroboňovej zbierky boli mimojazykové, lebo podľa J. Stanislava (1932) palatálne *ľ* „pokladá sa v týchto miestach za neestetický zvuk a znak sedliackeho pôvodu hovoriaceho". V pesničkách však ide predovšetkým o to, „aby vyjadrená myšlienka pôsobila umelecky účinne a zvláštne" (Oravec, 1957, s. 74), teda neestetický prvok sa musel z jazyka pesničiek odstrániť. Azda práve estetický činiteľ pôsobil na to, že sa predsa len v týchto pesničkách *ä* objavuje, hoci nedôsledne (*Od tvojho sobáša len děveť peňazj, / Ale si synáčka ku stolu privážuj*), hoci v Sielnici a vôbec na väčšom území stredného Liptova hláska *ä* úplne chýba (Stanislav, 1932, s. 25). Je pravdepodobné, že aj začiatkom 40. rokov 19. stor. tu už neexistovala. Na rozdiel od *ľ* hláska *ä* nepôsobi-

la ako neestetický, ale skôr ako nezvyčajný alebo archaický prvok, preto sa využívala na umelecké ciele.

V týchto piesňach je veľmi zaujímavý a mimoriadne nečakaný výskyt tvaru *bránia* s porušením rytmického krátenia. V súčasnosti sa vo väčšine liptovských nárečí vyskytujú tvary s porušením rytmického krátenia, ale ešte začiatkom 30. rokov 20. stor. skrátené tvary typu *bráňa* boli úplne bežné v nárečí stredného Liptova, kým neskrátené tvary sa používali iba ojedinele — najmä v západnej časti Liptova (Stanislav, 1932, s. 98). Na základe toho, že proces šírenia tvarov s neskrátenou príponou *-ia* v 30. rokoch 20. stor. bol iba v počiatkoch, môžeme bezpečne tvrdiť, že v 40. rokoch 19. stor. sa v bežnej komunikácii v Liptove v tvaroch typu *bránia* prípona dôsledne skracovala. O tom svedčí aj Štúrova kodifikácia spisovného jazyka a jej neskoršia hattalovsko-hodžovská úprava. Tým viac prekvapuje výskyt tvarov s porušením rytmického krátenia v Hroboňovej zbierke. Navyše sa tu objavuje práve v pozícii po párovom mäkkom konsonante, kde sa táto zmena vykonala najneskôr a kde nebola vynútená fonologickou zmenou *ä* > *e* (Ferenčíková, 1965). To, že by S. B. Hroboň bol spravil pri zapísaní tvaru dvakrát za sebou tú istú chybu, s ohľadom na dosť presný celkový záznam piesní a na to, že bol natoľko predvídavý a vopred vedel, ako sa budú tieto tvary vyvíjať v budúcnosti, neprichádza do úvahy. Nezostáva nič iné, len to, že takéto novotvary vznikli práve v piesňach ako nezvyčajné, odďaľujúce jazyk piesní od jazyka bežného dorozumievania.

Za povšimnutie stojí aj zdrobnenina podstatného mena *srdce,* ktorú S. B. Hroboň zaznamenáva ako *srdečko* [*sŗď'ečko*]. Bohužiaľ, nepodarilo sa nám presne zistiť, či toto slovo existuje v liptovskom nárečí v takejto podobe. Zvyčajné je azda znenie *sŗdiečko*. Podľa nášho názoru ani v tomto prípade nejde o chybný záznam, lebo takáto podoba istotne vznikala v ľudových piesňach. Veľmi cenné údaje o stave v susedných oravských nárečiach podáva A. Habovštiak (1965, s. 165), ktorý uvádza zdrobneniny s príponou *-ečko*, nemäkčiacou predchádzajúcu spoluhlásku: *perečko, okienečko, senečko, vínečko*. „Tieto deminutíva sa však používajú zriedka, zväčša len v piesňových textoch," kým zvyčajnou príponou deminutív stredného rodu je prípona *-ko: srcko, miestko*. Je veľmi pravdepodobné, že tvary s príponou *-ečko* a s tvrdou predchádzajúcou spoluhláskou prenikli do oravských nárečí spolu s piesňami odniekiaľ zo západného Slovenska a zachovali svoju pôvodnú fonetickú podobu v súvislosti s tým, že tvary typu *srdiečko* tu neexistujú. To isté sa mohlo stať aj v liptovských nárečiach, lenže tu sa zdrobneniny tvoria podľa vzoru *srdce — srdiečko*, ale vyskytujú sa aj tvary *mesto — mestečko*, teda s krátkym *e*, mäkčiacim predchádzajúcu spoluhlásku. Vzhľadom na všetky tieto okolnosti mohol vzniknúť aj osobitný tvar *sŗď'ečko*, ktorý sa používal práve v pesničkách.

Z uvedeného vyplýva, že jazyk piesní z Hroboňovej zbierky sa s jazykom bežnej komunikácie v tomto regióne vo všetkých znakoch nezhoduje. Podľa nášho ná-

zoru v Hroboňovej zbierke je zachytené stredoslovenské folklórne koiné v jeho najčistejšej podobe, lebo severovýchodné stredné Slovensko, resp. práve Liptov sa stali jeho kolískou.

Existujú aj dôkazy, že S. B. Hroboň pred Štúrovou kodifikáciou nielen zbieral stredoslovenské ľudové piesne, ale v strednej slovenčine písal aj básne, z ktorých aspoň jedna bola publikovaná v r. 1843 vo Fejérpatakyho Kalendári (Rosenbaum, 1952, s. 182).

V iných oblastiach Slovenska sa existencia tohto koiné prejavovala tým, že severovýchodné stredoslovenské prvky nadobúdali prestíž a hojne prenikali do jazyka ľudovej poézie najmä juhozápadného stredného Slovenska, ale aj západného Slovenska. Je pravdepodobné, že neskôr sa prvky tohto koiné dostávali aj do poloľudovej a umelej poézie a boli známe na celom území Slovenska. Tu sa však dá hovoriť o premene folklórneho koiné na básnické, s ktorým sme sa už stretli vo veršoch Šumiackeho, Wážeckého, S. Chalupku a vo vlastnej tvorbe S. B. Hroboňa.

Bohatý materiál na štúdium stredoslovenského folklórneho, príp. básnického koiné poskytujú v prvom rade Písně světské lidu slowenského v Uhřích od P. J. Šafárika a J. Kollára a už spomínané Národnie spievanky J. Kollára. Často sa hovorí, že uverejnené ľudové piesne práve vďaka Šafárikovi a Kollárovi nadobudli ráz severovýchodných stredoslovenských nárečí. Ak je to tak, tento fakt len potvrdzuje myšlienku existencie stredoslovenského folklórneho, príp. básnického koiné, lebo pri prepracúvaní jazyka ľudových piesní ho Šafárik a Kollár mali v povedomí. Zdá sa však, že takéto tvrdenie nie je celkom správne. Azda do určitej miery jazyk ľudových piesní aj upravovali, ale viaceré prvky severovýchodných stredoslovenských nárečí sa tam dostali bez ich zásahu, čo dokumentujú početné spevníky a zborníky, ktoré vznikli pred kodifikáciou Ľ. Štúra. Je zaujímavé, že spevníky poskytujú dôkazy, že nie všetci zberatelia ľudovej poézie boli spokojní so Šafárikovou podobou ľudových piesní a pri prepise veršov do vlastných spevníkov vnášali do nich ďalšie jazykové zmeny. Porovnajme jazyk niektorých piesní z 2. zv. Šafárikovej a Kollárovej zbierky s ich prepisom v spevníku Dányela Boczka, ktorý pochádza z r. 1830—1831 z Banskej Štiavnice, nachádzajúcej sa na území nárečia juhozápadne od Zvolena, a zo zborníka Jána Jamricha ml. Wšelygake Rozlyčné Rozprávky k zabáwený zepsáne (1832—1833), pochádzajúceho z Gemera.

Najprv sa pozrime, o aký charakter zmien ide v spevníku D. Boczka. Väčšina opráv v tomto spevníku súvisí s uprednostnením najmä celostredoslovenských tvarov (niektoré tieto javy sú rozšírené aj na priľahlých územiach západného Slovenska), ale aj severovýchodných stredoslovenských tvarov. Porovnajme príklady zo Šafárikovej a Kollárovej zierky Písně světské... a z Boczkovho spevníka:

1. Ai w noci nëspj, na druhé mysli.	Ay wnocy nespj, nadruhge misly
2. Hoia donda hoia! Načo wám to kamenié? Hoia donda hoia!	Hoia donda hoia! Načo wam to kamenga? Hoia donda hoia!
3. W noci ideš, w noci přigděš, Nikdá mi nič nëdoneseš.	W nocy ydeš, w nocy přigdeš, nikdá mi nič nedonesgeš.
4. Kdo mi gu odwedol :,: kamarádi Kdo si gu odwedol :,: něch si gu má	Kdo mi gu odwgedol :,: kamarádi Kdo sy gu odwgedol :,: něch si gu má
5. Krhla skameněla Kamenným mramorom Zatoč sa Janičku! Na wrannom konjčku.	Krhla skameněla Kameným mramorom Zatoč sa Janičku! Na wranom koníčku.

(V stredoslovenských nárečiach chýbajú zdvojené spoluhlásky.)

6. Powez že mi milá, Ako sa ti spalo...	Powec že my milá, gako sa ty spalo...
7. Ninto tu děwčatka podla wasseg mysli.	Ninto tu djewčátka wedla wašeg mysly.

Sú zaujímavé aj niektoré rozdiely v označení dlhých samohlások, ktoré v rade prípadov majú vyslovene stredoslovenský, resp. aj západoslovenský charakter:

1. Cjsar, cjsar sedlag koňa, Puogdeme my do tábora.	Cysár, cysár sedlag koňa, puogdeme my do tábora.
2. Čtyry múchy osedlané Ať gsú nass › koně wranné.	Čtyry muchy osedlané At su naše koně vrané.
3. Choď tie krávy dogiť, čo si si prihnala.	Choď tje krawy dogiť, čo sy sy prihnala.
Čtyry myssi nabehané Ať gsú nasse krávy dogné.	Čtyry mišy nabehané, At su naše krawy dogné.

Do jazyka piesní sa dostáva iba nepatrný počet zvolenských nárečových prvkov, napr.:

1. Že som si lepssého muža nëdostala.	Že som sy lepšjho muža nedostala.

(Nie je však vylúčené, že je to bohemizmus.)

2.	Ey, nebola som gá Do teg Pesstě súcá.	Ey, nebola som ga Do ťeg Pessťe súcá.

Prepis J. Jamricha má trocha iný charakter, lebo sa v ňom vo väčšom množstve objavujú typické okrajové gemerské prvky:

	Šafárik — Kollár	*Jamrich*
1.	Njže mlýna kamenina, Rozlučme sa moga milá.	Niže mljna kamenina, rozlučmo sa moga mjla.
	W pakljku penjze, Nebogme se núze.	Wpaklyku penjze, Nebogmo sa nuze.
2.	Něbuděm tak robiť, ako som robiewau, žeby gá k meg mileg fragerou wodjewau.	Nebudem tak robjt ako som robywaw, že by ga k meg myle fragero wodjwat (!).
	Keď som prissou domou, sadou som si na pec	Ked som pryssow domo sadow som sy na pec.
3.	Keď sa milý od mileg bral, na Boha gu poručowal.	Ked sa mylj od myle bral Na boha gu poručowal.

Dosť široko je reprezentovaná samohláska *ä*, príp. *e* < *ä*:

a)	Pod dědinou mostek :,: prohýbá se :,: Na něm ďatelina :,: zelená se :,:	Poddedynow mostek, prehjba se, nanem deteljna, zelená se.
b)	Puogďem k masarowi...	Pwogdem k mesarowj...
c)	Milá, milá, milujem ťa, Rád ťa widjm, něwezmem ťa.	Mila mila milugem te rad te wjdym newezmem te.
d)	Anna moga, Anna! Bodays skameněla! Krhla skameněla Kamenným mramorom.	Hanna moga hanna bodag skemenela. Krhla skemenela Kamenjm mramorom.

Podobné opravy nie sú veľmi frekvetované a v zásade nemenia jazykový charakter piesní. Oveľa častejšie sú však také zmeny, ktoré majú severostredoslovenský, celostredoslovenský, resp. zároveň aj západoslovenský charakter, pričom sú často rovnaké ako v Boczkovom spevníku:

1. Moge mladé léta Ňeužili sweta.	Moge mladge leta neužyly sweta.
2. Kdo si gu odwedol :,: nech si gu má.	Kdo sy gu odwgedol, nech si gu má.
3. Dost som sa radil :,: Dowedal, Každý mi ginák :,: Powedal.	Dost som sa radjw Dowedaw. Každy my ginak Powedaw.
4. Něbuď ssuhag, něbuď blázen, Něnamlúwag wssecky rázem.	Nebud šuhag nebud blázoň nenamluwag wšecky razom.
5. Zatoč sa Janičku! Na wrannóm konjčku.	Zatoč sa ganjčku Na wranom konyčku.
6. Ten Janik mládenec nabrau si za žbánok Pripijgau Zuzičce za zelený wienok.	Ten ganjk mladenec nabraw sy zažbanok prjpjgaw Zuzane za zeleny wgenok.

(Odstraňuje sa tvar so striedaním.)

7. Do roka daleko :,: Do smrti gesstě dál.	Do roka ďaleko do smrty gešte dgal.

Takéto úpravy majú pre skúmanie spôsobu fungovania ľudových piesní v inom nárečovom prostredí veľký význam. Hoci dochádza k určitému prepracovaniu jazyka pesničiek, predsa to nevedie k celkom inej nárečovej podobe, ale skôr k nadnárečovej. Fakt, že prepisovatelia pesničiek azda neuvedomene, ale v podstate systémovo do textu vnášali rozličné zmeny, nasvedčuje, že už mali isté predstavy o tom, ako ľudové piesne majú znieť. Je zrejmé, že tieto predstavy sa viažu so stredoslovenčinou, príp. severovýchodnou stredoslovenčinou, pozbavenou okrajových javov.

Pre štúdium tejto problematiky má veľmi veľký význam materiál, obsiahnutý v rukopisných spevníkoch a zborníkoch ľudovej, pololudovej a umelej poézie (Minárik, 1968). Aby sme vylúčili možný vplyv Štúrovej kodifikácie, využívame také spevníky a zborníky, ktoré vznikli pred ňou. Veľmi dôležité je aj to, aby bolo definované miesto pôvodu príslušného spevníka alebo zborníka, čo umožňuje interpretáciu javov buď ako charakteristických pre nárečie, ktoré je rozšírené na území vzniku spevníka, alebo preň cudzích.

Štúdium jazyka spevníkov ukazuje, že treba rozlišovať verše ľudové, pololudové a umelé, ktoré napodobňujú ľudovú poéziu, a verše, v ktorých sa autori usilovali oddialiť od ľudovej piesne.

Jazyk ľudových a štylizovaných piesní a veršov preukazuje silnú expanziu jazykových prvkov strednej slovenčiny do ľudovej tvorby. Ukážeme to najprv na príklade ľudových piesní zo spevníka Piesne Narodnie (1839), ktoré zozbieral hospodársky pisár M. M. Križan pravdepodobne v Dolnom Srní (Trenčianska stolica, oblasť výskytu dolnotrenčianskeho nárečia). Treba však mať na zreteli, že v spevníku sa mohli ocitnúť (aj sa ocitali) pesničky z iných regiónov Slovenska, preto niektoré jazykové znaky sa sem mohli dostať náhodou. Okrem toho spevníky spravidla obsahujú nielen ľudové, ale aj umelé piesne, ktoré sa môžu líšiť nielen obsahom a kompozíciou, ale aj využitými jazykovými prostriedkami, preto s týmto materiálom treba narábať veľmi opatrne. Napriek tomu, čo sme povedali, jazyk Križanovej zbierky sa dá hodnotiť ako celok, lebo jazyk týchto piesní je charakterizovaný viacerými spoločnými znakmi, dvojtvarov nie je veľa a úplne nesúrodé prvky, odporujúce štruktúre jazyka zbierky, takmer chýbajú. Ako príklad uvedieme niekoľko ukážok piesní z tohto spevníka:

Kopala Studěnku pozerala doněg / A ge tak hlboka, gako ge šyroka / Skočila ty doněg. / A na teg Studenky napagala Páwa / Povec že mi mila ktereho sy Pána / Ako ti duša ma, gako ti ga powjem / Prjndi ty večer knám ked sa ga opitam / Potom ti ga powjem.

Dosti sa ga čudugem čo sa mily hněvá / Dosál on knám chodjewaw, už čil nechodjewa. / Prelet posel, ako Pták k mogemu milému / Pozdrawug ho na sto krát dag sa vidjet gemu. / Pozdraw že ho odo mně, že ho wsrdci nosym / Žeby dneška prišow knám, že ho pekně prosym.

Esče gednu na roschodnu (?), esče ručku na rozlučku / Gako som ga tebe bola, frageročok duša moga.

Dolnotrenčianske nárečie sa vyznačuje tým, že sa v ňom kríži západoslovenské a stredoslovenské jazykové prvky. Taký je aj jazyk Križanovho spevníka. Uvedieme najprv západoslovenské prvky, ktoré sa v ňom vyskytujú. Niektoré z nich však paralelne majú aj stredoslovenskú podobu:

1. Výsledky zmeny *ě* > *e* alebo vkladné *e*: *Už swita už ge děn / Wiwec ma mila wen; Čo som sy ve světe za Poklad wážila...; Prelet posel, ako Pták k mogému milému.*

Sú však aj príklady so zmenou *ě* > *o*: *Čo by sa zobrali zo sveta Písaři...; Winšow predo dvere Slzy mu padali; Pozdraw že ho odo mně, že ho wsrdci nosym.*

2. Výskyt skupiny *šč*: *Ešče ručku na rozlučku; Esče sa já podjvam Semerovským zahradám; Esče ta len kolýbali / Už ta za mňa slubuvali; Nedákug, nedakug / Esče ty prindeš knám.* (So skupinou *šť* je len ojedinelý prípad: *Bohu ta poručám / Štastja ti vinšujem.*)

3. Absencia dvojhlásky *ja*: *O gawor uvázane na červenom kantare; Wytáhow Ručnjčok Utgeraw sy očka; Dosál on knám chodjewaw, už čil nechodjewa.*

4. Absencia rytmického krátenia: *Padagu geg slzy po geg bjelém ljčku; Tak mu ona čaruwala, že sa čgerná zem pukala; Pekně spgewa, sticha kráčá, sedáwá w obločku* (dlhé samohlásky sa zaznamenávajú nedôsledne, preto nie sú dôvody na hodnotenie absencie dĺžňa v tvare *spgewa* ako rytmického krátenia).

5. Absencia dvojhlásky *ŭo*. V dolnotrenčianskom nárečí je rozkolísaná situácia vo výskyte dvojhlásky *vó (uó)*. Táto dvojhláska sa síce vyskytuje v celej dolnotrenčianskej oblasti, ale „nezachytila ešte všetky pozície. Popri *vó* vystupuje ako protiklad krátkeho *o*" (Ripka, 1975, s. 47). Príklady: *Bola by ga blazen Tĕbe povjedati / Ked ga možem od njch Dari odberati* (podľa Atlasu slovenského jazyka, 1968, s. 177, je tu tvar s krátkym *o*); *Studena Rosa pada, mog mily koně hlada; Povec že mi povec keru cestu pogdeš* atď. Všimli sme si aj absenciu dvojhlásky v tvare prídavného mena str. rodu j. č., ktoré je stredoslovenského pôvodu: *Na sobotu večer / Pekno ti pjerko dám*.

6. Výskyt tvaru inštr. sg. podstatných mien aj adjektiválií s príponou *-u* (popri tvaroch s príponou *-ou*): *Povec že mi povec keru cestu pogdeš — Povec že mi mily s kerou cestou pogdeš; Gednow Ručkow otwárala / A druhu mu podáwala*.

Vo vymenúvaní západoslovenských prvkov by sa dalo pokračovať.

Osobitne by sme chceli zdôrazniť úplnú absenciu asibilácie, hoci podľa ankety v dialektologickom oddelení Jazykovedného ústavu Ľ. Štúra asibilácia v Dolnom Srní je. Absencia asibilácie súvisí buď s vplyvom tých dolnotrenčianskych nárečí, v ktorých chýba, alebo s vnútorným, typicky západoslovenským procesom odstránenia jej výsledkov v kultúrnejšej reči. Ďalej poukážeme ešte na tvary lok. sg. s alternáciou zadopodnebnej spoluhlásky (*Tam som gjch Pasou na luce / Hlbokom Garku potoce*), ktorá sa vyskytuje v dolnotrenčianskom nárečí (Ripka, 1975, s. 131).

V textoch pesničiek je veľa prvkov stredoslovenského pôvodu, pričom viaceré z nich v samotnom nárečí chýbajú. Okrem uvedených dvojtvarov vymenujme ďalšie, vyskytujúce sa aj v dolnotrenčianskom nárečí:

1. Takmer dôsledný výskyt dvojhlásky *ie: Trave Datelině, pri švarnej djewčině; Rechtor bude hrat spjevat, a Pan farár smutne hrát; Ono by ma tešgewalo wedně také wnoci; Bgela Ruža prekwitáwá, ga hu trhat nebudem; Hora, hora velka Lgeska / Newidaw som milu dneska* atď.

2. Výskyt tvaru inštr. sg. podstatných mien mužského a stredného rodu s príponou *-om* (ako aj v rade iných západoslovenských nárečí): *Do Děla nabily do brany strelily / A hněd lén Katušku gménom zavolali; Chod sy Milá s Pánom Bohom / Nenj som gá tebe Roven; Widew som gu spravjm očkom / Žala trawu za Potočkom*.

3. Výskyt tvaru lok. sg. zámena *on — ňom* (aj vo viacerých západoslovenských nárečiach): *Pri ňom sedj Kačica, černooká djewčica*.

Viaceré stredoslovenské prvky, vyskytujúce sa v textoch pesničiek, v dolnotrenčianskom nárečí v skutočnosti chýbajú. Sú to napr. ďalšie znaky:

1. Výsledky zmeny *ę* > *ä* > *e*: *Tebě budě meso* (dtr. *maso*), *a mně bude pérj* — ale aj *Bgelá wypadala. Cez (?) vená uwadla*.

2. Výskyt slabičného *ļ* v stredoslovenskom rozsahu: *A ge tak hlboka, gako ge šyroka* (dtr. *huboká*); *Mezy dwoma wršky hlboká dolina; Nech sy ga rozčešem moge žlte Wlasy* (dtr. *žuté*).

3. Vkladné *-o-* v *l*-ovom príčastí muž. rodu: *Že sy nenapásow twoge siwé Wolky; Tam som gjch Pásou na luce / Hlbokom Garku potoce; Ked on prisow domow, za wrch stola sadow* (v nárečí Dolného Srnia je vkladné *-e-*, porov. Štolc, 1981, s. 286).

4. Výsledky zmeny *oř̌t* > *rat: Už sy w mogom srdci rástla.*

5. Tvar nom. — akuz. sg. podstatných mien str. rodu na *-ia: Mám tam gedno potešenya, esče sy ho vyhladám.*

6. Tvary nepriamych pádov sg. prídavných mien muž. a str. rodu s dvojhláskou *je* (popri tvaroch s *é*): *Boli dvgerka otvorené do srdečka mogho / Ale sa už zatworenge, nepogdeš do něho.*

7. Tvar lok. sg. adjektív a privlastňovacích zámen muž. a str. rodu s príponou *-om*: *Na tichom Dunaje (!) kačičky sa peru; Kolko ty fragerow / Pritwogom srdci más; Tu sa ťi mogom dwore, pri zelenom gavore.*

8. Tvar 3. os. pl. prít. času slovesa *byť* — *sa: Nehladag mi ty koně, tu sa ťi mogom dvore / Tu sa ťi mogom dwore, pri zelenom gavore; Zhranené sa wlasky twoge.*

Všetky uvedené znaky sú buď celostredoslovenské, alebo severovýchodné stredoslovenské. Avšak v texte sú zastúpené aj dva zrejmé juhozápadné stredoslovenské tvary:

1. Prípona *-čok*, príp. *-íčok: Wytáhow Ručnjčok / Utgerav sy očka; Listočok ge bgely skowow napysany; Prišow mily pod obločok; A ti ma konjčok dobre nes / po nocky tmaveg* atď.

2. Tvary dat. a lok. podstatných mien žen. rodu s príponou *-i* po zadopodnebnej spoluhláske: *Šaďe ťa hladagu, pri teg švarneg djevky; Neprisahav som sa gá k tvogég bgéleg ručky / Ale som sa prysahaw, držaw klobuk wručky; Ešče mi mileho na postgelky nagde; A na teg Studenky napagala Páwa* atď.

Je veľmi príznačné, že stredoslovenské, západoslovenské, resp. dolnotrenčianske znaky sa krížia prakticky v každej pesničke, čo znemožňuje určiť pôvod konkrétnej piesne a zároveň dovoľuje hovoriť o istom stupni jednoliatosti tohto jazyka aj o tom, že má nadnárečový charakter. Pritom vychádza najavo, že pesničky v Križanovom spevníku z jazykového hľadiska výrazne inklinujú k strednej slovenčine, zachovávajúc aj niektoré znaky vlastného nárečia. Nie je vylúčené, že jednotlivé znaky juhozápadnej stredoslovenčiny, charakteristické pre viaceré juhozápadné stredoslovenské nárečia, konkurovali s príslušnými znakmi severovýchodnej stredoslovenčiny a tým sa tiež zúčastňovali aj na vytváraní stredoslovenského folklórneho koiné.

Pozrime sa na jazyk Gertvillovej zbierky z prvej polovice 19. stor. zo západného Slovenska. Pri analýze jazyka tejto zbierky narážame na problém určenia presného miesta jej vzniku, príp. miesta vzniku pesničiek, ktoré obsahuje. Známe údaje o západoslovenskom pôvode tejto zbierky bezpečne potvrdzuje rad takmer celozápadoslovenských jazykových znakov. Z fonetických javov sú to:

1. Zmena ѣ > *e: Ach listeček z javora spadol si mňe do mora; Kdo ma v noci miloval, ťen ma ve dňe šnuroval; Kebi boli takje všetki / Zebral bi ich do pesničke; Ze zeme uherskej / Stolice Trenčanskej / Vibral som si pannu / Menem Mariannu.*

2. Pravidelné porušovanie rytmického krátenia.

3. Výskyt skupiny *šč: Ja som ešče mladé ďjevča, jako polni oliva; Dúfaj o Bohu čo si žjadáš / Že to sčasňe dostaňeš.*

V textoch pesničiek z Gertvillovej zbierky sú veľmi rázovité západoslovenské morfologické prvky. Sú to:

1. Tvar inštr. sg. podstatných a prídavných mien žen. rodu s príponou *-ú* (resp. *-u*): *Mi sme Ševci hm hm a špindráci hm hm s čiernu smolu kolomažu obchlapanci hm hm; Za vodu za vodu za vodičku / Hrala sa má milá s holubičku; Bars jest potvrďená aj s prísahú / Ňemá len do času svoju váhu; Srdce ve mňe jesť veselé, len radosťu oplívá; A ja sa spravim malú ribečku / Buďem pláváváť (!) bistrú vodičku.*

2. Tvary nom. — akuz. sg. prídavných mien str. rodu s príponou *-é: Moje srdce je tak tvrdé, jako ten kameň; Nad Turcom jesť ňebe jasné; To chce užiť dobréj vóle / Hei (?) sa na turčanské pole; Ach ja bjedni človek / Kam sa obrátiť mám, / Kaďe sobe pekné / Ďjevča hledať mám.*

3. Tvary lok. sg. prídavných mien muž. a str. rodu s príponou *-em: V zelenem hajku tam ta čakaju; V malem kratkem čase plakať buďeš; Ati mňe posťel stroj na ťichem dunaji.*

4. Nepriame pády sg. adjektív s príponami, obsahujúcimi samohlásku *-é* (sú aj v turčianskom nárečí): *Doveď sebe kamarata, ktereho bich mala rada / Pod zeleni háj; Dokáď kolvek živá buďem, čjerne šaťi nosiť buďem, / čjerne šaťi smútkové, preto srdce laskavé; Ňeňi tu takovej aňi takového / Čo bi veďel sukňu šiť z kvetu makového.*

5. Tvar inštr. sg. podstatných mien muž. a str. rodu s príponou *-em: Nerob mi pred svetem, tak veliké larmo; A včul sem kaplanem a dostaňem farku, a ti buďeš ďjevča u mňa za kuchárku;*

6. Tvary *l*-ového príčastia muž. rodu s vkladným *-e-: Pásel ich tam jeďen jager, v kamizolce zelenej; Abich mohel doleťiťi / Radosť srdcu uďelať.*

Prakticky všetky pesničky z Gertvillovej zbierky obsahujú charakteristické západoslovenské prvky. V týchto pesničkách sú však také okrajové znaky, na základe ktorých sa podľa nášho názoru dá bližšie určiť pôvod pesničky, príp. miesto jej spievania, resp. miesto zápisu predlohy, ktorá neskôr bola do tejto zbierky odpísaná. Z tohto hľadiska sú pesničky z Gertvillovej zbierky rôznorodé. Ako príklad uvedieme aspoň dve pesničky, ktoré sú podľa nášho názoru spojené s hornotrenčianskymi nárečiami:

1. Choďi šuhaj po dvore, klope na dvere, / Volá, buďi svoju milú v tmave komore. / Spišli milá či čuješ či ma verňe miluješ, / Otvor mí dvere.

2. Bars bi spala bars nëspala, hore ňestaňem, / Moje srdce je tak tvrdé, jako ten kameň, / Oťec mi zakazuje, mater mi zabraňuje, / Tvoja ňebuďem.

3. Kebi's ma tak miluvala, jako ja tebe, / Veru bi's mi otvorela v mojej potrebe, / Ale ma ňemiluješ, preto hore ňestaňeš, / Duša falešná.

1. Nad Turcom jesť ňebe jasné, / Tam sú panni velmi krásné, / Tam je žrjedlo všetkej krási, / Tam sú ľuďja jak obrazi. / [:Braťja moji zberťe sa / zlej stolice ženťe sa:]

2. Tam je ňebo rostomilé / Tam sú ďjevčence premilé, / Tam je láska, tam je svornosť / Tam čistota tam je vernosť. / [:Braťja....:]

3. Tam je ďjevča jedno milé / Bívá blízo pri Martiňe / Pri Martiňe v tej ďeďine / Pod horami na doliňe. / [:Braťja....:].

4. Kebi boli takje všetki / Zebral bi ich do pesničke / Spjeval bi im jako slávík / Jako premili kanárik./ [:Braťja....:]

5. To chce užiť dobrej vóle / Hei (?) sa na turčanské pole / Tam sa rodi to prjáťelstvo / Tam to sláví všetko panstvo. / [:Braťja....:]

6. Tam je matka dcere rovna, / Dcéra materi podobná / Veselja sa do hromadi / Ňje je ku ňím už podobi. / [:Braťja....:]

Obidve pesničky sú nepochybne západoslovenské a obsahujú viaceré znaky, o ktorých sme už hovorili vyššie. Okrem toho prvá pesnička obsahuje nápadný znak hornotrenčianskeho nárečia — kmeňotvornú príponu *-e-* v tvare *l*-ového príčastia žen. rodu slovesa *otvoriť*, ktorý v takejto podobe neexistuje v žiadnom inom západoslovenskom (ani stredoslovenskom) nárečí (Štolc, 1978, s. 170). Druhá pesnička obsahuje tvary *ľudia, braťia,* ktoré sa zo západoslovenských nárečí vyskytujú iba v hornotrenčianskych. Okrem toho by sme mali hodnotiť aj označenie dĺžky druhého komponentu dvojhlásky *ja* v slove *prjáťelstvo* ako rozštiepenie dvojhlásky, čo je tiež charakteristické pre hornotrenčianske nárečie. Navyše samotná existencia tejto dvojhlásky taktiež svedčí v prospech hornotrenčianskeho pôvodu tejto pesničky.

Avšak obidve pesničky obsahujú zrejmé stredoslovenské prvky, ktoré svedčia o vplyve jazyka stredoslovenských pesničiek. Je to predovšetkým úplná absencia asibilácie pri zachovaní pozícií mäkčenia, mäkkosť koncového *ť* v infinitíve, tvar zámena *takje*, charakteristický pre severovýchodnú stredoslovenčinu atď.

Spevníky a zbierky básní, pochádzajúce z oblastí západného Slovenska vzdialenejších od stredoslovenského územia, spravidla obsahujú menej stredoslovenských prvkov, ktoré však v nich predsa len sú. Niektoré jazykové prvky z týchto regiónov taktiež svedčia o tom, že proces určitej integrácie prebieha aj na tomto území; napr. v spevníkoch, pochádzajúcich z oblasti používania záhorského nárečia, sa fakticky neodrážajú výsledky asibilácie (porov. príklady zo spevníka Oblektamenta animi, pochádzajúceho z r. 1827 zo západného Slovenska, možno z Bratislavy):

Kdo tya ale zhledne, od strachu obledne; Potom sy ty zdichat budeš o predešle čnosty; Nepomože tyi zelinka z Apatcky Mediczinka; A wčsul smutna sedim wkutku, rozmisslam sy wmem zarmutku — O predešlem skutku.

V tomto spevníku sa neodráža ani jotácia po perniciach pred *e < ě:*

Čert ge potakoveg Lascze, ktera sa tak meny; Raß sa smege, raß narika, raß geg už vicz neny; Takto ona sebe brnka dokut essče kvitne; Gak slanina 9at Ročna budess pekna bila.

V texte týchto pesničiek sa neodráža ani zmena *l* > *u*, charakteristická pre záhorské nárečie. Sú tu aj iné javy, svedčiace o nivelizácii okrajových javov. Napríklad nachádzame tu slovo *lad* (ľad), ktoré je v takejto podobe známe vo väčšine západoslovenských a stredoslovenských nárečí, nie však v záhorskom nárečí:

Spala som na sene / Prisslo čosy kemne / Studene gako lad, / Slatučke gako mad, / Malo oči csierne.

V tomto texte sme si všimli aj opytovacie zámeno v podobe *čo* (v záhorských nárečiach — *co*) a najmä dvojhlásku *je* v slove *csierne*, čo je už zrejmý stredoslovakizmus. Máme aj ďalší príklad s dvojhláskou *je*: *Ssol sy Dievča na kratky čaß gak páf roztomili*.

Aj v spevníku Slowenské Pěsnjčky, pochádzajúcom z okolia Skalice z prvej polovice 19. stor., tiež badať integračné tendencie, hoci zrejmé stredoslovenské prvky sa neobjavujú. Je však veľmi charakteristická strata niektorých nápadných skalických prvkov. Je to predovšetkým nedôsledný odraz jotácie po pĕrných spoluhláskach pred *e* < *ě*: *W Královge ge desek dosti; W Čačowgě sú pálenáry; Či ge to pachola, gako kwět* — ale *Co sklamáš gednu, dwe, na to ti nic nedbag; Netreba mně masstal teplá, / Ani tebe panna pekná*. Objavujú sa párové mäkké spoluhlásky na konci slov, čo neexistuje v skalickom nárečí (Štolc, 1994, s. 103): *Gá sem istě ten, / Za njms dnessnj deň; Stratila sem kameň nad slunce gasněgssj; Za nassjma humny gačmeň ssestrožký*. Skalické nárečie sa odlišuje od iných západoslovenských a stredoslovenských nárečí výskytom prípony *-u* v tvaroch 1. os. sg. prít. č. slovies. V týchto pesničkách síce máme skalické tvary (*Rád bych pozdwjhel mú hlawu / ssak pro mdlobu nemozu; A gá ale od teg chwjle nechcu sa wjc ženiti*), ale jasne prevažujú celoslovenské (*Zawedem ho do Nadássa, / Naučá ho očenassa; Ked pugdem okolo Pesstu a Budjna, / Napigem sa gá tam červeného wjna; Cesta mila cesta, či ťa skoro pregdem, / Fragjerečka moga, či ťa zdrawú nagdem*).

Ako sme už spomínali vyššie, stredoslovenské básnické koiné preniklo aj do východoslovenskej tvorby, ale zdá sa, že o niečo neskôr. O zapojení územia východného Slovenska do tohto integračného procesu svedčí napr. jazyk Spevníka Alojza Dortsáka, pochádzajúceho z roku 1838. Veľmi nápadným javom tohto nárečia je okrem iného asibilácia a úplná absencia slabičných *ŕ* a *ĺ*. Čo sa týka asibilácie, na rozdiel od západného Slovenska sa na východnom Slovensku nepovažovala za veľmi neestetický znak, preto písomnosti východoslovenskej proveniencie tento jav veľmi dobre fixujú. To isté sa dá povedať aj o východoslovenských pesničkách z Národných spievaniek J. Kollára. V piesňach zo spevníka A. Dortsáka sa však tvary s asibiláciou a bez nej používajú popri sebe:

Teraz gu žalugece, že Duch na druhim Svete; Ktera kumne večar pride, / zamisi na chleb w korice, / tota isce moga budze, ked nezbalamuca Lude; Aže se jej ten chleb zdari / weceru smačnu navari, nepustim gu z Domu meho, až do wesela sameho.

To isté sa dá povedať aj o používaní slabičných spoluhlások:

O Bože z Nebe, dekugem tebe, ze Serdce, ze Srdce, že wssecko krasne; pri Dunaji na Brizečku mal sem perwssu Frajirečku; Z daleka mne chlapci znali, i prezenti prinassali, / Hustki Šali i perstene, čerewičky premilene; Ale žena ass do smrti / mozgi pige, hlawu werci.

Tieto prvky sa majú hodnotiť ako pôvodne stredoslovenské, pretože čeština na východnom Slovesku nikdy nemala pevné postavenie a západoslovenské nárečia sa od východoslovenského územia nachádzajú dosť ďaleko a nemajú bezprostredný styk s východosloveskými nárečiami. Okrem toho sú tu aj iné stredoslovenské prvky: zámeno *čo* (*Wsse poslussna bula vam, čo ga otim dobre znam; Čo naložiss na wdowicu, kupiss sebe Jalovicu*), konkurencia tvarov nom. ak. sg. podstatných mien str. rodu na *-ce* (strsl.) a (výchsl.) *-co* (*Daremne mladenče twoge Srdce / kdiž nesmiss milovac panni wiceg; Calkem otim kdiž dobre zwiss, ktomu i geg serdco skussiss*), konkurencia tvarov inštr. sg. podstatných mien muž. rodu s príponou *-om* (strsl.) a *-em* (výchsl.) vrátane etymologickej prípony v príslovke *calkom — celkem* (*Uhrinka zas calkom smela; Nechcem gich bic kamaratom; Ked sem ja bul mladenečkem, hodziwal sem pod pirečkem*) atď.

Máme k dispozícii jazykový materiál aj z iných rukopisných spevníkov, potvrdzujúci myšlienku o postupnom vytváraní stredoslovenského básnického koiné, ktoré zo stredoslovenského územia prenikalo do všetkých regiónov Slovenska. Je samozrejmé, že nie sú známe všetky okolnosti vzniku tých-ktorých spevníkov, preto v zásade viaceré uvedené fakty sa nemôžu pokladať za stopercentne presvedčivé, ale množstvo týchto faktov je predsa len zárukou opodstatnenosti vyslovenej hypotézy. Všetky uvedené dôkazy totiž nemôžu byť spochybnené.

Literatúra

AUTY, R.: The Role of Poetry in the Early Nineteenth-century Slavonic Language Revivals. Revue des études sud-est européennes, *11*, 1973, č. 1, s. 31—37.

FERENČÍKOVÁ, A.: K výkladu platnosti rytmického zákona v slovesných tvaroch typu *kúpia, súdia* v stredoslovenských nárečiach. Jazykovedný časopis, *26*, 1965, s. 51—62.

HABOVŠTIAK, A.: Oravské nárečia. Bratislava, Veda 1965. 544 s.

HURBAN, J. M.: Slovensko a jeho život literárni. (Pokračovaňje.) Slovenskje pohladi na vedi, umeňja a literatúru. Ďjel I. Svazok 2. 1847, s. 1—77.

LIFANOV, K. V.: „Nacionaľnyje pesni" J. Kollára kak istočnik izučenija stredneslovackogo fo-lklorno-poetičeskogo kojne. Sovetskoje slavianovedenije, 1990, č. 5, s. 47—53.

MINÁRIK, J.: Piesne a verše pre múdrych i bláznov. Bratislava, Tatran 1969. 616 s.

ORAVEC, J.: Reč ľudových piesní a nárečová norma. In: Jazykovedné štúdie. 2. Bratislava, Vydavateľstvo SAV 1957, s. 74—85.

PIŠÚT, M.: Počiatky básnickej školy Štúrovej. Práce učené společnosti Šafaříkovy v Bratislavě. Zv. 25. Bratislava 1938. 267 s.

RIPKA, I.: Dolnotrenčianske nárečia. Bratislava, Veda 1975. 276 s.

ROSENBAUM, K.: Redaktorove poznámky k jednotlivým básňam. In: S. Chalupka. Básnické dielo. Martin, Matica slovenská 1952, s. 172—188.

Slovenský biografický slovník (od roku 833 do roku 1990). Zv. 2. E—J. Martin, Matica slovenská 1987. 592 s.

STANISLAV, J.: Liptovské nárečia. Turčiansky sv. Martin, Matica slovenská 1932. 564 s.

ŠAFAŘÍK, P. J. — KOLLÁR, J. a iní: Pjsně světské lidu slowenského w Uhrách. Swazek 2. W Pessti 1827. 166 s.

ŠKULTÉTY, J.: Literárno-historické drobnosti. Slovenské pohľady, *17*, 1897, s. 125—128.

ŠKULTÉTY, J.: Literatúra a umenie. Slovenské pohľady, *30*, 1910, s. 380—384.

ŠKULTÉTY, J.: Slovenský pravopis. In: J. Škultéty. Dielo 7. Jazykoveda. Zostavil J. Chovan. Martin, Matica slovenská 1992, s. 7—28.

ŠTOLC, J. a kol.: Atlas slovenského jazyka. I. Vokalizmus a konsonantizmus. Časť prvá — mapy. Bratislava, Vydavateľstvo SAV 1968. 314 s.

ŠTOLC, J.: Atlas slovenského jazyka. II. Flexia. Časť prvá — mapy. Bratislava, Veda 1981. 316 s. Časť druhá — Komentáre. Bratislva, Veda 1978. 188 s.

ŠTOLC, J.: Slovenská dialektológia. Bratislava, Veda 1994. 179 s. + 37 máp.

Milan Ferenčík

ŠTRUKTÚRA ROZHLASOVÉHO DIALÓGU

Jazyk spoločenských komunikačných prostriedkov sa v posledných rokoch stal objektom výrazného záujmu svetovej lingvistiky, čo pravdepodobne súvisí s ich stále narastajúcou úlohou v živote súčasného človeka. Tento záujem je živený aj orientáciou niektorých západných jazykovedných smerov (analýza diskurzu, textová analýza, konverzačná analýza) smerom k skúmaniu fungovania jazykového kódu v autentickej komunikácii. V kontexte českej a našej jazykovedy sa ešte výraznejší záujem neprejavil, hoci sa objavili čiastkové prístupy k tejto téme (napr. Hlavsa, 1990; Müllerová — Šimečková, 1987; Hoffmannová, 1994; Hoffmannová — Müllerová, 1992). V článku sa budeme zaoberať opisom komunikačnej udalosti, ktorá sa realizuje ako rozhlasový dialóg medzi redaktorom a súkromnou osobou po telefóne a pokúsime sa načrtnúť jej štruktúrny vzorec, jednotlivé fázy jej priebehu a komunikačné úlohy účastníkov.

Rozhlasové dialógy ponúkajú na výskum autentickej reči technicky ľahko prístupný a veľmi kvalitný materiál. Tento druh rozhlasovej relácie, ktorá je produktom istej demokratizácie spoločnosti, umožňujúcej poslucháčovi v živom vstupe do vysielania predniesť svoje názory, predstavuje istý špecifický typ inštitucionálnej interak-

cie, ktorej hlavnými participantmi sú rozhlasový redaktor ako zástupca a predstaviteľ inštitúcie a súkromná osoba — poslucháč. Príznačnou črtou inštitucionálnej interakcie je asymetria sociálnych a komunikačných úloh. Sociálna asymetria vyplýva z rozdielneho postavenia participantov na škále spoločenského postavenia: inštitúcia reprezentovaná jej predstaviteľom je tým participantom interakcie, ktorý sa vyznačuje vplyvom, mocou a nadriadenosťou, vyplývajúcou z toho, že má a ponúka niečo, čo súkromná osoba nemá a potrebuje, a tým je podriadeným účastníkom interakcie. Komunikačná asymetria nastáva obojstranným súhlasom participantov vstúpiť do interakcie a zúčastňovať sa na jej priebehu prevzatím istých vopred stanovených komunikačných úloh s pomerne pevne určenými pravidlami komunikačného správania sa. Rozhlasový dialóg je tu špecifický v tom, že podriadený účastník vstupuje do interakcie z vlastnej iniciatívy a tým dobrovoľne preberá úlohu podriadeného participanta. Jeho komunikačná podriadenosť sa teda prejavuje tým, že v interakcii sa dá dobrovoľne viesť redaktorom a rešpektuje jeho záujem o hladký priebeh rozhovoru, v ktorom sa bude vyjadrovať k istej dohodnutej téme a v ktorom bude musieť do istej miery prispôsobiť svoje bežné interakčné postupy — rešpektovať isté pravidlá výmeny replík, rešpektovať redaktora, ktorý kontroluje a reguluje priebeh rozhovoru. Pravidlá rozhovoru a priebehu dialógu nie sú prísne stanovené, zrejme ide o dodržiavanie kooperatívneho princípu v Griceovom chápaní na úrovni bežnej komunikácie. Asymetria, prejavujúca sa v oscilácii medzi kooperatívnym a konfliktným priebehom interakcie (Hoffmannová, 1994), príznačná pre inštitucionálne rozhovory, je tu prítomná iba okrajovo. Prevažuje nekonfliktný spôsob vedenia rozhovoru, zdôrazňujúci zhodu, porozumenie, pochopenie a obmedzujúci možnosť vzniku konfliktu, „obrusujúci hrany" názorov, zdôrazňujúci zhody a podobnosti, smerujúci k harmonickému koncu. Je to pravdepodobne v súlade s filozofiou programu a typom osobnosti redaktora.

Najprv sa niekoľkými poznámkami budeme venovať všeobecnej charakteristike a špecifikám rozhlasového telefonického rozhoyoru, ktoré v porovnaní s bežným telefonickým rozhovorom zásadným spôsobom vplývajú na jeho priebeh, na komunikačné správanie sa účastníkov a pod. Telefonický rozhovor je formou sprostredkovaného kontaktu, realizovaného telefónnymi linkami — teda špecifickým komunikačným kanálom. Komunikanti nemajú možnosť vizuálneho kontaktu, zvukový kontakt výlučne slúži na prenos informácie. Z toho dôvodu je kvalita spojenia mimoriadne dôležitá. Platí to, samozrejme, o to viac pre rozhlasový telefonický rozhovor, kde sa kanál násobí — pribúda ešte jeden, ním sú rozhlasové vlny, pričom pravdepodobnosť vzniku komunikačného šumu sa zvyšuje a v prípade nedostatočnej kvality rozhovoru v záujme dodržania technickej kvality programu je občas nevyhnutné rozhovor prerušiť či dokonca skončiť. Ďalším špecifikom rozhlasového telefonického rozhovoru je to, že ide o rozhovor verejný, vysielaný rozhlasom ako verejnoprávnou inštitúciou so širokým poslucháčskym zázemím. Redaktor je verejným činiteľom, dbá na kultivovanosť jazykového prejavu a kultúru výrazu, program má istú koncepciu, za ktorú redaktor

nesie zodpovednosť a ktorej sa pridržiava, vlastnú réžiu programu teda drží v rukách on. Navyše program sa vysiela naživo, priamo do éteru (téma, neistota z vystupovania na verejnosti v živom programe je často explicitne vyjadrená volajúcim). Téma rozhovoru je poväčšine vopred stanovená a úlohou redaktora je zabezpečiť, aby sa s väčšími či menšími odchýlkami dodržiavala. Istá tolerancia sa však akceptuje. Kľúčovou úlohou redaktora je však prinajmenšom rovnakou mierou ako volajúceho mať účasť na negociácii významu a koordinovať túto negociáciu medzi volajúcim a hosťom programu, tretím participantom v interakcii, ktorý je do programu pravidelne prizývaný.

Na základe našej analýzy nahrávok rozhlasových dialógov (asi 20 rozhovorov nahraných v priebehu roka 1994) a zovšeobecnenia priebehu rozhovorov sme navrhli model telefonického „nočného" dialógu, vzorec, ktorého realizácia je, samozrejme, vždy konkrétna. Z veľkej časti ide o rituál, predovšetkým vo fázach nadväzovania a ukončenia kontaktu. Tvorivé napätie vzniká úsilím redaktora do istej miery obísť tento rituál, oživiť ho a obohatiť nezvyčajnými vyjadrovacími prostriedkami alebo aspoň snahou príliš sa neopakovať. Náš štandardný model rozhlasového dialógu pozostáva z týchto fáz:

1. nadviazanie technického kontaktu účastníkov,
2. nadviazanie osobného kontaktu,
3. pokyn pre začiatok vlastného rozhovoru na danú tému (iniciačná replika),
4. vlastný rozhovor — séria replík,
5. výzva na ukončenie rozhovoru,
6. prijatie, resp. neprijatie výzvy skončiť,
7. ukončenie osobného kontaktu,
8. ukončenie technického kontaktu.

Tieto fázy sú identifikované signálmi, ktoré vysiela účastník rozhovoru. Na zjednodušenie rátame s jedným účastníkom — volajúcim (V) a jedným redaktorom (R). Domnievame sa, že počet účastníkov na obidvoch stranách nemá zásadný vplyv na štruktúrny model rozhovoru, ten zostáva rovnaký, ale v prípade viacerých účastníkov (dvaja volajúci na linke, jeden redaktor a obligátny hosť či viacerí hostia) sa rozhovor stáva mnohovrstvovým a znáročňuje sa, čím sa zachytenie jeho štruktúry stáva problematickejšie.

Interakčná aktivita komunikantov vyplýva z ich postavenia v komunikácii, t. j. z komunikačných úloh, ktoré obsadzujú. Tieto úlohy buď vyplývajú z neprízнakového postavenia komunikantov v interakcii (primárne úlohy), alebo sú výsledkom istého posunu v smerovaní komunikačnej aktivity (sekundárne úlohy). Komunikačnými úlohami v našom prípade rozumieme obsadenie jednotlivých fáz interakcie komunikačnou aktivitou účastníkov.

A. Primárne úlohy: 1. spoločné obidvom komunikantom — R + V: 1, 2, 4, 7, 8; 2. jedinečné, vlastné iba jednému komunikantovi — R: 3, 5, V: 6.

B. Sekundárne úlohy: R — 6, V — 5.

Ak vychádzame z toho, že redaktor primárne vedie rozhovor, je zodpovedný za jeho priebeh, dynamiku, do značnej miery aj za obsah (aspoň snahou pridržiavať sa diskusnej témy večera), má v rukách kľúčové riadiace funkcie:

— iniciovať kontakt technický/osobný (1, 2),
— vyslať signál na začatie vlastného rozhovoru o danej téme (3),
— viesť rozhovor a mať účasť na ňom ako (rovnocenný) komunikant (4),
— vyslať signál na skončenie rozhovoru (5),
— iniciovať ukončenie osobného/technického kontaktu (7, 8).

S výnimkou akceptovania, resp. odmietnutia signálu na skončenie rozhovoru (6) redaktor primárne plní všetky modelové úlohy, pričom za kľúčové riadiace úlohy pokladáme úlohy 3 a 6.

Na druhej strane, uvažujúc o volajúcom ako komunikantovi, ktorý je v modelovej situácii v subordinatívnom vzťahu k redaktorovi a obsadzuje riadené úlohy, rozsah jeho komunikačnej aktivity sa obmedzuje na:

— účasť na priebehu vlastného dialógu (4),
— prijatie signálu na skončenie dialógu (6).

Niektoré úlohy sú primárne recipročne vykonávané obidvoma komunikantmi, pričom aj v nich sa prejavuje riadiace postavenie R, ide o úvodné a záverečné kontaktové fázy dialógu — 1, 2, 7, 8. Schematické znázornenie tohto štandardného modelu je na schéme 1.

Schéma 1

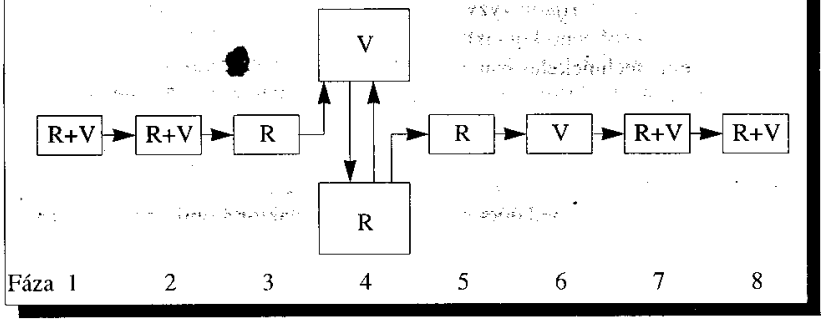

Obsadenie jednotlivých fáz (distribúcia komunikačných úloh) komunikantmi potom vyzerá takto:

1. R + V, 2. R + V, 3. R, 4. R — V, 5. R, 6. V, 7. R + V, 8. R + V.

V reálnej komunikácii môže dôjsť k odklonu od tejto modelovej situácie, a tak možno uvažovať o upravenom modeli, v ktorom sa prejaví istá výmena úloh medzi R a V. Ide o fázu 5 — vysielanie signálu na ukončenie, ktorú preberie volajúci (funguje tu Griceov kooperatívny princíp, maxim kvantity, keď V si je vedomý istého

časového obmedzenia, a zrejme aj Leechov zdvorilostný princíp, maxim taktu, skromnosti a pod.). Redaktor potom obsadzuje fázu 6 a preberá subordinatívnu rolu — prijíma (preferovaná voľba, nepríznaková) alebo zamieta (príznaková voľba) signál na ukončenie. Modifikáciu štandardného modelu navrhujeme na schéme 2.

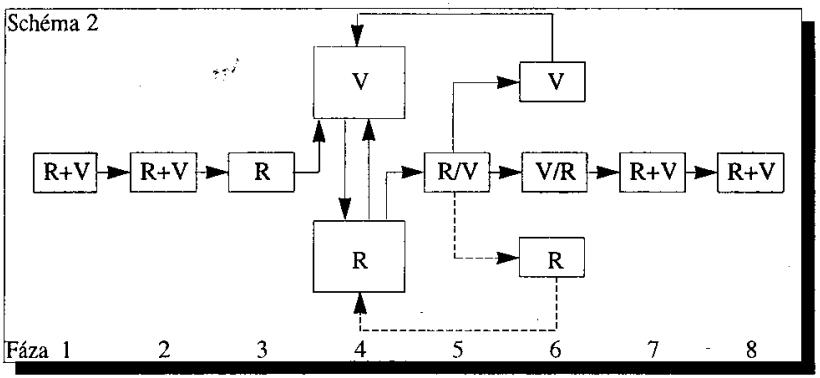

Obsadenie jednotlivých fáz v upravenom modeli vyzerá takto:

1. R + V, 2. R + V, 3. R — V, 4. R, 5. R (V), 6. V (R), 7. R + V, 8. R + V.

Priebeh dialógu z hľadiska replikovej výstavby možno znázorniť takto:

(1 R — 1 V) — (2 R — 2 V) — 3 R — (4 R — 4 V) — 5 R — 6 V — (7 R — 7 V) — (8 R — 8 V).

Repliky uvedené v zátvorkách vyjadrujú ich výskyt vo viac či menej ritualizovanej podobe — najčastejšie v pároch (napr. úvodné a záverečné pozdravy, otázka — odpoveď), ale aj vo viacčlenných replikových výmenách.

V nasledujúcej časti sa budeme zaoberať stručnou charakteristikou jednotlivých fáz rozhovoru a komunikačným správaním sa komunikantov.

1. fáza — nadviazanie technického kontaktu.

Táto fáza dokazuje, aký dôležitý pre priebeh komunikácie a jej kvalitu je komunikačný kanál. Ide o hraný, fingovaný kontakt, kontakt pre poslucháčov, pretože špecifikom tohto typu telefonického rozhovoru je, že skutočný telefonický kontakt je nadviazaný už skôr, „mimo éteru", neverejne, bez účasti poslucháča v réžii (často je to zjavné z redaktorovho uvedenia rozhovoru, napr. *Práve sme dostali pokyn z réžie, že na linke máme ďalšieho záujemcu...*).

Najčastejšou realizáciou kontaktu je obligátne ohlásenie sa *Haló*, ktorého funkcia sa kontaktom vypĺňa, je prítomná tam, kde je kontakt ohrozený, jeho kvalita je znížená, príp. je kontakt úplne prerušený. Inou formou kontaktovania sa je recipročný pozdrav (*Želám vám*) *dobrý večer*, ktorý supluje *Haló*, typické pre tento komunikačný kanál.

Súčasťou technického kontaktu často býva zhodnotenie kvality či nekvality telefónneho spojenia (*Spojenie je výborné*). V prípade jeho nekvality kontaktovanie pokračuje násobením párovej repliky pozdravu až do dosiahnutia potrebnej technickej kvality spojenia.

V závislosti od moderátorského štýlu redaktora je táto fáza rozlične dlhá, viac či menej prepracovaná, Platí však všeobecná zásada jej stručnosti a vysokej ritualizovanosti, rutinnosti a obmedzovania na minimum.

2. fáza — nadviazanie osobného kontaktu.

Tu zahŕňame prípady replík, plniacich viac-menej fatickú funkciu. Táto fáza je realizovaná buď jednostranne (bez opätovania), v analyzovanom materiáli iba volajúci (poďakovanie sa za spojenie, ocenenie kvality a úrovne relácie, želanie zdravia), alebo obojstranne za iniciácie redaktora (*Vítam vás...*). V značnom počte analyzovaných rozhovorov 2. fáza absentuje. Je možné, že istý stupeň osobného kontaktovania prebieha už v 1. fáze (pozdravy ako fatické kontaktové prostriedky, porov. Ferenčík, 1992) a explicitná 2. fáza je potom redundantná. Navyše je možné uvažovať o opodstatnenosti, potrebnosti tohto druhu kontaktu v tomto type inštitucionálnej interakcie (v takom prípade by sa jeho absencia nepociťovala príznakovo) v porovnaní s napr. bežným súkromným telefonickým rozhovorom.

3. fáza — iniciácia vlastného dialógu.

Iniciácia je zväčša explicitná (*Nech sa páčí*) alebo úlohu signálu plní pozdrav redaktora. Signál teda vysiela vždy redaktor. Ak explicitný signál nie je prítomný, možno uvažovať o modeli, schéme dialógu, prítomnom vo vedomí participantov, ktorí intuitívne vycítia chvíľu, keď je vhodné a žiaduce prejsť „k veci". Tento intuitívny model má uvoľnenejšiu štruktúru, čo umožňuje aj prehodenie fáz, napr. 3 — 2 (redaktor vyzýva priamo na vyjadrenie sa k vlastnej téme, ale volajúci cíti potrebu nastoliť aj osobný kontakt), alebo priebeh rozhovoru v poradí 1 — 2 — (3) — 4 (absentuje iniciačná replika redaktora).

4. fáza — vlastný rozhovor.

Teraz sa nezaoberáme touto fázou bližšie, je však možné analyzovať jej priebeh — komunikačnú aktivitu participantov v mnohých smeroch, napr. skúmanie interakčných mechanizmov, ako je striedanie replík (turn-taking), ďalej negociácia významu (negotiation of meaning), zbližovanie konverzačných štýlov, dodržiavanie noriem komunikácie podľa Gricea, zdvorilostného princípu podľa Leecha — takt, resp. netaktnosť (iné zásady kooperatívneho princípu), konkrétna realizácia komunikačnej a sociálnej asymetrie komunikantov, rečové akty, napĺňajúce obsah párových replík (adjacency pairs) ako základných štruktúrnych prvkov rečovej komunikácie a pod.

5. fáza — signál na ukončenie rozhovoru.

Z postavenia R v štandardnom modeli rozhovoru prináleží vysielanie tohto signálu práve redaktorovi, volajúci ho rešpektuje alebo nerešpektuje. Ak nie, roz-

hovor sa vracia späť do 4. fázy a postupuje sa rovnako (porov. modifikovaný model).

Signál vyslaný explicitne má niekoľko realizácií: najčastejšie je vyjadrením poďakovania: *Ďakujeme*, otázkami: *Spokojná?, Stačí vám naša odpoveď?* alebo inak: *Tak vám to zo srdca želáme* a pod. Ak ho vysiela volajúci, zrejme znova ide o uplatnenie kooperatívneho princípu (je si vedomý, že hovorí príliš dlho — *Už by som mal končiť, ale...*). Ojedinele je signál zakomponovaný už do úvodnej repliky volajúceho — *Ja by som mal asi len toľko...*

Zovšeobecnene možno povedať, že záverečná fáza dialógu sa negociuje. Ide o taktnú hru, akýsi opatrný rituálny tanec: vyslanie a zamietnutie signálu skončiť môže byť opakovanou záležitosťou, no posledný a definitívny signál vyšle zvyčajne R.

6. fáza — prijatie/neprijatie signálu skončiť.

Ide o druhý člen repliky, iniciovanej vo fáze 5.

Prijatie. — Funkciu primárne plní volajúci, je to nepríznaková voľba v interakcii (preferovaný člen párovej repliky), keďže pracuje proti kooperatívnemu princípu, prevažne je implikovaná. U volajúceho je častejšia. Sekundárne a zriedkavejšie ju plní aj redaktor, a to zvyčajne súhlasným a zhrnujúcim *Dobre*.

Neprijatie. — Je to príznaková čiže nepreferovaná voľba, realizuje ju výlučne volajúci. Sleduje tým záujem predĺžiť rozhovor, pokračovať v ňom až do naplnenia vlastného pocitu komunikačnej nasýtenosti, splnenia komunikatívneho zámeru.

7. fáza — ukončenie osobného kontaktu.

Nadviazanie kontaktu medzi účastníkmi rozhovoru v úvode niekedy absentuje alebo je nevýrazné, jeho skončenie je však členitejšie a prepracovanejšie (participanti sa názorovo zoznámili, zblížili, často vysielali na rovnakej „vlnovej dĺžke") — rozhovor je spoločným konštruktom, výsledkom spoločného úsilia obidvoch participantov. Zrejme ide o vlastnosť, príznačnú pre neformálny kontakt všeobecne. Z obidvoch strán ide zväčša o kladné ocenenie rozhovoru. Ide o recipročné repliky — poďakovanie, želanie úspechov, všetkého dobrého.

Ojedinele je to aj záverečná fáza rozhovoru vôbec, t. j. chýba technické ukončenie. Prechod k 8. fáze býva plynulý, inventár prostriedkov pre obidve fázy sa čiastočne prekrýva.

8. fáza — ukončenie technického kontaktu.

Inventár je obmedzený a vysoko ritualizovaný: zvyčajne ide o pozdrav (*Dobrú noc, Dovidenia*) a rituálnu formulku *Dopočutia*. Na rozdiel od nadviazania technického kontaktu v úvode rozhovoru jeho skončenie nie je fingované, ide naživo do éteru.

Osobitne treba spomenúť prípady vstupu média do priebehu rozhovoru v podobe prerušenia telefonického kontaktu v ktorejkoľvej fáze, čomu zodpovedá príslušné komunikačné správanie redaktora, ktorý buď rozhovor ukončí, alebo v roz-

hovore pokračuje v štúdiovom obsadení v akomsi fiktívnom dialógu s participantom ďalej.

Záver. V štúdii sme sa pokúsili o sondu do mnohovrstvovej problematiky prirodzeného rozhovoru v istej konkrétnej situácii a tým aj o čiastkový príspevok k výskumu slovnej komunikácie v intenciách metodológie disciplín, spomínaných v úvode. Domnievame sa, že ide o veľmi perspektívnu oblasť výskumu, rozširujúceho dimenzie jazykovedného skúmania, ale na druhej strane svojím multidisciplinárnym prístupom k rečovej interakcii o oblasť náročnú, no veľmi zaujímavú.

Literatúra

FERENČÍK, M.: Poznámky k fatickej funkcii pozdravov v slovenčine. Slovenská reč, *57*, 1992, s. 25—29.

HATCH, E.: Discourse and Language Education. Cambridge Language Teaching Library. Cambridge, University Press 1992.

HLAVSA, Z.: K jazykovědné analýze komunikace v hromadních sdělovacích prostředcích. Slovo a slovesnost, *51*, 1990, s. 124—130.

HOFFMANNOVÁ, J.: Projevy taktu (a beztaktnosti) v televizních rozhovorech. Slovo a slovesnost, *55*, 1994, s. 194—201.

HOFFMANNOVÁ, J. —MÜLLEROVÁ, O.: Vývoj a současné akcenty analýzy dialogu. Slovo a slovesnost, *53*, 1992, s. 119—122.

LEECH, G.: Principles of Pragmatics. Longman 1983.

MÜLLEROVÁ, O. (rec.): Cheepen, Ch. — Monaghan, J., Spoken English. A Practical guide. London and New York, Pinter Publishers 1990. 215 s. In: Slovo a slovesnost, *55*, 1994, s. 75—78.

MÜLLEROVÁ, O.: Principy strukturace dialogu. Slovo a slovesnost, *48*, 1987, s. 98—109.

MÜLLEROVÁ, O. — ŠIMEČKOVÁ, A.: Způsoby a prostředky navazování kontaktu v telefonických rozhovorech. Slovo a slovesnost, *49*, 1987, s. 292—300.

Marta Bugárová

O RYTME V HOVORENÝCH PREJAVOCH

1. Výskumy fyziológie a akustiky v oblasti rytmu potvrdzujú, že pocit rytmu u človeka súvisí s motorikou organizmu, že je to vrodená vlastnosť človeka (Ganog, 1976). Vysvetľuje sa to tým, že ľudský organizmus sa vyvíja a existuje v rytme určitých fyziologických javov, činnosť vnútorných orgánov človeka je rytmická; rytmus možno pozorovať pri dýchaní, pri činnosti srdca, pri chôdzi a pod. V hudbe, tanci či poézii aj v iných druhoch umenia sa rytmus využíva funkčne ako estetická kategória.

Vzniká tu otázka, čo takúto pravidelnosť rečového rytmu vytvára a aké segmenty reči môžu byť rytmickými jednotkami. V súvislosti s rozvojom lingvistiky textu sa hovorí aj o striedaní väčších úsekov než sú slabiky, a to o striedaní časovo a skladobne izochrónnych úsekov (Kráľ, 1989). Je však potrebné rozlišovať dva druhy izochrónnosti — objektívnu (reálne existujúcu) a subjektívnu (tak, ako ju vnímame). V súvislosti s tým treba spresniť aj pojem času; možno totiž hovoriť o dvoch kategóriách času — o reálnom a perceptívnom čase. Perceptívny čas je formovaný vnútornými biologickými rytmami ľudského organizmu. Dôležitú úlohu pritom zohrávajú psychické stavy a pocity ľudského subjektu. Výsledky výskumu v tejto oblasti ukazujú, že pri určovaní izochrónnosti periodických javov rečového rytmu sa vychádza z perceptívneho času (porov. Moles, 1966).

2. Po všeobecne formulovaných vlastnostiach rytmu a jeho využívaní sa v príspevku zameriame na realizáciu a funkciu rytmu v konkrétnych hovorených prejavoch. (Vychádzame pritom z vlastných záznamov rozhovorov, ktoré využívame ako dokladový materiál.) Tu však nejde o takú zámernú a funkčnú organizáciu rytmu ako napr. v poézii a umeleckej próze. Potvrdzuje sa, že rytmus v bežnej reči, smerujúci od taktu k vete, sa realizuje v rozložení vyšších jednotiek — syntagiem, viet, súvetí, odsekov i makrokompozície (Sabol, 1977, s. 36). V takýchto jednotkách rečového prejavu môže byť rytmus výraznejší, v iných je menej výrazný, ale i pravidelnosť môže mať rôzne stupne. Pravidelnosť rytmu závisí totiž od rozličných okolností, ako je typ dialógu, téma, komunikačná situácia, temperament a momentálna nálada účastníkov dialógu. Striedanie rytmických úsekov s väčšou a menšou pravidelnosťou vytvára neobyčajne pružný rytmický celok.

Nositeľom rytmických tendencií v hovorených textoch je opakovanie slov alebo aj slovných spojení, napr.

Videli sme len *samých* cudzincov, *samých* neznámych ľudí. — *Neľutujem ho*, vôbec *ho neľutujem*.

Rytmizujúcu tendenciu má opakovanie výrazu aj na väčšej textovej ploche:

Mohol som odísť z domu preč, kým sa dalo. *Mohol som* odísť aj s rodinou. Možno by nám šťastie prialo. *Mohol som*, no teraz je už neskoro.

Opakovanie slov je typické najmä v dialógoch. Súvisí to predovšetkým so snahou o zvýšenie intenzity výrazu. Často má kontaktovú funkciu:

— Tak čo, *sadíte, sadíte?*
Sadíme, sadíme.

Rytmizovať text môže aj prítomnosť viacerých synoným, ktoré gradujú význam výpovede svojou sémantickou príbuznosťou:

Naša záhrada sa premenila na veľké *cvičisko*, na *arénu*. — *Čakali sme* na nich celý deň, ba *striehli sme* aj na druhý. — Volali sme za ním, ale on *beží, uháňa*, až sa za ním práši.

Synonymné výrazy môžu byť priradené asyndeticky i polysyndeticky do syntagiem alebo aj súvetí. Hromadenie synoným v hovorených prejavoch má emocionálno-expresívny charakter.

Hovoreným prejavom dodáva rytmickosť aj výskyt jednoslabičných slov. Pri rytme je dôležité najmä správne poradie takýchto slov vo vete. Rytmicky nesamostatné slová, ako sú napr. enklitiky a proklitiky, tvoria rytmický celok iba s plnovýznamovým slovom, a tak dolaďujú rytmus reči. Neprízvučnosť enklitík a ich rytmická závislosť spôsobuje, že nemajú vo vete pevné miesto, musia stáť po prízvučnom slove, na konci taktu, nie na jeho začiatku. Ich poloha závisí od stavby výpovede, od kontextu a iných činiteľov. Tak napr. zvratné zámená *sa, si* vždy stoja na druhom mieste: *smejem sa, kúpem sa, čítam si*. Takisto je to aj vo vete *Kúpem sa každý večer*. Nehovoríme totiž *Každý večer kúpem sa*, ale *Každý večer sa kúpem*. Enklitika *sa* sa tu presunula pred sloveso; vo vedľajšej vete *Keď sa večer kúpem, lepšie spím* sa enklitika *sa* presunula za podraďovaciu spojku, a tak sa vzdialila od slovesa, s ktorým tvorí jeden tvar. Postavenie enklitiky *sa* je tu rytmicky závislé, lebo spolu s iným neprízvučným slovom *keď* tvorí novú rytmickú jednotku, nový takt, kde je proklitika *keď* prízvučná a enklitika *sa* neprízvučná. Neprízvučné slová majú v hovorených textoch tendenciu zaraďovať sa vedľa seba (v hlavných aj vedľajších vetách):

*Sa*dol som si *ved*ľa *ne*ho. *Ne*dúfal som, *keď* sme sa *stret*li, *že* by sa *úpl*ne *zme*nil.

Rady slov *sadol som si, nedúfal som, keď sme sa, že by sa* tvoria samostatné takty, v ktorých enklitiky *som, si, sa, by* sú neprízvučné.

Postavenie enklitík *sa, si* na začiatku vety v hovorených prejavoch je príznakové, expresívne. Takéto výpovede sa používajú v emotívnych situáciách najmä v dialógoch:

— Čo nové doma?
— *Sa* mi ani nesníva!

— A čo povieš v škole?
— Že meškal autobus.
— *Si* mi ty za študenta!

Pre správny rytmus akéhokoľvek textu a teda aj hovorenej reči je dôležité postavenie slovesa vo vete. Vnútorný rytmus vety s uplatnením syntagmatického princípu utvára celkovú slovoslednú štruktúru vety. Na tento fakt poukazuje F. Kočiš (1993) a dokazuje, že centrálne postavenie slovesa v prísudku vety (nie

na 2. mieste vo vete) dynamizuje vetu a dodáva jej náležitý rytmický pôdorys, porov. vety:

Študenti *nespĺňajú* na prijímacích skúškach všetky podmienky, ktoré určila fakulta. — Na prijímacích skúškach študenti *nespĺňajú* všetky podmienky, ktoré určila fakulta.

V hovorenej reči sú typickými jednotkami syntagma a veta, často aj neúplná veta. V dialógu sa veta často kryje s replikou:

— Hľadáš niečo?
— A čo ťa je...pero som stratil!

Vyššie rytmické jednotky, ako je odsek, sa oveľa viac vyskytujú v písaných reprodukovaných textoch:

Stále chcela niečo zaplatiť pánu vedúcemu, že aby to len nehlásil, aby to nehlásil, ona to nepreží je, no ale pán vedúci povedal, to je moja povinnosť, to ja musím, to je v mojom záujme. Viete, že to sú skúsenosti z obchodu, že to naozaj vycítite. To chovanie, to vycítite (citované podľa Findra — Patáková, 1990).

V hovorených prejavoch jestvuje akési programovanie rytmu stôp a taktov čiže rytmická perspektíva (Kráľ, 1988, s. 168). Ide tu o určité rytmické usporiadanie taktu s ohľadom na následnosť slov, s ohľadom na programovaný rytmus väčšieho výpovedného celku. Rytmická perspektíva sa v menšej miere uplatňuje pri čítaní, pretože čítajúci nemá dostatočný prehľad o tom, čo nasleduje v texte, ak ide o nezmámy text. Vtedy vznikajú mechanické alebo náhodné rytmické reprodukcie čítanej predlohy, čo sa často prejavuje neistotou v prízvukovaní alebo aj stálym mechanickým prízvukovaním jednoslabičných predložiek. Takéto mechanické prízvukovanie jednoslabičných predložiek — ak nie je funkčné — sa vníma ako trhaná, intonačne chybná reč:

*U*teká *deň za* dňom, *me*siac *za* mesiacom, *rok za* rokom.

Prízvuk na predložke môže byť príznakový, keď sa pri prízvukovaní sledujú významové zretele:

*Blí*zko *bo*lo *ja*zero. *Zi*šli sme sa *pri* jazere a *pri* tom *ja*zere *bo*la *cha*ta.

Prízvučné slabiky v tomto prehovore a teda aj prízvučné jednoslabičné predložky spôsobujú rytmické vlnenie prehovoru.

Rytmická perspektíva sa aj v hovorených prejavoch prejavuje v zákonitosti: čím dlhšie je slovo po jednoslabičnej predložke, tým väčšia je tendencia predložku neprízvukovať:

*Spo*lieha sa na *cu*dziu *po*moc. Do *ro*boty sa *ne*núti.

Na presunutie prízvuku v hovorených prejavoch má vplyv predovšetkým dôrazový činiteľ (porov. Sabol — Zimmermann, 1994, s. 25). V spojeniach jednoslabičnej predložky s jednoslabičným slovom (najmä s ukazovacím zámenom) sa prízvuk presúva z predložky na slovo, čím vznikajú príznakové spojenia (*na t ú stranu, do t e j izby*).

O prízvučnosti jednoslabičnej predložky môže rozhodnúť aj rytmická stopa väčších úsekov čiže vnútorný rytmus viet a výpovedí. Hovorí sa napr. o rytmickom echu alebo o rytmickej zotrvačnosti (porov. Kráľ, 1988, s. 168). Napríklad vo vete *Pozrel sa n a mňa, n a teba, n a všetkých* je v prvom predložkovom spojení jednoslabičné neprízvučné slovo. Podľa tohto modelu sa rytmus tvorí v ďalších predložkových spojeniach, hoci po predložkách nasledujú viacslabičné prízvučné slová, a teda predložky by tu mali byť neprízvučné.

V obdobnej vetnej konštrukcii *R o zišli sme sa v š e t ci do r o dín, k známym, do š k ô l* je v slovných spojeniach predložka neprízvučná podľa neprízvučnej predložky v prvom slovnom spojení.

Takisto prízvučnosť alebo neprízvučnosť proklitiky závisí od toho, čo po nej nasleduje. Napríklad vo vete *V e del som, že t o to b u de j e ho k o niec* je spojka *že* neprízvučná, lebo nasleduje slovo s prízvukom. Avšak vo vete *V e del som, ž e to už b u de j e ho k o niec* je spojka *že* prízvučná, lebo nasledujú dve neprízvučné jednoslabičné slová. Spojka *že* býva neprízvučná aj v takom prípade, keď po nej nasledujú dve jednoslabičné slová, pričom druhé jednoslabičné slovo je predložka, ktorá musí byť prízvučná pred neprízvučným slovom, a spojka *že* pred prízvučným slovom musí zostať neprízvučná:

Myslím, že *za* ňou *ne*šiel. *Ces*tou späť *dú*fal, že *na* ňu *za*budne.

Rytmický princíp je úzko spojený aj so sémantickým princípom. Vložením vedľajšej vety či niekoľkých viet do hlavnej vety v ústnych prehovoroch sa niekedy celé súvetie môže stať intonačne i významovo neprehľadným. V takomto prípade sa hovorí o porušení rozmerového rytmu (Mistrík, 1966):

Stavba nového domu, *ktorý bude mať dve poschodia, ale bude blízko centra,* má trvať dva roky.

Typické pre hovorené prejavy je aj pravidelné striedanie fonačných úsekov s pauzami. Je tu výrazná tendencia vyrovnávať časové trvanie páuz a fonačných úsekov a taktiež tendencia striedať krátke fonačné úseky s dlhými pauzami a naopak. Hovorené prejavy sa teda vyznačujú zmenou rytmickej perspektívy napr. na rozdiel od písaných reprodukovaných textov, ktoré sú rytmicky stabilnejšie. Pri realizácii páuz a fonačných úsekov je dôležité, aby si hovoriaci uvedomili a správne uplatňovali ich hranice. Každý rytmický úsek treba chápať ako súčasť kontextu alebo situácie, aby sa nenarušil zmysel výpovede; porov. vety: *Hovorili sme s vý-*

znamným činiteľom miestnej organizácie // a starostom obce Valkom. — Hovorili sme s významným činiteľom miestnej organizácie a starostom obce Valkom. Prerušenie rytmického úseku pauzou tu spôsobuje zmenu vo významovej platnosti výpovede.

Rytmus ako štylizačný činiteľ sa v spisovnej slovenčine zapája predovšetkým do štylistickej stavby textu, plní tu štylizačnú funkciu. Má schopnosť spájať jednotlivé úseky rytmickej organizácie, t. j. z menších úsekov formovať väčšie alebo z väčších tvoriť menšie. Stálosť rytmu je príznakom ucelenosti textu alebo jeho častí, kým striedanie rytmov oddeľuje jednotlivé časti textu. Z toho vyplýva, že rytmus má v texte predovšetkým organizujúcu funkciu .

Výrazne sa táto funkcia prejavuje vtedy, keď porovnávame reč zdravého človeka a človeka, ktorý je postihnutý niektorými mozgovými poruchami (Bartko — Drobný, 1991). Reč postihnutého človeka má príznačný mechanický rytmus, pri ktorom opakujúci sa segment reči nie je variantom tohto segmentu, ale je to element, ktorý narúša časovú celistvosť rečového prejavu. Je to neschopnosť správne reprodukovať i jednoduché rytmické štruktúry, ide vlastne o dysfunkciu percepcie trvania času. Na vzťah reprodukcie rytmu k dyslexii poukázala M. Černá (1982).

Rytmus v hovorených prejavoch s rôznym stupňom pravidelnosti môže mať aj emocionálno-estetickú funkciu. Presnosť periodického radu má emocionálno-estetický účinok na človeka, pričom tento účinok je najvyšší vtedy, keď rytmus reči harmonizuje s biorytmami ľudského organizmu. Takúto reč percipient ľahšie vníma. Emocionálne nasýtené časti textu sa často dopĺňajú gestikuláciou, výraznejšou mimikou a inými prostriedkami neverbálnej komunikácie.

Z uvedeného vyplýva, že svoj rytmus má aj bežná hovorená reč, spolu s ostatnými suprasegmentálnymi javmi sa zúčastňuje na štylisticky diferencovanej výstavbe textu. Je to činiteľ, ktorý vychádza z časovej modulácie hlasu a súvisí so silovou úpravou artikulačného prúdu. Rytmus takto organizuje hovorený prejav ako intonačne ucelený útvar komunikácie.

Literatúra

BARTKO, D. — DROBNÝ, M.: Neurológia. Martin, Osveta 1991. 710 s.

ČERNÁ, M. a kol.: Lehké mozkové dysfunkce. Praha, Státní pedagogické nakladatelství 1982. 155 s.

Encyklopédia jazykovedy. Red. J. Mistrík a kol. Bratislava, Obzor 1993. 513 s.

FINDRA, J. — PATÁKOVÁ, M.: Cvičenia zo štylistiky. Bratislava, Slovenské pedagogické nakladateľstvo 1990. 268 s.

GANOG, W. F.: Přehled lékařské fysiologie. Praha, Avicenum 1976. 632 s.

KOČIŠ, F.: Aktuálne členenie, syntagmatický princíp a slovosled. Slovenská reč, *58*, 1993, s. 5—15.

KRÁĽ, Á.: Pravidlá slovenskej výslovnosti. Bratislava, Slovenské pedagogické nakladateľstvo 1988. 632 s.

KRÁĽ, Á. — SABOL, J.: Fonetika a fonológia. Bratislava, Slovenské pedagogické nakladateľstvo 1989. 388 s.

MISTRÍK, J.: Slovosled a vetosled v slovenčine. Bratislava, Vydavateľstvo SAV 1966. 280 s.

MOLES, A.: Teorija informacii i estetičeskoje vosprijatie. Moskva, Mir 1966. 351 s.

SABOL, J.: Prozodická sústava slovenčiny. Bratislava, Metodicko-výskumný kabinet Čsl. rozhlasu 1977. 96 s.

SABOL, J. — ZIMMERMANN, J.: Komunikačný štatút prízvuku v spisovnej slovenčine. Prešov, Filozofická fakulta Univerzity P. J. Šafárika 1994. 94 s.

Eduard Kostolanský

POČÍTAČOVÁ ANALÝZA TEXTOVÝCH KORPUSOV

1. Využívanie textových súborov čiže korpusov v jazykovom výskume nie je nič revolučné. Avšak počítačová analýza korpusov dáva tomuto využívaniu nový rozmer v tom, že umožňuje vytvárať veľmi rozsiahle počítačové korpusy a počítačovo ich efektívne spracúvať. Textové korpusy sa spravidla s tým cieľom zhromažďujú. Tak napr. typickými korpusmi sú korpusy, orientované na štúdium súčasnej slovnej zásoby jazykov. Takýto korpus obsahuje všetky texty niekoľkých ročníkov reprezentatívnych denníkov, príp. inej periodickej tlače. Vytvárajú sa aj korpusy jednotlivých autorov, inštitúcií, problémov a pod. Korpus môže obsahovať iba pôvodný text, doplnený o základné bibliografické údaje, alebo text korpusu môže byť obohatený doplňujúcimi informáciami rôzneho rozsahu a obsahu.

Jedným typom týchto rozširujúcich informácií môžu byť informácie o štruktúrovaní korpusu. Iné obohacujúce informácie sú gramatické informácie. Napríklad ku každému slovu v korpuse sa môže priradiť skupina informácií, ktorá obsahuje informácie o slovnom druhu, rode, čísle, páde a pod. Tieto informácie môžu byť umiestnené bezprostredne za každé slovo v korpuse alebo korpus je usporiadaný ako tabuľka, v ktorej prvý stĺpec obsahuje vlastný text korpusu a ďalšie stĺpce obsahujú rozširujúce informácie. Časť korpusu v prvom prípade by mohla mať tvar: *..Jeseň* [podstatné meno, ženský rod, jednotné číslo, nominatív] *prišla* [sloveso, minulý čas, jednotné číslo, 3. osoba, ženský rod] *neskoro* [príslovka času] . [bodka za vetou].. V druhom prípade môže byť korpus usporiadaný takto:

text	slovný druh	rod	číslo	pád	čas
Jeseň	podst. m.	ženský	singulár	nom.	0
prišla	sloveso	ženský	singulár	0	minulý
neskoro	príslovka	0	0	0	0

Jednotlivé gramatické informácie sa pamätajú v zakódovanom tvare, aby sa zabránilo neúmernému rozširovaniu korpusu. Tak *pm* môže byť zápisom informácie podstatné meno, *s* zápisom informácie sloveso a pod. V tomto príspevku budeme uvažovať korpus, rozšírený o informácie štruktúrovania. Pôvodný korpus bude tvoriť text knihy A. Hlinku Ozvena slova 4 (1993). Okrem štruktúrovania korpusu v príspevku uvedieme výsledky počítačovej analýzy tohto korpusu, ktoré sa získajú klasickými programami analýzy. K výsledkom patria: slovná zásoba diela, frekvencia slov v diele a jednotlivých častiach, slovné tvary a pod.

2. Keď ide o štruktúrovanie korpusu, budeme uvažovať trojúrovňovú štrukturalizáciu korpusu. Prvá úroveň rozdeľuje korpus na časti — knihy. Knihy sa môžu skladať zo strán, ktoré sú druhou úrovňou štruktúrovania. Tretiu úroveň štruktúrovania korpusu tvoria odseky, na ktoré sa rozdeľujú strany. Prvok každej úrovne je určený identifikátorom tejto úrovne.

Za identifikátorom príslušnej úrovne môže byť umiestnená doplňujúca informácia, nazývaná citáciou, ktorá obyčajne súvisí so vzťahom korpusu a originálu textu. Pri prvých dvoch úrovniach sa ako citácia môže použiť ľubovoľný reťazec písmen a číslic. Citáciu pri tretej úrovni tvoria iba číslice. Každý prvok hociktorej hierarchickej úrovne sa uvádza symbolom ! — zvislá dvojčiarka. Uvedený spôsob štruktúrovania sa používa v nadväznosti na programový celok WORDCRUNCHER (1989), ktorý je klasickým príkladom počítačových programov analýzy textov, a vyčerpávajúce údaje o štruktúrovaní a možnostiach tohto programu čitateľ nájde v uvedenej literatúre. Uvedieme príklady na identifikovanie prvkov jednotlivých úrovní:

Prvá úroveň: !Kkniha1 — identifikátor je *K* a príslušný prvok je určený reťazcom — citáciou — *kniha1*.

Druhá úroveň: !Sstrana2 — identifikátor je *S* a príslušný prvok v zodpovedajúcej knihe je určený reťazcom *strana2*.

Tretia úroveň: !O1 — identifikátor je *O* a príslušný odsek na strane je určený číslom *1*.

Uvažovaný korpus, publikácia Ozvena slova 4, je štruktúrovaný do troch úrovní. Identifikátory jednotlivých hierarchických úrovní sú postupne *k, s, O*. Prvú úroveň, úroveň kníh, budú tvoriť kapitoly publikácie, jednotlivé kázne a ako kniha sa bude uvažovať aj úvod. Druhá úroveň bude úroveň strán, z ktorých v našom prípade každá bude obsahovať príslušný text zo zodpovedajúcej skutočnej strany publikácie. Tretia úroveň zodpovedá skutočným odsekom na jednotlivých pôvodných stranách. V zhustenej forme uvádzame začiatok štruktúrovaného korpusu, a to úvod a prvé dve kapitoly.

!kÚvodP.Straussa !sStrana7 !O1

Úvodné slovo Pavla Straussa

¦O2

Vždy a v každej chvíli stojíme zoči-voči univerzu. A ako to už býva v tom našom partikularistickom myslení, túžiac po zjednotení, drobíme svet do neprimeraných úlomkov, v každom poschodí pokusov o adaptáciu života.

¦O3

Stojíme všetci na prelome vekov, na prelome storočia i...

. ..plameň už len

¦sStrana8 ¦O1

dymí. A zákon odkliatia Pravdy stojí za všetkým, ale i vo všetkom. Do čoho sa zahalí krása, i duchovná krása, sa nedá zalomáziť úskokmi...

¦O2

Stojí pred nami obraz sveta. Desaťročia pred dneškom stál ..

¦O5

A nám treba prosiť: Pošli, Pane, veľa dobrých pracovníkov do svojej žatvy.

V Nitre 19. marca 1993 Pavol Strauss

¦kkázeň1 ¦sStrana9 ¦O1

ČO OČAKÁVA DNES NÁROD OD NÁS — KRESŤANOV

¦O2

Presne po štyridsiatich rokoch som sa vrátil do vlasti. Iste, na naliehanie otcov biskupov, najmä pána kardinála, ale predovšetkým preto, aby som sa so všetkými ľuďmi dobrej vôle zapojil do veľkého diela oslobodzovania sa od kliatby minulosti a do úsilia o všestrannú, predovšetkým duchovnú obnovu našej vlasti.

¦O3

A teraz k našej téme: Prínos veriacich k zvládnutiu dnešnej situácie.

¦sStr.16 ¦O1

a v literatúre, v továrňach a na univerzitách. Ale sa tam ..

¦O3

Na konci omše...13. 10. 1991. Prvá rozhlasová kázeň vo vlasti.

¦kkázeň2 ¦sStr.17 ¦O1

BEZ LÁSKY TO SKUTOČNE NEJDE

¦O3

Na prvý pohľad toto evanjelium dnes naozaj nie je vhodné ..

¦sStr.23 ¦O1

cho preto, že je v telesnej, resp. zdravotnej, duševnej...

¦O3

Oslobodili sme sa od sociálneho a politického barbarstva...

...večné perspektívy, po ktorých všetci túžobne vzdychame. Boh dodrží svoje slovo.

31. „cez rok" B — 3. 11. 1991

¦kkázeň3 ¦sStr.24 ¦O1

SPÄTNÁ VÄZBA SKUTKOV

Uvedený príklad by mal prispieť k osvojeniu si štruktúrovania korpusu. Identifikátory spolu s citáciami prvkov jednotlivých úrovní môžu byť umiestnené tak, aby podporovali orientovanie sa v korpuse. Citácie obyčajne určujú miesto príslušnej časti korpusu v pôvodnom dokumente, takže prvé citácie nášho príkladu informujú, že úvod je prvou časťou knihy a začína sa na s. 7. Text *Úvodné slovo Pavla Straussa* sa berie ako prvý odsek na strane 7. Druhý odsek na tejto strane sa začína slovom *Vždy* atď. Druhá kapitola, druhá kázeň, sa začína na s. 17. Názov kázne je prvým odsekom na tejto strane. Vlastná kázeň sa začína tretím odsekom, keďže druhý odsek nie je autorovým, ale citovaným textom. Všetky tieto citované texty, v origináli umiestnené pred jednotlivými kázňami, sa uvažujú ako samostatný korpus. Zaujíma nás len text autora knihy.

3. Analýza korpusu obyčajne zahŕňa výsledky dvoch skupín. Prvá skupina sú odpovede na otázky typu *Obsahuje korpus slovo xy a koľkokrát?*, *Obsahuje korpus slovo začínajúce sa na az?* a pod. Druhá skupina obsahuje všeobecnejšie výsledky, ako napr. zoznam slov korpusu a frekvenciu ich výskytu, zoznamy slov so špecifickými charakteristikami, zoznamy slov spolu s ich kontextom stanoveného rozsahu atď. Spomenutý program WORDCRUNCHER otázky typu *Obsahuje korpus slovo xy?* zodpovedá na rôznych úrovniach detailnosti. Pri prvom priblížení je odpoveď v tvare hľadaného slova a jeho frekvencie. Teda napr. *ľudské 7*. V ďalšom priblížení každý výskyt hľadaného slova je zobrazený spolu s identifikátormi a citáciami a voliteľným kontextom. Príkladom na takúto rozšírenú odpoveď vo vzťahu jedného výskytu slova *ľudské* je:

kázeň 7 s. 52 : 4
nádej do budúcnosti: Ty držíš vo svojej ruke pohár s lósmi, obsahujúcimi ľudské osudy. Tento symbol odzrkadľuje presvedčenie všetkých okolitých národov o nevyhnutnom osude

Ide teda o výskyt, ktorý sa nachádza v kázni 7, na s. 52, odsek 4. Poskytnutým kontextom sú 2 riadky. V ďalšom rozšírení odpovede je prístupný ľubovoľný kontext. To značí, že s daným výskytom slova sa zobrazí jeho kontext v rozsahu celej obrazovky a kontext možno posúvať smerom k začiatku alebo ukončeniu korpusu. Inými slovami celý korpus sa dá prezerať a výskyty hľadaného slova sú nejako vyznačené. Ďalej uvedieme niektoré všeobecnejšie výsledky analýzy častí korpusu, a to prvých troch kázní, a potom analýzu časti, ktorú tvorí prvých 12 kázní, t. j. prvých 89 strán originálu (bez úvodu a venovania).

Nasledujúca tabuľka obsahuje globálne informácie o uvedených častiach korpusu:

Meno časti	Počet slov (rôznych)	Počet slov (všetkých)	Počet strán	Počet odsekov	Počet znakov (v slovách)
1. káz.	1 529	3 576	9	43	16 300
2. káz.	1 272	3 056	8	36	13 412
3. káz.	1 487	3 620	9	47	15 811
89 s.	8 276	33 882	81	466	146 323

Počty slovných tvarov v uvedených častiach korpusu podľa začiatočných písmen sú uvedené v tejto tabuľke:

Písmeno	1. káz.	2. káz.	3. káz.	89 s.
a	255	234	263	2 434
á	0	0	1	20
b	99	118	108	1 034
c	30	15	22	212
č	73	78	101	490
d	133	108	163	1 235
ď	2	2	2	22
e	15	14	21	172
f	11	5	5	78
g	4	4	1	35
h	44	34	50	375
ch	22	21	25	203
i	56	59	75	648
í	0	0	0	2
j	58	83	88	888
k	165	144	137	1 407
l	33	102	49	423
ľ	19	27	25	199
m	130	95	109	1 105
n	286	209	259	2 626
ň	0	4	6	36
o	126	90	115	1 088
p	287	179	225	2 413
r	70	52	46	574
s	314	281	323	3 208
š	26	7	13	136
t	167	179	178	1 739
ť	2	4	2	37
u	35	32	40	409
ú	24	21	30	181
v	279	217	258	2 442
w	1	0	0	3
x	0	0	0	0
y	0	0	0	0
z	161	90	115	1 209
ž	30	36	49	468

Nasledujúca tabuľka obsahuje prvých 10 slov s najväčšou frekvenciou výskytu všetkých ich slovných tvarov v uvedených častiach korpusu, teda napr. dvojica údajov *láska 77* v stĺpci *2. kázeň* informuje, že v druhej kázni sa vyskytuje 77 rôznych tvarov slova *láska*, ako *lásky, láskou, láskach* a pod. (neuvažujú sa spojky, predložky, pomocné slovesá):

1. kázeň		2. kázeň		3. kázeň		89 s.	
slovo	výskyt	slovo	výskyt	slovo	výskyt	slovo	výskyt
národ	16	*láska*	77	*dobro*	36	*Boh*	181
rok	15	*človek*	19	*skutok*	29	*človek*	155
ľudia	14	*Boh*	18	*človek*	25	*láska*	144
Boh	13	*ľudia*	17	*Boh*	23	*ľudia*	107
veriaci	13	*všetci*	17	*ľudia*	21	*život*	104
život	12	*srdce*	16	*láska*	20	*všetci*	84
človek	11	*dobro*	10	*život*	13	*srdce*	80
viera	10	*život*	10	*všetci*	13	*rok*	73
ruka	10	*milovať*	9	*Ježiš*	11	*povedať*	72
práca	10	*národ*	8	*urobiť*	11	*viera*	71

Uveďme ešte desať najdlhších slov, ktoré sa nachádzajú v spomenutých častiach korpusu (číslo v zátvorkách za slovom znamená jeho dĺžku): *najnezodpovedateľnejšie* (23), *inštitucionalizovaná* (20), *nespolupracovateľný* (19), *nekomplikovanejšie* (18), *najtolerantnejšie* (17), *najpresvedčivejší* (17), *kvalifikovanejšie* (17), *neopodstatnenosť* (16), *najzraniteľnejší* (16), *nepredstaviteľný* (16).

Pripomeňme, že využívanie textových korpusov v lingvistike nie je nič prevratné, ale možnosť získať takmer jedným pohľadom pomocou počítača niektorý štatistický obraz o korpuse a teda aj niektorý štatistický obraz o jazyku robí z automatizovaného korpusu silný vedecký a inšpiračný nástroj lingvistického výskumu. Pritom získanie obrazov o jazyku prostredníctvom automatizovaného korpusu sa dosiahne takmer bez námahy a na počkanie. Pravda, predpokladom na to je existencia korpusu.

Vráťme sa k tabuľkám, ktoré sme získali čiastočným spracovaním častí nášho korpusu. Z druhej tabuľky (frekvencia slov v závislosti od prvého písmena slova) vidíme, že lexikóny týchto častí sú zaujímavo rozdelené: vo všetkých štyroch prípadoch dominujú skupiny, ktoré sa začínajú písmenami *a, b, d, k, m, n, o, p, s, t, v, z*. Platí to aj vtedy, keď do úvahy berieme frekvenciu výskytu predložiek (*bez, do, k, ku, na, o, po, pre, pred, v, vo, z, zo*), zvratného zámena *sa* a *si* i spojky *a*. Pre zaujímavosť spojka *a* vystupuje na prvých 89 stranách 1079 ráz a na tých istých stranách predložky *v, na, z* sú najfrekventovanejšie. Núka sa otázka, či takéto zloženie lexiky sa zachováva v celom dielę A. Hlinku alebo či je to príznak iba jeho kázní, či takéto zloženie je príznakom podjazyka náboženských kázní. Vyčerpávajúcu štatistickú odpoveď na tieto otázky by sme získali spracovaním príslušných

korpusov, t. j. korpusu, obsahujúceho všetky diela A. Hlinku, korpusu s dielami jeho kázní a korpusu textov kázní. Pretože jazyk je dynamický systém, v prípade korpusu náboženských kázní by išlo o zodpovedanie otázky za určité obdobie. Podobné otázky vznikajú v súvislosti s údajmi, ktoré obsahuje tretia tabuľka (slová s najväčšou frekvenciou).

Čiastočnú syntaktickú aj sémantickú analýzu podporujú zoznamy, ktoré spolu s príslušným slovom poskytujú jeho najbližší kontext. Ide o zoznamy konkordancie. Nasledujúci zoznam obsahuje všetkých 7 výskytov slova *ľudské* na prvých 89 stranách a najbližší kontext týchto výskytov. Riadky v zozname sú usporiadané podľa abecedného poradia slov bezprostredne nasledujúcich za slovom *ľudské*.

.. človek vyčerpal všetky ľudské možnosti pomôcť si sám..
.. r s lósmi obsahujúcimi ľudské osudy. Tento symbol odz..
.. ne by sa dali vyjadriť ľudské pocity, ktoré v noci pre..
.. ktorý prevyšuje všetky ľudské predstavy. Preto so ..
.. riešia i tie najťažšie ľudské problémy, liečia tie naj..
.. trí medzi najsilnejšie ľudské vášne. Ľudia ním zaslepe..
.. trašný účet ľudstva za ľudské zločiny. Umrel desivou s..

4. V príspevku sme sa snažili zdôrazniť, že rozsiahle textové korpusy sú v lingvistickom výskume stále silným podporným činiteľom. Funkcia korpusov v tomto výskume rastie vďaka možnosti ich počítačového spracovania. Počítačové výsledky z rôznych analýz rozsiahlych korpusov, pozostávajúcich z niekoľko miliónov slov, možno získať v reálnom čase na počkanie. A pribúdajú ďalšie programové nástroje na počítačovú analýzu korpusov. Výstavba korpusov sa stáva samostatnou profesionálnou oblasťou (Benko — Kostolanský, 1994; Mc Naught, 1993). Okrem jednojazyčných korpusov sa vytvárajú aj paralelné korpusy, ktoré majú jeden obsah vyjadrený vo viacerých jazykoch (napr. preklady jedného literárneho diela do rôznych jazykov). Takéto korpusy sa využívajú nielen pri štúdiu jazyka, ale aj pri počítačovom či počítačom podporovanom prekladaní a výučbe jazykov. Systematickú výstavbu jazykových korpusov si vynucuje moderný lingvistický výskum a tvorba jazykových aplikácií.

Literatúra

BENKO, V. — KOSTOLANSKÝ, E.: Corpus Work at the Faculty of Education, Comenius University. In: Konferencia TALC'94. Lancaster University 1994.

HLINKA, A.: Ozvena slova 4. Bratislava, Alfa 1993.

Mc NAUGHT, J.: User Needs for Textual Corpora in Natural Language Processing. Literary and Linguistic Computing. Zv. 8, č. 4, 1993, s. 227—234.

WORDCRUNCHER. Text Retrieval Software. Utah, Electronic Text Corporation, Provo 1989.

Vlado Uhlár

NAJZNÁMEJŠE PREZÝVKY OBYVATEĽOV OBCÍ NA SLOVENSKU

Obyvateľské mená odvodené od miestnych názvov sú v úzkej súvislosti so vzťahovými prídavnými menami z osadných názvov, ktoré zasa spätne pôsobia na podobu miestnych obyvateľských názvov. Obyvateľské mená pokladáme za vlastné mená, preto ich píšeme s veľkým začiatočným písmenom (na rozdiel od iných jazykov — porov. v maďarčine a ruštine sa píšu ako apelatíva s malým začiatočným písmenom).

Názvy obcí patria k veľmi starým jazykovým jednotkám a svojou identifikačnou a lokalizačnou funkciou sa už odprvoti ponímajú ako prostriedky racionálnych vzťahov, preto sa v nich potlačila i prvotná emocionálnosť (napr. *Žabokreky, Sebechleby, Močiar, Svinná, Svinia, Medvedzie, Otrhánky, Chudá Lehota, Nevoľné, Ihráč* a pod.).

Jazyk je živý spoločenský útvar. Ľudia sa vo vzájomných prejavoch neobmedzujú iba na vecnú stránku skutočnosti. V spojení so živými obyvateľmi osád a rozličnými okolnosťami a skúsenosťami neraz pociťovali potrebu prejaviť aj svoj citový vzťah k miestnym názvom a obyvateľom, a tak pre tento svoj vzťah hľadali osobitný výraz tvorením názvov obyvateľov v podobe prezývok. V osobitne tvorených lexikálnych jednotkách dávali voľný priebeh svojej emocionalite aj vo výraznej expresivite. Prejavila sa tým aj hravosť ľudí v jazyku, ktorá je jedným z prostriedkov sviežeho humoru, prejavom zdravého života človeka. Žartovné prezývky tohto druhu sú pomene dávno doložené a svedčia o starobylosti prezývok aj k obyvateľským menám obcí a miest.

Odľahčené žartovné príslovie *Liptáci — dobrí vtáci* má štipľavý ironický podklad v prezývke *Lipták, Zlipták,* doloženej už v druhej polovici 17. stor. v Kežmarku (Vlachovič, 1975). Liptáci, prichodiaci na Spiš z Liptova, dostali u bohatých a sebavedomých Spišiakov prezývku *Zlipták.* Prezývka vznikla z istej hry s jazykom: zo spojenia *z Liptova* sa predložka *z* spojila s obyvateľským menom *Lipták* a zo vzniknutého tvaru *Zlipták* zámernou dekompozíciou na dve slovné jednotky vznikla syntagma *zlý pták/vták.* Nemecký autor knihy Uhorský a či dácky Simplicissimus, ktorej autorstvo sa pripisuje sliezskemu hudobníkovi Danielovi Speerovi (študoval v Kežmarku), vydanej r. 1683, čitateľovi pripomína, že v prítomnosti Liptákov mu neodporúča použiť podobu *Zlipták* („böser Vogel"), lebo ju pokladajú za veľkú urážku vo význame „zbojník" (u spisovateľa L. Ťažkého je doložená mienka, že prezývku *Zlipták* na Liptákov vymysleli Poliaci).

Dobre je známa prezývka Spišiakov *slepý Spišiak.* V Spišskej Novej Vsi majú na vysokej kostolnej veži dvoje hodín: vraj tie horné pre okolie, tie dolné pre nich

samých, lebo na tie horné nedovidia. Autor spomínanej knihy ešte prezývku *slepý Spišiak* nespomína (azda nejestvovala), ale spomína prezývku *Prasačiar*, lebo vraj Spišiaci radi jedia prasiatka. Prezývky teda vznikajú i zanikajú.

Prezývky z Ponitria. — Príkladom starodávnosti prezývok je posmešný názov Nitranov *Trogári* (z nem. náreč. *trogen — trägen, Träger*). V Nitre boli trogármi pôvodne iba príslušníci chudoby, ktorí za epidémií (mor, týfus) vynášali zomretých a čistili po nich miestnosť (Gergelyi, 1969). Prezývka *Trogári* sa zovšeobecnením preniesla na všetkých obyvateľov Nitry.

Obdobne v Topoľčanoch nosičov ťažkých vriec s obilím čiže žochov (z nem. *Sack*), ktoré vynášali aj do poschodových sýpok obchodníkov, volali *Žochármi*. Pôvodní obyvatelia Topoľčian boli na prezývku *Žochári* dokonca hrdí, čo nemožno povedať o neskorších prisťahovalcoch.

Dávnovekosť významu mena v prezývke nie je ešte dokladom samým osebe. Veľkobieličanov na Ponitrí prezývajú *Farahúnmi*, ale bezprostredný vznik prezývky je už neznámy. Starý kanonik nitrianskeho biskupstva Formánek s povesťou živej kroniky ma r. 1970 v archíve privítal s úsmevným žartovaním: „Ó, Farahúni z Bielic, poznali ich faraóni z Egypta..." Vyrástol som vo veľkých Bielicich a bielickí *Farahúni* mali na okolí povesť pyšných, vystatovačných ľudí. Prezývka tomu zavše zodpovedala. Inú ich prezývku *Obrezanci* (Peřinka, 1934) som už nikde nezachytil. Rómovia, ktorí sa v Uhorsku objavili začiatkom 15. stor. za kráľa Žigmunda, sa vydávali za faraónových ľudí z Egypta. Susedných Brodzancov urážlivo prezývajú *Soviarmi* a vyvolávajú na nich: „Sova húúú...nože hu...ona teba a ty hu" (nárečovo je *hu* za *ju*). Prezývka azda súvisí s umiestnením obce pred vyústením dediny do bočnej doliny.

Za niekdajšími močiarmi pri rieke Nitre sú Žabokreky, a tak prezývka *Žabiari* je celkom pochopiteľná. *Žabiarmi* však susedným Chynorancom boli aj Nadličania, hoci tamojšia spisovateľka Dončová mi opätovne zdôrazňovala: „Chynoranci sú *Mogoni*, Nadličania *Vlci*." Chynoranci, obyvatelia jednej z najväčších dedín v Ponitrí, boli kedysi podnikavými povozníkmi a obchodníkmi či priekupníkmi s prasatami a napr. aj s čvíkotami. *Mogoňmi* ich prezývali azda preto, že si na cesty do mogoňov (vyčistené žalúdky bravov) brali pšenovú kašu.

Na obyvateľov niekdajšieho mestečka Oslany (prezývaného aj *Somárovce*) vymysleli, že Oslanci zjedli somára, len kopytá z neho ostali; volali ich však aj *Mogoňmi*, lebo z mäsa somára robili do mogoňa tlačenku (prezburšt). Ja som počul už iba prezývku *Mamľasi*, ktorou hrdí mešťania pokorovali dedinčanov a učňov, no prezývka prischla im samým.

Prievidžanov prezývali *Knotiarmi* a *Bôbarmi*. Prezývka *Bôbari* patrila menej dôležitým poľnohospodárom (*bôb* — strukovina chudoby), ktorí sa zasa odplácali mešťanom súkenníkom (po úpadku remesla) prezývkou *Knotiari*, lebo vraj namiesto súkna už tkali iba knôty do petrolejových lámp. Keď som historikovi Mikulášo-

vi Mišíkovi, autorovi dôkladnej monografie Prievidza 1971, napísal list a gratuloval mu, že môžu naňho byť pyšní *Bôbari* i *Knotiari*, ba aj *Pľúckari* (murári zo susedných Bojníc), v poďakovaní mi napísal, že sa už dávno tak chutne nezasmial.

Prezývky utvorené v nárečí sú podľa výrazu pre dané nárečie charakteristické. Takou nárečovou a zároveň i národopisnou skupinou sú *Čilejkári* na okolí Levíc, a to pre používanie príslovky času *čilej* vo význame „teraz". Nie všade však odrážajú povedomie národopisnej skupiny, napr. v Tekove, kde tiež používajú príslovkovú podobu *čilej*. V Ponitrí sa používa podoba *čil, čiliak* (porov. meno básnika Čiliaka). Na okolí Trnavy a na Záhorí je už podoba *včul*, ktorá sa ako rezíduum vyskytuje aj v niektorých cirkevných piesňach (dedičstvo bernolákovčiny).

V národopisnej literatúre sa veľa písalo o *Trpákoch*. Prezývkou *Trpáci* volali obyvateľov veľkej oblasti hontianskych až gemerských nárečí, ktorí namiesto výrazu *teraz* používali podobu *trpov* (za pôv. *teprv*). Tvar *trpov* sa zachoval už iba v niektorých dedinách Hontu (Majtán, 1963).

Z územia Gemera poznáme brdárov a voštinárov, zo zvolenskej oblasti čipkárov, z Oravy plátenkárov, ale podľa nich osobitné prezývky nevznikli.

P. J. Šafárik v diele Slovanské starožitnosti (1837) uviedol do literatúry *Sotákov*, vraj zvyšok slovanského kmeňa Satagov. V skutočnosti názvov *Sotáci* je zo zemplínskeho nárečia z okolia povodia rieky Cirochy, ktorí namiesto *čo* (*co*) vyslovujú *so*. Dôkladne to preskúmal a vysvetlil najmä S. Cambel v diele Slovenská reč a jej miesto v rodine slovanských jazykov.

Obyvateľov Dolnej a Hornej Súče prezývajú *Buláci*, lebo namiesto *bol, bola* majú v nárečí *bul, bula*.

Prezývky vznikli aj podľa niektorých krajových oblastí, napr. *slepí Spišiaci* a na druhej strane Braniska *Žolte pupki* — Šarišania. Tak ich prezývali Spišiaci. F. V. Peřinka (1934) uvádza, že táto prezývka vznikla podľa žltej šatky, ktorú Šarišania nosili na bruchu.

Na Slovensku je časté priezvisko Oravec, z národopisu poznáme oravských plátenníkov z Hornej Oravy, alebo aj hrebenárov (vraj podľa hrebeňov vo vlasoch mužov — Peřinka, 1934), ale tieto názvy ako prezývky nepoznáme. Turčanov by sme spoznávali ako olejkárov a šafraníkov (obchodníkov — svetobežcov), ale u maliara a prozaika M. Mitrovského z Martina čítame vyznanie, že sa necíti podľa otca z Prahy, ale podľa rodu matky zo stredovekého zemianstva statočným turčianskym *Repkárom*. *Drotármi* nazývajú všetkých z Trenčianskej stolice, teda nielen tých z Veľkého Rovného a z Dlhého Poľa, veď v Trenčíne pred prvou svetovou vojnou bol aj chýrečný drotársky pluk.

Prezývky v časovom pohybe. — V niektorých prípadoch zaznamenávame zmeny prezývok a vznik nových. Bošanci boli ako poľnohospodári *Jelitármi* (*jelito* = jaternica). V polovici 19. stor. tu vznikla fabrika na kože, ktorú za prvej republiky odkúpil a zmodernizoval Baťa. Potom sa na *Jelitárov* zabúdalo a Bošan-

cov začali volať *Kožiari*. Partizánčanov (mesto vzniklo po r. 1938) obdobne prezývajú *Šustri*. Doklad o pomerne mladšom pôvode prezývky poskytuje aj Ružomberok. Takmer bez stopy zmizla prezývka *Mumloši*. R. 1908 rozrušila svet senzačná historka o medveďovi, ktorého vraj podpitý úradný lekár vyhlásil za človeka, dokaličeného zločincom. Bol to iba trup bez hlavy a končatín. Po pohrebe vysvitlo, že to bol trup medveďa, zastreleného grófom Otom von Seefridom, hodeného do Váhu po zbavení trofejných cenností. Ružomberok sa stal *Medveďovom*, Ružomberčania boli *Medvediari* a zavše v humornom rozprávaní je tak dodnes najmä zásluhou E. Bohúňa a jeho Zaprášených histórií.

Doklad o novšom vzniku prezývky poskytuje prezývka *Koniari*, ktorou košickí fanúšikovia častujú Prešovčanov na futbale. Avšak štátny žrebčínec vznikol v Prešove až v druhej polovici 19. stor. Prešovčania zasa Košičanom vracali podpichovanie prezývkou *Vraniari* (*Vraňare* proti *Koňare*). Košičania však boli už v stredoveku známi ako *Vtáčkari* (*Ptačkare*).

Viacerými zmenami prezývok sa môžu hrdiť *Čuhiari* z Vesteníc z doliny Nitrice. V obciach Horné a Dolné Vestenice, Nitrianske Sučany, Račice a Dvorníky (tieto dve obce sa teraz nazývajú Nitrica) bola skupina podnikavých ľudí, hľadajúcich si zlepšenie životytia obchodným podnikaním. Obce ležia v malom vidieku okresu Prievidza, preto ich obyvateľov volajú aj *Vidiečania*. Starú prezývku *Čuhiari* vykladá historik P. Horváth zo slovesa *čuhať* (čes. *číhati*), lebo pôvodnejšie ako vtáčkari striehli najmä na čvíkoty (čvíčaly), ktorými boli ako poddaní povinní platiť poddanské dávky voči bojnickému, príp. nitrianskemu panstvu. Starý pán Hamaj v Dolných Vesteniciach na otázku o pôvode prezývky *Čuhiar* odpovedal: „Lebo všade čuhajú, kde by prišli k obchodu, kde by čo mohli kúpiť a potom dobre predať." *Čuhiari* v druhej polovici 19. stor. i neskôr obchodovali s včasným ovocím. Rozvážali ho vo vozoch, ťahaných koňmi i jedným koňom a zakrytých plachtami. V Turci v Martine ich volali *Čerešniarmi*, v Liptove (Hubová) *Hruškármi* (rozvážali totiž aj sušené hrušky). Ale prozaik A. Lauček v romániku Pušky v hrnci, granáty v kredenci (1993) spomína *Čuhiara*, od ktorého z jeho voza Černovčan kúpil prasiatko. *Čuhiarmi* nazývajú aj obyvateľov Kysuckého Nového Mesta, lebo nosili čuhy, dlhé plášte z hnedého súkna proti nečasu, dažďu a zime (hune bez rukávov). Od konca 18. stor. poznali našich *Čuhiarov* ako šafraníkov, ktorí vo vreciach nosili drobný tovar. Spomína ich etnograf J. Čaplovič (Gemälde von Ungar I. Pest, 1829), ako ich stretal a ako ochotne rozkladali tovar, len aby aspoň na drobnosti zarobili. Vrecia zavše prehodili cez koňa a tak títo vidiecki šafraníci z Nitrianskej stolice putovali svetom. V súčasnosti využívajú autá, aby s včasným ovocím obišli letoviská, napr. Oravskú priehradu.

Prezývky poskytujú zaujímavú a cennú problematiku z oblasti jazyka, etnografie a folkloristiky, ale aj zo sociológie (Šrámek, 1977). Zaslúžili by si všestranný opis i sústredený terénny výskum.

V tomto príspevku sme sa obmedzli najmä na jednu stránku problematiky v psychológii ľudu, totiž na podnety vzniku, jazykovú realizáciu a pretrvávanie výraznejších a známejších prezývok u nás. Vieme, že svoju prezývku majú všetky obce a ich obyvatelia na Slovensku. Ich úplný súpis a výklad by bol naozaj cenným jazykovým, národopisným, historickým i spoločensko-kultúrnym materiálom. Škoda, že svoju príležitosť na zistenie tohto materiálu nevyužili nárečiari alebo aj národopisní pracovníci.

Literatúra

ANONYMUS (D. Speer): Ungarischer seu Dacianer Simplicissmus. Freiburg 1684. Preklad, štúdia a poznámky J. Valachovič vo vydaní Uhorský alebo dácky Simplicissmus. Bratislava, Tatran 1975.

GERGELYI, O.: Nitra. Bratislava, Šport 1969. 128 + 16 s.

MAJTÁN, M.: Hontiansko-novohradské nárečie. [Kandidátska dizertácia.] Bratislava, Jazykovedný ústav Ľ. Štúra SAV 1963.

PEŘINKA, F. V.: Veselé putovanie po Slovensku. Praha, Orbis 1934.

ŠRÁMEK, R.: Problematika studie přezdívek obcí (na materiálu obcí z Moravy a Slezska). In: Národopisné studie. 14. 1977, s. 29—52.

DISKUSIE

Konštantín Palkovič

PREČO JE V SLOVENČINE **BYŤ**, ALE **BOL**?

V rámci výročí súvisiacich so vznikom spisovnej slovenčiny, s Ľ. Štúrom a štúrovcami odznelo niekoľko prednášok slovenských jazykovedcov a historikov, a to nielen v Bratislave, ale aj v Modre, Hlbokom a Liptovskom Mikuláši. Z jazykovedcov prednášali V. Blanár, J. Doruľa, G. Horák, A. Habovštiak, K. Habovštiaková, J. Kačala a R. Krajčovič. Niektoré prednášky boli publikované v zborníkoch Nad Tatrou sa blýska (1994) a Slovo o slovenčine (1993).

Prednášky, ktoré usporiadalo Štúrovské hnutie národného zjednotenia spolu s Univerzitnou knižnicou vo videokabinete Univerzitnej knižnice, sa stretli s veľkým záujmom účastníkov a vyvolali živú diskusiu. Keď sa hovorilo o stredovom postavení slovenčiny medzi slovanskými jazykmi, istý diskutér uviedol ako protiargument tvar *bol* (od slovesa *byť*), odlišujúci Slovákov od iných Slovanov, ktorí vo svojich jazykoch používajú formu *byl/bil*. Uspokojil sa s naším vysvetlením, že tvar *bol* v slovenčine vznikol pôsobením tendencie po *o*-ovosti (*mohol, kúsok, látka — látok*). Svoju odpoveď tu spresňujeme a rozširujeme.

Slová a formy so samohláskou *o* sa v spisovnej slovenčine a ešte vo väčšej miere v stredoslovenských nárečiach používajú ako typický znak strednej slovenčiny oproti tvarom so samohláskou *e*, charakteristickým pre západnú, čiastočne i východnú slovenčinu. Uvedieme príklady z oblasti morfológie, fonológie i tvorenia slov.

Okrem tvaru *bol* sa *o* uplatnilo aj v tvare *som* a v *l*-ových príčastiach dvoch slovesných tried, zakončených v neurčitku na spoluhláskovú skupinu (vzor *niesť — niesol*, výnimkou je *ísť — išiel*): *piekol, viedol, mohol*, a slovies na *-núť*, pred ktorým je spoluhláska (vzor *chudnúť — chudol*): *spadol, odbehol, kopol*.

Vkladné *o* sa vyskytuje po dlhej slabike a po spoluhláske *j* v gen. pl. feminín a neutier: *látka — látok, sviečka — sviečok, políčko — políčok, polienko — polienok, fajka — fajok, dvojka — dvojok*. V mužskom a strednom rode je samohláska *o* v inštr. sg. v prípone *-om*: *s chlapom, mestom, dievčaťom*, v muž. rode aj v lok. pl.: *o chlapoch*. Ďalšie tvary, v ktorých si samohláska *o* nekonkuruje so samohláskou *e*, tu nespomíname. Samohláska *o* je aj v prípone privlastňovacích prídavných mien v nom. — ak. sg. str. rodu: *otcovo, matkino*, v inštr. sg. príd. mien: *o peknom*, zámen a číslovieok: *o kom, o našom, o ňom, o čom, o tom, o jednom,*

v tvaroch gen. a dat. sg. muž. a str. rodu zámen: *koho, toho, čoho, komu, tomu, čomu,* v niektorých príslovkách, najmä na *n, t, l, v*: *dávno, jasno, smelo, triezvo, často, pešo* (Oravec, 1984).

Znakom strednej slovenčiny sa stala samohláska *o* oproti západnej a východnej slovenčine (so samohláskou *e*) ako striednica za tvrdý, čiastočne i mäkký jer po zániku jerov (Pauliny, 1963) v koreni slov: *doska, dochnúť, von, moch,* v druhej slabike slov, v ktorých sa pri ohýbaní ako pohyblivá hláska vypúšťa: *bubon, nájom, orol, posol, kotol, ovos,* v príponách (ako pohyblivá hláska): *predok, vlások, piatok,* ako vkladná (a pohyblivá) hláska: *svokor, kôpor, vietor, kmotor, mozog, blázon* (Palkovič, 1979) a v *l*-ových slovesných tvaroch (porov. vyššie).

Samohláska *o* je aj na mieste iných samohlások (najmä *e*) v domácich, ale často i v prevzatých slovách ako pevná hláska: *tetrov, popol, kostol, žobrák, kláštor,* ale aj ako pohyblivá hláska: *švagor, cukor, kufor, kapor.* Vyskytuje sa v koreni i v derivátoch v slovách *smotana, všetok, štvorka, nivočiť, pásomnica, vrstovník, spravodlivosť, sadzobník,* v zdrobnených názvoch *zbieročka, knižočka, hniezdočko, reďkovka* (Palkovič, 1978).

Vkladné *o* sa uplatňuje pri adjektívach odvodených od slov na *-ba*: *hudobný, svadobný, služobný, platobný, túžobný,* ale aj v iných adjektívnych derivátoch: *darobný, ničomný, tajomný, písomný, vzájomný, vnútorný, strieborný.* Pri predložkách zakončených na spoluhlásku samohláska *o* vokalizuje pred osobnými zámenami a istými spoluhláskami ťažko vysloviteľnú spoluhláskovú skupinu: *odo dňa, nado mnou, podo dvermi, vo svete, so synom, zo závodu, bezo mňa, cezo mňa* (Letz, 1938). Uplatňuje sa aj pri vokalizácii predpôn a odstraňuje tak neželateľné spoluhláskové skupiny: *oboznámiť, nadovšetko, odohnať, podoprieť, predostrieť, rozoznať, vzostup, zodrať* (Palkovič, 1984).

Uviedli sme dostatok prípadov, ktoré mohli pôsobiť ako vzor pri vzniku tvaru *bol.* Okrem analógie podľa slovesných tvarov typu *spadol* na vznik tejto formy mohli vplývať aj tvary a slová, v ktorých sa *o* vyskytuje v koreni a príponách ako znak, charakterizujúci strednú (a spisovnú) slovenčinu oproti západnej a východnej. Tvar *bol* namiesto *byl* (v nárečiach aj *biụ, bil, bul* a i.) však slovenčine nijako neuberá na jej osobitnom stredovom postavení v rámci slovanských jazykov.

Od čias J. Kollára, ktorý podľa častých samohláskových skupín hodnotil napr. češtinu,[1] táto otázka sa nedostávala do diskusných polôh, Dnes, keď túto otázku slovenského jazyka spomíname, ponúkame ďalšiu príležitosť na diskusiu historikom jazyka, ako aj fonológom.

[1] Sluchový dojem, ktorý vyvolalo časté opakovanie hlásky *ů* a *í*, nazval J. Kollár „ůůkání" a „íkání". Vo svojom cestopise z r. 1841 a 1844 sa o češtine vyjadril takto: „Čechové prawda sobě to ani představiti we stawu nejsou, jakowau bolest slowenským uším toto ůůkání a íkání působí" (citované podľa Š. Tóbika, 1966).

Literatúra

LETZ, B.: Vokalizácia predložiek. Slovenská reč, *6*, 1937/1938, s. 191—197.

ORAVEC, J. a kol.: Súčasný slovenský spisovný jazyk. Morfológia. Bratislava, Slovenské pedagogické nakladateľstvo 1984, s. 169.

PALKOVIČ, K.: O jednom type pohyblivých hlások v slovenčine. Kultúra slova, *12*, 1978, s. 306—310.

PALKOVIČ, K.: Pohyblivé hlásky pri tvorení slov. Kultúra slova, *13*, 1979, s. 45—49.

PALKOVIČ, K.: Vokalizácia predpôn v slovenčine. Slovenská reč, *49*, 1984, s. 345—349.

PAULINY, E.: Fonologický vývin slovenčiny. Bratislava, Vydavateľstvo SAV 1963, s. 117 n.

TÓBIK, Š.: Šafárikov a Kollárov jazyk. Bratislava, Slovenské pedagogické nakladateľstvo 1966, s. 64.

Filip Sabol

UNIVERBIZÁCIA DAKTORÝCH DVOJSLOVNÝCH VÝRAZOV CEZ PRIZMU KRÁTKEHO SLOVNÍKA SLOVENSKÉHO JAZYKA

Predložky ako samostatné morfémy slúžia výlučne na tvorenie sklonných tvarov. Ak sa takéto tvary použijú v syntaktických spojeniach (napr. v spojení *v budúcom školskom roku*), predložky sa v nich predsunú pred rozvíjacie výrazy, lež nikdy v nich neprekročia hranicu tvarotvornej funkcie. Možno teda konštatovať, že predložky sa aktívne nezúčastňujú na syntaxi a tým sa zreteľne diferencujú od ostatných slovných druhov.

Treba však dôkladne rozlišovať použitie nesamostatných morfém v odvodeninách od použitia tvarov s predložkami. Medzi daktorými príslovkami a príslovkovými výrazmi už totiž nebadáme sémantické rozdiely, porov. podoby *dozlata* a *do zlata, nazeleno* a *na zeleno, odnepamäti* a *od nepamäti, zaživa* a *za živa* atď. Je to dôsledok procesu univerbizácie dvojslovných výrazov, ktorý sme nie tak dávno zaznamenávali pri lexémach *odmalička, nazajtra, popoludní, navždy, dookola, zvysoka, uprostred, pokade, sčasti, naporúdzi, potme, popritom, vospust, sťažka, vstave, zakaždým, nastokrát* a i. Ani trochu rozkolísaný prízvuk v ich výslovnosti, žiaľ, neposlúži ako hodnoverný dôkaz o ich adekvátnom písaní. A tak odlišné písanie tvarov s predložkami a predponových výrazov je len vecou gramatického úzu, pri ktorom len ukradomky prihliadame na zaznačovacie pravidlá, platné v iných, najmä v geneticky blízkych jazykoch.

Potreba písania posudzovaných výrazov ako jedného slova sa najvýraznejšie prejavuje v prípadoch, keď sa nesamostatná morféma (predpona) umiestni pred príslovku. Vtedy si aj utvorené slovo zachová príslovkovú povahu: *nadnes, po-*

zajtra, onedlho, ponajprv, doprostred, potade, povedľa, popritom, zvonku, bezchybne, zadarmo. Naproti tomu v prípadoch, keď sa samostatná morféma (predložka) viaže na pomenovanie javu, stáva sa súčasťou substantívneho tvaru: *do roka, na lúke, proti teroru, prostredníctvom nej*. Pripomíname však, že tvary s predložkami nepokladáme za „predložkové spojenia", lebo predložky sa s plnovýznamovými slovami nespájajú, iba tvoria s nimi tvary. Pomenovania tvary s predložkami a príslovkové výrazy spĺňajú požiadavky vhodných gramatických termínov, ale nie sú synonymné. Niektoré tvary s predložkami (*na prezidenta, po boku, do videnia, naproti tomu*) nevyjadrujú príslovkový význam a daktoré príslovkové výrazy nemajú charakter tvarov s predložkami (*rok čo rok*), príp. figurujú ako ich spojenia (*z boka na bok, vo dne v noci, dnu i von, tam a tam*).

V syntaxi sa uplatňujú slová a tvary ako produkty lexikálnej a morfologickej roviny: napr. substantíva *rok, mesiac, hodina, moment* sú lexikálne označenia času, kým ich tvary s predložkami *počas roka, predo dňom, v júli, o minútu, v priebehu tisícročia* vyjadrujú morfologické časové významy. V syntaxi však tieto slová a tvary nadobúdajú nové, syntaktické významy: a) prívlastku: *v období letných horúčav;* b) určenia času: *celý deň prší;* c) určenia predmetu: *spomenul si na vlaňajší Veľký piatok*. Analogicky možno použiť aj substantíva označujúce miesto a ich tvary vo viacerých syntaktických významoch: a) ako prívlastok: *Okresný úrad v Bardejove;* b) ako určenie miesta: *Presťahoval sa do Sabinova;* c) ako určenie predmetu: *Nezabudol na rodnú dedinu*.

V ostatnom čase sa už — aspoň sa tak zdá — proces ďalšej adverbizácie tvarov zastavil. Jazykovedci už pri spomých výrazoch uvážlivejšie posudzujú, či sa v nich uplatňuje prevažne substantívny alebo príslovkový význam. Nejasnosti pretrvávajú pri výrazoch, ktorých základ možno pokladať rovnako za podstatné meno ako za príslovku (napr. *ráno, večer*). A tak nečudo, že Krátky slovník slovenského jazyka (KSSJ) uvádza dvojako zaznačované výrazy: *od rána, na ráno, do rána, za rána, od večera, do večera, nad ránom*, ale i *nadránom, zrána, navečer, predvčerom*, ale o 21 rokov staršia Morfológia slovenského jazyka (MSJ) uvádza i podoby *naráno, zarána*, ba i *zjari, zmladi, narok, naobed*, ktoré už medzitým uvoľnili miesto významovo priehľadnejším a teda i frekventovanejším výrazom.

Ako jedno slovo by sa mali písať výrazy, v ktorých sa slovný základ javí zmeravený: *namieste, sčasti, nabudúce, podobrom, ostošesť, odušu* a pod. Dvojslovné podoby by sa zasa mali používať pri zdôrazňovaní syntakticky odlišných významov: *na mieste nehody, z časti Pri cintoríne, na budúce rokovanie, po dobrom obede, o stošesť stupňov, o svoju dušu*. Lenže v dvojakom písaní významovo zhodných prísloviek a príslovkových výrazov typu *namieste* i *na mieste* kdekto vidí len kompromis či ústupok pri odstraňovaní pochybeného pravopisného úzu. I keby bolo účelné eufemizovať pravopisnú zmenu, nemala by sa odmietať jasnozrivá perspektíva a s ňou súvisiaca jednoznačnosť ortografie.

Nazdávame sa, že inventár prísloviek v KSSJ by sa ešte mal obohatiť o príslovky *dopísmena, vovnútri, pritomvšetkom* a i. V prvom slove ide len o synonymum príslovky *doslova*. Príslovky *vnútri* a *znútra* sú podľa nášho názoru nenáležité, lebo sú utvorené od nejestvujúceho substantíva *nútro*. Preto ich treba nahrádzať systémovými príslovkami *vovnútri* a *zvnútra* (podobne ako *dovnútra*). Zaujímavá by bola i príslovka *pritomvšetkom*, v ktorej sa použila zmeravená rozvíjacia syntagma.

Povahu samostatnej morfémy si zachováva predložka *po*. Najčastejšie sa vyskytuje v substantívnych tvaroch, ktoré vyjadrujú určenie okolnosti, čiže v príslovkových výrazoch, napr. v spojeniach *plávať po prúde, príde po Vianociach, zdedil po otcovi*. Lenže ani vo väzbe s príslovkami nestráca táto morféma samostatnosť a píšeme ju takto: *po slovensky, po americky, po priateľsky, po našsky, po domácky*. Charakter predložky priznávame morféme *po* i v ďalších príslovkových výrazoch: *po novom, po starom, po našom, po svojom*, ba i v tvare *po dobrom*, ktorý sa v KSSJ (s. 299) uvádza v univerbizovanej podobe: *podobrom*. Rešpektujeme teda zaužívaný pravopisný úzus, i keď sa pri ňom neodlišuje význam vyjadrenia *Auto mi ostalo po mojom* (zdedila som ho po manželovi) od významu vyjadrenia *Ostalo po mojom* (po mojej vôli). V KSSJ sa na s. 294 morféma *po* klasifikuje aj ako častica, hoci nevyjadruje nijakú modifikáciu výrazu. Autori slovníka si, zdá sa, neuvedomili pochybenosť svojho stanoviska, keď v spojení *predávať po 5 korún* videli predložku, ale v spojení *predávať po dve päťdesiat* už iba časticu. Predložka *po* sa dnes používa aj v príslovkových výrazoch *po dvaja, po dvoch* (napr. *Vpúšťajú po dvoch*), *po prvé, po prvýkrát, po tretí raz* a pod.

Pri viacerých príslovkách zaznamenávame aj ich významové posuny čiže prechody medzi neplnovýznamové slová, medzi častice, predložky a spojky. Prechody opačným smerom zaznamenali len niektoré predložky, aj to len v eliptických vyjadreniach: *Ja som za. — Traja hlasovali proti.*

Pomerne veľa prísloviek zmenilo svoju slovnodruhovosť prechodom medzi častice. Spomenieme aspoň dakoľké: *celkom, doslova, napokon, najtiaž, vcelku*. Častice ako neplnovýznamové slová tvoria s upravovanými výrazmi modifikačné konštrukcie. Významovo sa odlišujú od prísloviek a príslovkových výrazov najmä tým, že nefungujú ako rozvíjacie alebo určovacie výrazy a že si vyžadujú jednoslovné písanie. To znamená, že sú schopné stáť i pred modifikovaným podstatným menom (napr. *nesporne ty, pravdepodobne pri Katke, predovšetkým ju, celkom nič*), kým príslovky a príslovkové výrazy možno umiestniť iba za rozvíjaným substantívom (*cesta naspäť, krok do neznáma, chlap namieste*). Zmeravené tvary a petrifikované spojenia, ktoré sa uplatňujú ako častice, píšeme jednoslovne: *bezpochyby, nadovšetko, samozrejme, pravdepodobne, chvalabohu, namojdušu, prísámvačku*. KSSJ pri častici *takisto* osobitne upozorňuje na jej písanie spolu, ktoré

vidíme aj pri častici *takpovediac*. Ako jedno slovo treba písať i častice *pravdupovediac, bezosporu, našťastie* či *nanešťastie* a i. Tvar *bezo sporu* (ľubozvučnejší než *bez sporu*) je zasa nenahraditeľný príslovkový výraz, ktorý pristane napr. vo vete *Stretnutie sa skončilo bezo sporu* (= bez konfliktu). Univerbizačnému tlaku odolávajú len emocionálne časticové výrazy, ktoré predstavujú nezmeravené spojenia: *figu borovú, figu drevenú, čerta starého, čerta rohatého* a pod.

Nenáležité slovnodruhové hodnotenie sme postrehli pri výraze *výhradne*, použitom vo vyjadrení *O tom rozhodne výhradne súd*. KSSJ ho hodnotí ako príslovku (s. 513), lež synonymnú lexému *výlučne* vo vete *Vychovala ho výlučne matka* (s. 517) hodnotí už správne ako časticu.

Niektoré príslovky zaznamenali významový posun medzi predložky a ako také slúžia na tvorenie tvarov: *hore dedinou, napriek zákazu, mimo zákona, uprostred záhrady*. KSSJ priznal predložkovú platnosť i príslovke *von* v tomto použití: *pozerať von oblokom* (s. 503). Problematickosť oného hodnotenia súvisí s možnosťou zámeny daktorej z použitých prísloviek inou príslovkou alebo iným príslovkovým výrazom: *pozerať kamsi* (*do záhrady, na ulicu*) *z okna* (*cez okno*). Príslovkovú platnosť slova *von* dokazuje aj opozitum *dnu* v potenciálnom použití *Vletel dnu oblokom*, ktoré sa nehodnotí ako predložka.

V odbornom a publicistickom štýle sa v čoraz väčšej miere využívajú predložkové výrazy: *v dôsledku, v ústrety, so zreteľom na, bez ohľadu na, na rozdiel od, zo strany, z viny, nehľadiac na, začínajúc od, v priebehu, vo veci* a i. Zvýšenú frekvenciu zaznamenávajú i jednoslovné druhotné predložky *vďaka, vzdor, vinou, ohľadne, začiatkom, koncom* atď. Ich použitia v texte vyznievajú explicitnejšie než vyjadrenia pomocou jednoduchých predložiek, ibaže z podaktorých textov už máme dojem, že autor zapriahol do chomútov furmanských koní rozprávkové tátoše.

V písaní spojok a spájacích výrazov (napr. *preto, pritom; na to, aby; napriek tomu, že; s tým, že*) nebývajú pozoruhodnejšie nejasnosti. Problémy vidíme iba v hodnotení výrazov *miesto, namiesto* a *okrem*, ktorým sa neprávom priznáva platnosť predložiek, hoci v jazyku fungujú len ako priraďovacie spojky, lebo spájajú vždy dva členy koordinačných syntagiem.

Ani pri amorfných citoslovciach nemožno púšťať zo zreteľa ich logické zaznačovanie. Jednoslovnými sa stávajú výrazy, ktoré stratili pôvodný lexikálny význam, morfologické členenie a syntaktickú súvzťažnosť (porov. MSJ, s. 823), čiže tie, ktoré sú nesporné citoslovcia: *doparoma, prepánajána, spánombohom, dajsamisvete*. Od nich však treba odlišovať morfologické tvary a spojenia. A tak od citoslovca *zbohom* odlišujeme pozdrav nábožensky založených ľudí *S Bohom*. Podobne odlišujeme i citoslovce *dovidenia* od slangovej podoby *dovi*, ale aj od konštrukcie *do skorého videnia*. Univerbizácia má hranice aktuálnosti, len ich treba poznať a rešpektovať.

Literatúra

Krátky slovník slovenského jazyka. 1. vyd. Red. J. Kačala — M. Pisárčiková. Bratislava, Veda 1987. 592 s.

Morfológia slovenského jazyka. Red. J. Ružička. Bratislava, Vydavateľstvo SAV 1966. 896 s.

Eduard Gašinec

ŽIVÉ OBYVATEĽSKÉ MENO **ČUHÁR** A OSADNÝ NÁZOV **ČUHÁREŇ**

V rámci onymickej lexiky neboli vlastné mená *Čuhár* a *Čuháreň* identifikované osobitnými rekonštrukčnými postupmi. Je to pochopiteľné, pretože možnosti presnej analýzy sémantiky pomenovacích jednotiek *Čuhár* a *Čuháreň*, stvárnené v nominačnom akte, sú objektívne sťažené tým, že pri pomenovacom akte hlavnú úlohu hrá onomaziologický motív (Straková, 1985). Pri ich rekonštrukcii vychádzame zo sociálne podmienenej identifikácie, ktorá tvorí hlavný príznak kategórie proprií (Blanár, 1973).

Živé vlastné meno *Čuhár* je utvorené produktívnou a častou derivačnou morfémou *-ár*, ktorá sa využíva v rámci onomaziologickéj kategórie činiteľských mien, názvov osôb podľa činnosti súvisiacej s tým, čo pomenúva slovotvorný substantívny základ (Dokulil, 1962; Buffa, 1972; Horecký, 1971, s. 99—102; Horecký — Buzássyová — Bosák a kol., 1989, s. 55; Lopatin, 1980; Uhlár, 1993, s. 281). Slovotvorná prípona *-ár* má substitučný závislý variant *-iar*, podmienený koncovou spoluhláskou koreňovej morfémy. Uvedieme niekoľko príkladov na historické názvy remeselníkov v Kysuckom Novom Meste, ktoré sú slovotvorne a významovo priezračné: *sedl-ar* (sedlo), *sviečk-ar* (sviečka), *črievičk-ar* (črievički), *korit-ar* (korito), *stol-ar* (stvol), *perňik-ar* (perňik), *meč-iar* (meč), *krpč-iar* (krpec), *studň-iar* (studňa).

Podľa nášho výskumu slovo *čuha* označovalo dlhý, ťažký, až po zem siahajúci valaský vrchný kabát bez rukávov, vyrobený z plsteného hrubého súkna, utkaného z ovčej priadze alebo z ovčej kožušiny, s rozšírenými bočnými záševmi (Ušák, 1973; Historický slovník slovenského jazyka I, ďalej HSSJ, 1991, s. 225; Slovník slovenských nárečí I, ďalej SSN, 1994, s. 282). Obyvatelia horských a podhorských oblastí v širokom okolí Kysuckého Nového Mesta nosili *čuhy* v zime cez deň a na noc sa nimi prikrývali, pretože spávali na slabo vyhriatych pieckach a na širokých laviciach okolo nich, lebo nemali postele a nepoznali periny.

Naše zistenia potvrdzuje domáca i zahraničná literatúra a súhlasne sa vyjadrujú aj informátori z iných krajov Slovenska. Tak sa r. 1739 a 1784 v Košiciach spomína *čuha* v našom význame a r. 1676 v Banskej Bystrici *čuhiar* ako remeselník, ktorý šije *čuhy* (Nižnanský, 1989; HSSJ I, 1991, s. 225; SSN I, 1994, s. 282). Slovo *čuha* v našom význame existuje v ukrajinčine v podobách *čuha, cicha*, v poľštine ako *czuha, cuha*. Geneticky identické s lexémou *čuha* sú hláskovo responzibilné lexémy *čuka* (súkno) krymských Tatárov, moldavská lexéma *čuchă* „druh odevu horských obyvateľov" i rumunské slovo *ciuhă* s posunutým významom „vypchatý strašiak v záhrade" (Materialy..., 1978; Fasmer — Trubačov, 1964; Andrianová — Michaľči, 1954; Ondruš — Sabol, 1984; Ondruš, 1968). Ťažkú, až po zem siahajúcu *čuhu* si brávali na seba, resp. sedeli na nej furmani z Trstenej na Orave, keď išli na dlhú cestu (informácia od Ľ. Stankoviča z Trstenej na Orave). Z Nitrice vieme, že hornonitrianski čerešniari — *čuhiari* chodili v zime s čerstvým sušeným ovocím a na svojich cestách nocovali vo veľkých *čuhách* pri krčmách na svojich vozoch, plných tovaru (Nižnanský, 1989; SSN I, 1994, s. 282).

Z historického hľadiska slovo *čuha* treba spájať s vonkajšou valaskou pastierskou kolonizáciou v 16.—17. stor. a s chovom dobytka a oviec v horských a podhorských oblastiach stredných a horných Kysúc (Macůrek, 1957; Gašinec, 1990, 1995).

Teda špecializovaný kožušnícky majster sa nazýval *čuhár*, a tak slovo *čuha* sa stalo východiskovým, významovo motivujúcim základovým slovom, od ktorého sa odvodením slovotvornou príponou *-ár* utvorilo činiteľské meno *čuhár* ako názov zamestnania.

Existujúci živý neúradný miestny názov *Čuháreň* ako žartovné pomenovanie Kysuckého Nového Mesta je utvorený od základového podstatného mena *čuha* príponou *-áreň*. Príponou *-áreň* sa od základového podstatného mena tvoria názvy miestnosti, kde sa zhotovuje istá vec — predmet označený slovným základom (Horecký, 1971, s. 140—141; Horecký — Buzássyová — Bosák a kol., 1989, s. 76—77). Podobne sa utvorilo aj pomenovanie miesta na výrobu čúh *čuháreň* a v prenesenom význame sa začalo používať ako proprium *Čuháreň*. Treba uviesť, že okolití dedinčania cestou do historického Kysuckého Nového Mesta hovorili: *Idem do Čuhárne, Idem do mesta*. Pred vstupom doň si obuli topánky, pretože všetky ulice a chodníky boli „vyštorcované" čížе vyložené stojacimi kysučnými kameňmi, po ktorých sa naboso nedalo chodiť (ako v antickom Ríme).

Keď kysuckí horskí a podhorskí valasi a pastieri oviec pod vplyvom hospodárskych, spoločenských a kultúrnych zmien radikálne obmedzovali nosenie *čúh*, aj kysuckonovomestskí špecializovaní kožušníci *čuhári* ich postupne prestávali šiť až nakoniec ich výroba zanikla. Pod vplyvom tejto skutočnosti sa prudko zmenil aj postoj k doteraz bežným a používaným výrazom *čuha, čuhár* a *čuháreň*. Ustúpil aj lexikálny význam antropolexémy *Čuhár* a v sústave obyvateľských mien sa

stal irelevantný. Zanikla i antroponymická funkcia prípony *-ár* a zastrela sa slovotvorná štruktúra lexémy *čuhár* (Blanár —Matejčík, 1978). Nastala proprializácia lexikálnych jednotiek apelatívnej slovnej zásoby: *čuhár* ako označenie remeselníka na výrobu *čúh* a *čuháreň* ako označenie pracovnej dielne ako celku (Blanár, 1980). Stalo sa tak bez dosahu na formálnu štruktúru slov, pričom pomenovací akt zasiahol len ich sémantiku, štiepil ich sémantickú štruktúru (Straková, 1973) so sprievodným príznakom pejoratívneho postoja pomenovateľov voči označovaným, metaforicky charakterizovaným istou typickou vlastnosťou, ich zamestnaním, resp. vzťahmi (Kleparski, 1986). No po stáročia pôsobiace historické, hospodárske a sociálne i kultúrne zmeny vyústili do stavu, že v súčasnosti nielen používateľom z okolitých dedín, ale aj tým, ktorí boli týmito pomenovaniami označovaní, sa vzťah odvodenosti živých neúradných vlastných mien *Čuhár* a *Čuháreň* úplne zastrel, ako celok stratili prvotnú sémantickú motiváciu a nič nevedia o ich obsahu, významovom jadre (Němec, 1968).

Dotkneme sa ešte problematiky ľudovej etymológie. Dnes je už neudržateľná ľudová etymológia založená na homofónii slovných základov lexém *čuhovať* a *čuha,* podľa ktorej slová *čuha* a *čuhár* treba spájať na základe rovnakého znenia, a to bez akejkoľvek historickej významovej súvislosti so slovesom *čuhovať* „ťažko robiť, ťahať, pracovať", i keď je pravda, že Kysuckonovomešťania lopotili, pri remeslách ťažko pracovali (Erhart — Večerka, 1981).

Z hláskových i významových dôvodov je neprijateľné dávanie do súvisu slova *čuha* podľa jeho vonkajšej podoby a na základe nesprávnej zvukovej analýzy s nemeckým slovom *Schuhe* (topánky) — *šuhy* alebo so slovom *Schlittschuhe* (topánky na korčuľovanie) — *šličuhy* (podľa informácie z Liptovskej Ondrašovej). Z uvedeného nesprávneho chápania a etymologickej interpretácie lexémy *čuha* so slovami nemeckého pôvodu vyplýva zaraďovanie týchto izolovaných slov do etymologického hniezda, kam vlastne od pôvodu nepatria (Erhart — Večerka, 1981, s. 119). Túto ľudovú etymológiu slov *čuha* a *Čuhár* chápeme ako rezíduum stavu v jazykovede do 19. stor., keď prakticky absentoval pojem morfologickej a derivačnej analýzy, a tak východisková jazyková forma bola identifikovaná s fónickou formou a funkcia so sémantickou funkciou (Heinz, 1988).

Hospodársko-spoločenské dejiny Kysuckého Nového Mesta i celých dolných a stredných Kysúc zanechali trvalé stopy v živých neúradných pomenovaniach *Čuhár* a *Čuháreň,* ktoré vo svojej stavbe zachovávajú staršie, dnes už zabudnuté reálie, chránia ich a potenciálne odkrývajú zaujímavé slová, spojené s dejinami a dávno zaniknutou remeselníckou výrobou (Blanár — Matejčík, 1983; Korotkovová, 1988; Superanskaja, 1988; Horecký, 1971, s. 101—102). Uvedené slová prešli do kategórie lexikálnych historizmov (Ondrus, 1972). V propriálnej sémantike živých neúradných vlastných mien *Čuhár* a *Čuháreň,* ktoré majú identifikačnú a rozlišovaciu schopnosť v danom regióne a ktoré prenikli do onymického radu

a sú neodmysliteľné od úradnej antroponymickej a toponymickej sústavy (obyvateľ Kysuckého Nového Mesta, Kysucké Nové Mesto), sú imanentne vyjadrené pomenovacie okolnosti, dôležité pri ich vzniku, a spoločenské hodnotenie denotátu i samotných pomenovaní dnešnými používateľmi zo širokého okolia Kysuckého Nového Mesta.

Literatúra

ANDRIANOVOVÁ, B. A. — MICHAĽČI, D. J.: Rumynsko-russkij slovar'. Moskva, GIZ 1954, s. 167.

BLANÁR, V.: Teoretické problémy onomastickej terminológie. Makedonski jazik, *24*, 1973, s. 56.

BLANÁR, V.: Apelatívna a propriálna sémantika. Jazykovedný časopis, *31*, 1980, s. 3—13.

BLANÁR, V. — MATEJČÍK, J.: Živé osobné mená na strednom Slovensku. Zv. I. 1. Designácia osobného mena. Bratislava, Slovenské pedagogické nakladateľstvo 1978, s. 21.

BLANÁR, V. — MATEJČÍK, J.: Živé osobné mená na strednom Slovensku. Zv. I. 2. Distribúcia obsahových modelov. Martin, Osveta 1983, s. 621.

BUFFA, F.: Šarišské nárečia. Zv. 2. Tvorenie slov. In: Nové obzory, *14*, 1972, s. 172—173.

DOKULIL, M.: Tvoření slov v češtině. Zv. 1. Teorie odvodzování slov. Praha, Vydavatelství ČSAV 1962, s. 82.

ERHART, A. — VEČERKA, R.: Úvod do etymologie. Praha, Státní pedagogické nakladatelství 1981, s. 119, 123.

FASMER, M. — TRUBAČOV, O. N.: Etimologičeskij slovar' russkogo jazyka. Zv. 4. Moskva, Progress 1964, s. 371, 377.

GAŠINEC, E.: K dejinám cechových, domáckych a vandrovných remesiel na Kysuciach. I. seriál, 2. pokračovanie. Remeslá v obciach. Kysuce, *31*, č. 40, 1990, s. 5. — II. seriál, 21. pokračovanie. Krajčíri. Kysuce, *5 (36)*, č. 5, 1995, s. 3.

HEINZ, A.: Język i językoznawstwo. Warszawa, Państwowe Wydawnictwo Naukowe 1988, s. 85.

Historický slovník slovenského jazyka. Zv. I. A—J. Red. M. Majtán. Bratislava, Veda 1991. 536 s.

HORECKÝ, J.: Slovenská lexikológia. Zv. 1. Tvorenie slov. 2. vyd. Bratislava, Slovenské pedagogické nakladateľstvo 1971. 254 s.

HORECKÝ, J. — BUZZÁSSYOVÁ, K. — BOSÁK, J. a kol.: Dynamika slovnej zásoby súčasnej slovenčiny. Bratislava, Veda 1989. 436 s.

KLEPARSKI, G.: Semantic Change and Componential Analysis. An Inquiry into Pejorative Developments in English. Regensburg, Pustet 1986, s. 21.

KOROTKOVOVÁ, T. A.: Russkije familii na *-ich/-ych* v uraľskich istočnikach XVIII—XX vv. In: Onomastika. Tipologija. Stratigrafija. Red. A. V. Superanskaja. Moskva, Nauka 1989, s. 32.

LOPATIN, V. V.: Slovoobrazovanie imion suščestviteľnych. In: Russkaja gramatika . Zv. 1. Red. N. J. Švedovová. Moskva, Nauka 1980, s. 188.

MACŮREK, J.: Valašská kolonizace v západních Karpatech (do r. 1618—20). In: Slovanské studie. Zv. 2. 1957, s. 187, 226—229.

Materialy dľa voprosnika Obščekarpatskogo Dialektnogo Atlasa. In: Spravočno-informacionnyje materialy po OKDA. Red. S. B. Bernštejn a kol. Moskva 1978, s. 21.

NĚMEC, I.: Vývojové postupy české slovní zásoby. Praha, Academia 1968, s. 154, 160.

NIŽNANSKÝ, J. R.: Ubytovacie hostince a ich pomenovania. In: Dedinská krčma z obdobia feudalizmu a kapitalizmu. Red. J. Jurkovič. Bratislava, Erpo 1989, s. 143.

ONDRUS, P.: Slovenská lexikológia. Zv. 2. Náuka o slovnej zásobe. Bratislava, Slovenské pedagogické nakladateľstvo 1972, s. 58.

ONDRUŠ, Š.: Etymologische Segmentierung der slavischen Wörter vom Standpunkt der Laryngaltheorie und Wurzelstruktur. In: Mezinárodní sjezd slavistů v Praze 1968. Resumé přednášek, příspěvků a sdělení. Red. B. Havránek — S. Wollmann. Praha, Academia 1968, s. 83.

ONDRUŠ, Š. — SABOL, J.: Úvod do štúdia jazykov. 2. vyd. Bratislava, Slovenské pedagogické nakladateľstvo 1984, s. 251.

Slovník slovenských nárečí. Zv. 1. A—K. Red. I. Ripka. Bratislava, Veda 1994. 936 s.

STRAKOVÁ, V.: Substituční derivace (v ruštině a češtině). Studie ČSAV, č. 1/1973. Praha, Academia 1973, s. 18.

STRAKOVÁ, V.: Morfematická strukturace sémantických obsahů. Nástin derivační typologie. Linguistica. 14. Praha a Třinec, Ústav pro jazyk český ČSAV 1985, s. 23—24.

SUPERANSKAJA, A. V.: K probleme tipologii antroponimičeskich osnov. In: Onomastika. Tipologija. Stratigrafija. Red. A. V. Superanskaja. Moskva, Nauka 1988, s. 8—19.

UHLÁR, V.: Obyvateľské prezývky v Liptove. Kultúra slova, 27, 1993, s. 277—282.

UŠÁK, J.: Bývanie a odievanie. Slovníček. In: Liptovská Teplička. Red. J. Michálek. Poprad, ONV 1973, s. 68, 232.

Poznámka redakcie. Výklad významu slova *Čuhár/čuhár* u E. Gašinca nie je v zhode so slovotvorným označovaním ani s vymedzením významovej a funkčnej hodnoty slova *Čuhár* v podobe *Čuhiar* u V. Uhlára na s. 305 v tomto čísle Slovenskej reči.

Jubileum prominentného slovenského jazykovedca
(Prof. PhDr. Vincent Blanár, DrSc., 75-ročný)

Životné jubileum vedca býva jednou z príležitostí na zhodnotenie jeho vkladu do rozvoja príslušného vedného odboru. Pri hodnotení práce jazykovedca nebýva vždy jednoduché vyhmatať to, čo je v nej originálne, čo je reálnym prínosom k napĺňaniu zásobárne lingvistických poznatkov, pretože nedozierne hranice odbornej literatúry, ktorá popri množstve nových empirických údajov prináša až šokujúce kvantá nových nápadov, podnetov, prístupov a dômyselné teoreticko-metodologické koncepcie, zahmlievajú silové pole diela jedného bádateľa. Len lingvistické kniežatá majú tú výsadu, že ich rukopis je v tejto informačnej záplave zreteľne čitateľný. Príťažlivá krikľavosť rukopisu jubilanta prof. PhDr. Vincenta B l a n á r a, DrSc., dáva najavo, že stojíme pred úlohou vyjadriť sa k dielu jedného z popredných predstaviteľov duchovnej aristokracie v ríši jazykovedného bádania.

Prvou nápadnou črtou lingvistického výskumu prof. V. Blanára je prekročenie hranice medzi synchrónnou a diachrónnou jazykovedou. Už niet veľa jazykovedcov, ktorých bádateľský záujem obopína historické stavy jazyka aj jeho súčasnosť. Je to jeden z indikátorov aristokratického postavenia jubilanta v súčasnom jazykovednom spoločenstve. Pravda, rozsah bádateľského záujmu sám osebe ešte nezaručuje veľkosť jeho nositeľa. Diachrónne a synchrónne výskumné záujmy prof. V. Blanára prinášajú výsledky, ktoré sú ekvivalentné s výsledkami prác prominentných špecialistov na niektorý z týchto aspektov jazyka. Jeho prínosom navyše je, že dokáže osvetliť jazykový jav súčasne z obidvoch pozícií. Je jedným z tých jazykovedcov, ktorí sa zapojili do cieľavedomého napĺňania programu, spätého so známou tézou o prekonávaní priepasti medzi synchrónnym a diachrónnym výskumom, ktorá sa roztvorila a zväčšovala po Saussurovom revolučnom čine. Je jasné, že ak slovenská jazykoveda presunie výraznejšiu časť svojho výskumného ťažiska do oblasti explanácie, význam prác prof. Blanára sa prejaví v ešte ostrejších kontúrach.

Druhou nápadnou črtou Blanárovho diela je, že je zrkadlom vývinu systémov lingvistiky za ostatné polstoročie. Kto je zasvätený do tohto diela, vie, že v ňom nájde všetko podstatné, smerodajné, čo sa „odohralo" v spomínanom období vo výskume lexikálnej zásoby, lexikálnej sémantiky, porovnávacej lexikológie a onomastiky. Práce v týchto oblastiach sú takpovediac kompletnou súkromnou galériou autora, v ktorej sú v chronologickom slede uložené uzlové poznatky a idey z vývinovej siete týchto lingvistických disciplín. V uzlových bodoch zreteľne vidno, čo je originálne, čo je výsledkom autorovho vyrovnávania sa s poznatkovým prílivom z domova i zo zahraničia, čo

vyplýva z vlastného empirického výskumu a z teoretických úvah. Pre lingvistu formátu prof. Blanára je samozrejmé, že si osvojuje logiku vývinu sledovanej disciplíny v takej hĺbke, že dokáže tvorivo zaobchádzať s celou poznatkovou bázou, teda vie naplno využiť jej informačný potenciál a je schopný obohacovať túto bázu tak, že ovplyvňuje smer ďalšieho kmeňového bádania. Aj jeho výskumné kontinuum má hlbokú logiku, a čo je osobitne cenné — vyznačuje sa dôslednou cyklickosťou. Pre bádanie jubilanta sú totiž príznačné návraty ku kľúčovým otázkam príslušnej disciplíny, ktorých zmyslom je rozvíjanie poznávania v duchu gnozeologickej špirály. K ťažiskovým otázkam sa vracia vtedy, keď dozreli vnútrovedné podmienky na konfrontáciu relatívne uzavretého výskumu s novými bádateľskými výdobytkami. Je to príkladný postup poctivého vedca, ktorý sa nepoddajne vyrovnáva s relatívnosťou vedeckej pravdy a vytrvalo sa posúva k ďalšej z nekonečných pomyselných hraníc.

Zasvätený znalec diela prof. Blanára s veľkým uznaním vníma jeho ďalšiu výraznú črtu, ktorou je harmónia medzi empirickým a teoretickým. Sú lingvisti empirici, ktorí pracujú na úrovni opisu, klasifikácie a hromadenia faktografických údajov, a sú lingvisti, ktorí budujú teoretické modely na úzkej empirickej báze. Náš jubilant patrí medzi tých vedcov, ktorí budujú svoje teórie na primerane rozsiahlom empirickom základe, nezovšeobecňujú predčasne, bez poznania dostatočne širokého materiálu a ktorí neustále overujú svoje teoretické vývody. Jeho výskum je včlenený do štruktúrno-systémovej teoreticko-metodologickej koncepcie a poznačený suverénnym ovládaním metód systémovej lingvistiky. Overuje ich produktívnosť na historickom aj súčasnom jazykovom materiáli; základný materiál vyberá zo slovenčiny, potom siaha po ďalších slovanských jazykoch, aby porovnával a budoval pevné empirické piliere svojej koncepcie. Jeho teoretické zobrazenie lexikálnej zásoby, a čo treba osobitne vyzdvihnúť — onymickej sústavy, podložené adekvátnou analýzou faktografických údajov, je skutočným žriedlom poznatkov o lexike, ako aj podnetov naznačujúcich ďalšie smery bádania.

Vyváženosť empirického a teoretického má svoj podklad v ďalšej charakteristickej črte Blanárovej jazykovednej práce, a to v jej vzájomne zviazanej dvojsmernosti. Jedným smerom je lexikografická prax — známa je jubilantova zásluha na Historickom slovníku slovenského jazyka — a druhým teoretické zobrazovanie lexikálnej zásoby zo synchrónneho a diachrónneho hľadiska. Ak si ešte pripomenieme, že je spoluautorom publikácie o živých osobných menách na strednom Slovensku, jasne sa ukazuje, z čoho pramení poznávacia sila, vedecká presvedčivosť jeho teoretických prác. V jeho prípade azda ani nestačí hovoriť o dôkladnom empirickom poznaní skúmaného materiálu, ale navyše o „prežívaní" sledovaných jazykových javov, čo mu umožňuje hlboký prienik do ich vlastností.

Osobitne by sme chceli vyzdvihnúť prínos prof. V. Blanára k ujasňovaniu metód synchrónneho a diachrónneho skúmania lexikálnej zásoby. Jemu vďačíme nielen za to, že máme dokonalejší obraz o istých aspektoch lexiky, o lexikálnych

jednotkách — apelatívach aj propriách —, ale aj za to, že nám demonštruje priamo v bádateľskej praxi, ako sa dajú s úspechom uplatňovať isté metódy skúmania lexikálnej zásoby. Presnejšie povedané, ukazuje nám fungovanie sústavy metód, ktoré sú adekvátne povahe skúmaných javov. Už sme spomínali, že jeho bádanie je orámcované teoreticko-metodologickou koncepciou, vybudovanou na prístupe k jazyku ako štruktúrovanému celku. Zdalo by sa, že v rámci tejto paradigmy na úseku metód skúmania niet čo objavovať. V odbornej literatúre v oblasti systémovej lingvistiky skutočne nájdeme paletu metód, ku ktorým sa už sotva dá prispieť niečím závažným. Ani u prof. Blanára nejde o to, že rozširuje túto paletu. Jeho prínos tu spočíva v tom, že prispieva k ujasňovaniu jestvujúcich metód ako prvkov istej sústavy, že ich modifikuje a odhaľuje ich úplnú poznávaciu silu. Jeho úvahy o metódach skúmania sú poučné a inšpiratívne. Dôkladné objasňovanie používaných metód je organickou súčasťou jeho výskumnej stratégie. V jeho monografii o lexikálno-sémantickej rekonštrukcii napr. na s. 11 čítame: „V tejto kapitole budeme teda venovať pozornosť metodickým postupom, ktoré umožňujú postihnúť (rekonštruovať) lexikálno-sémantickú stavbu v jazykovom systéme." Alebo v úvode knihy o porovnávaní lexiky slovanských jazykov z diachrónneho hľadiska sa avizuje ako jeden z bodov výskumného programu špecifikácia metód diachrónnej lexikológie: „Konfrontácia v diachrónii je menej preskúmaná. Porovnávanie lexiky v diachrónnom aspekte má svoje možnosti i obmedzenia. Preto sa zamýšľame, ako s historickým prístupom súvisí vymedzenie objektu, špecifikácia metód a určenie prameňov historickoporovnávacej lexikológie." Obidve spomínané monografie sú vzorovou ukážkou tvorivého zaobchádzania s metódami jazykovedného výskumu.

Po komunikatívno-pragmatickom obrate lingvistiky sa do pozornosti vtierajú ako jazykovedné pútače práce, reprezentujúce novú výskumnú paradigmu. V tejto novej situácii dosť ľahko môže dominovať dojem, že výskumy v oblasti systémovej lingvistiky sú na periférii jazykovedného bádania. Treba povedať, že pokiaľ výsledky systémovolingvistických výskumov spočívajú v rozmnožení empirických údajov, ktoré sa vzťahujú na polia pôsobnosti už odhalených a opísaných zákonov, resp. zákonitostí, príslušné bádania sa skutočne odohrávajú na okraji súčasnej jazykovedy. Avšak bádateľ, ktorý v rámci už pomaly storočnej tradície systémovej lingvistiky dokáže prinášať reálne nové poznatky a poskytovať stále nové a nové výskumné podnety, je vedeckou osobnosťou v centre jazykovedného diania. Prof. V. Blanár je nesporne prominentnou osobnosťou v tomto dianí. Jeho kniežacie postavenie v súčasnej jazykovede neplatí len v hraniciach slovenskej lingvistiky, lebo vplyv jeho prác sa rozprestiera po celom slovanskom lingvistickom svete a zavše zanecháva stopu aj za hranicami tohto sveta.

Toto postavenie je výsledkom jeho nevšednej húževnatosti, vytrvalosti a cieľavedomosti, ba až zdravého fanatického odhodlania — v časoch priaznivých i nepriaznivých — slúžiť vedeckému poznávaniu jazyka.

S veľkou úctou siahame po prácach prof. V. Blanára a s vďakou načierame do nich ako do prameňa obohacujúcich poznatkov a inšpirácií. Pri jeho vzácnom jubileu, ktoré si pripomenieme 1. decembra 1995, vyjadrujeme potešenie, že tento prameň systematicky napája sviežimi výsledkami neutíchajúcej vedeckej aktivity. Želáme mu ďalšie a ďalšie prívaly tvorivej energie!

J. Dolník

Konferencia o sociolingvistických a psycholingvistických aspektoch jazykovej komunikácie

V dňoch 6.—9. septembra 1994 akademická pôda Univerzity Mateja Bela v Banskej Bystrici už druhýkrát uvítala viac ako šesťdesiatku jazykovedcov zo siedmich krajín na medzinárodnej konferencii o psycholingvistických a sociolingvistických aspektoch jazykovej komunikácie.

Toto druhé stretnutie „komunikačne orientovaných lingvistov" potvrdilo nádeje organizátorov konferencie — položiť pevné základy na vytvorenie platformy, ktorá by sa na stretnutiach domácich a zahraničných lingvistov pokúšala o tvorivú konfrontáciu výskumov jazykovej komunikácie.

Druhá konferencia nadviazala na predchádzajúcu dobrou ogranizáciou, priestorom pre diskutujúcich, ale i širokospektrálnym zameraním komunikátov.

Úvodný referát R. B e a u g r a n d a sa zaoberal minulou i prítomnou situáciou lingvistiky, sociolingvistiky a psycholingvistiky; tieto disciplíny by sa mali stať multidisciplinárnou vedou, ktorá si kladie za cieľ výskum prirodzených textov. V pléne odzneli aj referáty K. B u z á s s y o v e j a S. G a j d u.

Prvý okruh referátov sa zaoberal riešením teoreticko-metodologických problémov jazykovej komunikácie. Vplyv sociolingvistických faktorov na komunikáciu skúmal J. C h l o u p e k. — I. N e b e s k á poukázala na fungovanie komunikačných noriem zo sociálneho i individuálneho pohľadu. — Východiskom referátu J. F i n d r u o modelových štruktúrach a tvorbe aktuálnych textov boli tézy, ktoré nastolil už na prvej komunikačnej konferencii. — Z. G r e n upozornil na niektoré psychologické a sociologické elementy, ktoré je nevyhnutné akceptovať pri opise rôznych rečových aktov. — J. K o ř e n s k ý analyzoval napätie medzi individuálnym a sociálnym a prejavy tohto napätia v sociálnych rolách ľudí. — O sociolingvistickej kompetencii a faktoroch, ktoré ju determinujú, hovoril S. K a n i a. — Ako ovplyvní vek adresáta formu jazykového prejavu, vysvetľoval

príspevok M. K r č m o v e j. — D. D a v i d o v á sledovala uplatňovanie sociolingvistických a psycholingvistických aspektov pri výskume bežnej každodennej komunikácie. — Na otázku, či je možné v každodennej hovorenej komunikácii hovoriť o štýloch, odpovedala J. H o f f m a n n o v á.

Do druhého bloku sa zaradili komunikáty, ktoré sa venovali parciálnym otázkam jazykovej komunikácie alebo sú výsledkom analýzy bežných hovorených komunikátov. Príspevok K. K a m i š a opisuje rôzne typy kódových bariér v komunikácii, ako aj stratégie ich prekonávania. — J. K l i n c k o v á si všimla, ako neverbálne signály môžu v jazykovej komunikácii plniť funkciu expresívnych prvkov. — Podobne O. Š k v a r e n i n o v á svoju pozornosť zamerala na jeden z druhov neverbálnej komunikácie — olfaktoriku. — P. O d a l o š rozobral status sociolektických slov v penitenciárnom prostredí aplikovaním sociálnych a psychosociálnych parametrov. — Rôzne druhy komunikačných porúch objavila O. M ü l l e r o v á výskumom magnetofónového záznamu komunikácie inštitúcie s verejnosťou. — Právny text a súdny diskurz z hľadiska opozícií písomnosť — ústnosť, formálnosť — neformálnosť analyzovala E. D e m l o v á. — Z. H o l u b vo svojom príspevku objasnil sociolingvistické a psycholingvistické tendencie, ktoré významne ovplyvňujú zmeny v používaní dialektu v regióne Doubleska.

Tretí okruh referátov spojil lingvistov, ktorí akcentovali jazyk ako sociálny fenomén, citlivo odrážajúci zmeny vzťahov v spoločnosti. Na pevné spojenie jazyka a spoločnosti upozornil už v pléne príspevok K. B u z á s s y-o v e j, keď odkryl okolnosti a situácie, v ktorých jazyk prestáva byť nástrojom dorozumievania a stáva sa nástrojom nedorozumenia. — M. B u g a j s k ý svoju pozornosť zacielil na prejavy snobizmu v jazykovej komunikácii. — V. P a t r á š poukázal na zmeny v profile komunikácie v neštátnej rozhlasovej sfére, do ktorej zasahuje fenomén komerčnosti. — J. S k o w r o n s k á analýzou jazykových stereotypov priblížila situáciu v poľskej novinovej reklame. — Verbálnu depreciáciu a niektoré aspekty diskrepantnej komunikácie vo svojich štúdiách analyzovali J. H o r á l e k a Ľ. K r a l č á k. — M. Š v e h l o v á sa pokúsila na zdvorilosť pozrieť z psycholingvistického hľadiska.

Sem zaraďujeme i referáty, ktoré sa orientovali na kontakty slovenčiny s inými jazykmi alebo skúmali situáciu v cudzích jazykoch z pohľadu sociolingvistiky a psycholingvistiky. J. H o r e c k ý ozrejmil problematiku preberania anglických slov do slovenčiny na pozadí genetickej štruktúry slovnej zásoby. — J. C h o r v á t porovnal fungovanie metafory v anglickom ekonomickom texte s jej ekvivalentmi v slovenčine. — Ľ. M e š k o v ú zaujal pragmatický aspekt francúzskej a slovenskej frazeológie. — Komunikatívnosť syntaktických javov v nemeckom ekonomickom texte si všimla A. V i d o v á. Parafrázovanie frazeologických jednotiek v českej a nemeckej publicistike skúmala A. M u s c h e r o v á. — K. S o r n i g na príkladoch z rôznych jazykov a epoch definoval hovorovú reč

(Umgangssprache). — Príspevok P. Ď u r č a je pokusom vybudovať psycholingvistický model idiomatického významu.

Práce M. N á b ě l k o v e j a Ľ. Z e m a n a si všímajú zmenenú jazykovú situáciu na Slovensku a v Česku po rozdelení ČSFR. — Jazykové pomery Slovákov žijúcich v Maďarsku priblížili referáty A. D i v i č a n o v e j a M. Z s i l á k o v e j. — O nových trendoch vo vyučovaní slovenčiny ako cudzieho jazyka hovorila J. P e k a r o v i č o v á.

Príspevky, ktoré pedagogickú a literárnu komunikáciu považujú za formy sociálnej komunikácie, možno zoskupiť do spoločného štvrtého bloku. Práca B. Š i m o n o v e j objavila rozprávkovosť ako silný komunikačný fenomén v literatúre, určenej pre detského i dospelého čitateľa. — Názor, že s dieťaťom možno úspešne komunikovať aj prostredníctvom metafory, prezentoval Ľ. K o v á č i k. — Na zvláštnosti komunikácie medzi učiteľom a žiakmi pri výučbe materinského jazyka upozornila J. S v o b o d o v á. — Prednáška E. H ö f l e r o v e j akcentovala nízku úroveň jazykovej komunikácie žiakov. — Z. K o v á č o v á zisťovala, ako sa psycholingvistické aspekty uplatňujú pri tvorbe jazykového prejavu žiakov základných a stredných škôl. — Z pohľadu psycholingvistiky výsledky vyriešených divergentných úloh hodnotila M. S t e j s k a l o v á. — Praktický návod, ako možno prostredníctvom rečníckych cvičení uskutočnených v mikroštruktúre malej skupiny zlepšiť vyjadrovanie žiakov, podala K. V r l í k o v á.

Z banskobystrickej konferencie vyjde v tomto roku zborník príspevkov v dvoch verziách: v jazykoch, v ktorých boli prednesené príspevky, a v angličtine. Tretiu komunikačne orientovanú konferenciu plánujú lingvisti z Banskej Bystrice zorganizovať v roku 1997.

M. Stejskalová

Piata konferencia o slangu a argote

V dňoch 7.—9. 2. 1995 sa uskutočnila piata konferencia o slangu a argote v Plzni. Na konferencii sa zúčastnilo viac ako tridsať vysokoškolských učiteľov a vedeckých pracovníkov z Česka, Slovenska, Poľska, Maďarska, Bulharska, Nemecka a Švédska. Spolu odznelo 20 referátov.

Príspevky prednesené na konferencii tvorili tri tematické okruhy: 1. referáty, zamerané na všeobecné otázky, 2. referáty, orientované na slang, 3. referáty, zamerané na argot.

V prvom bloku referátov odznel príspevok J. H u b á č k a, ktorého cieľom bolo zdôrazniť aktuálnosť skúmania sociolektov, hlavne však slangu, fungujúceho

v rôznych komunikačných prostrediach v rámci pracovnej a záujmovej komunikácie. — M. J e l í n e k venoval pozornosť aktuálnej téme zospisovňovania slangových prostriedkov v češtine. — J. K l i n c k o v á referovala o sociolingvistickom kontexte štandardných a subštandardných lexikálnych prostriedkov v slovenčine. — J. S u k (Uppsala, Švédsko) predniesol dva príspevky: prvý o skupinovej reči a jej význame a druhý venoval procesu demokratizácie češtiny.

Diskusia o týchto príspevkoch poukázala na potrebu výskumu sociolektov jednak na poznanie ich lexikálneho potenciálu a jednak na vymedzenie hraníc medzi sociolektmi a spisovným jazykom, aby niektoré sociolektizmy bolo možné podľa slovotvorných typov integrovať do spisovného jazyka.

Druhý blok príspevkov bol zameraný na rôzne typy slangov. P. H a u s e r sa sústredil na vznik, zdroje a vývoj baníckeho slangu v okolí Oslavian. — M. R a c k o v á rozprávala o výskume žiackeho slangu na základe dotazníka. — J. Z e m a n pomenoval svoj referát metaforickým názvom, v ktorého centre bolo jazykové čaro lunaparkov. — O lekárnickom slangu referovala H. Ch ý l o v á. — Počítačový slang analyzoval V. K o b l í ž e k. — Veľkú časť referátov druhého bloku tvorili príspevky o športovom slangu. E. M i n á ř o v á si všímala uplatnenie slangu v športovej publicistike. — S. K a n i a (Štetín) predložil analýzu lexiky poľského jazdeckého slangu. — Z. S u d a hovoril o futbalovom a L. S k o p e c o šachovom slangu. — P. O d a l o š rozobral sociálne a psychosociálne faktory, ktoré ovplyvňujú fungovanie slangizmov a profesionalizmov v basketbalovom prostredí. — Do druhého bloku môžno voľne zaradiť aj spoločný referát J. D r š a t o v e j a A. L o u ž e n s k e j-S v o b o d o v e j o vzťahu prezývok a hypokoristík.

Z diskusie o referátoch druhého bloku vyplynula potreba skúmania zanikajúcich typov slangov, napr. v rôznych baniach, v ktorých sa prestáva ťažiť, resp. potreba spracúvania ešte nezaznamenaných slangov.

Voľný prechod medzi druhým a tretím blokom tvoril príspevok A. R a n g e l o v o v e j (Sofia), ktorá predstavila novšie výskumy slangu a argotu v Bulharsku. — Argotu venovali pozornosť C. Karastojčevová (Veliko Tarnovo), J. Turnovcová-van Leeuwenová (Berlín) a M. David. — C. K a r a s t o j č e v o v á hovorila o niektorých sémantických zvláštnostiach argotu bulharských murárov. — J. T u r n o v c o v á - v a n L e e u w e n o v á načrtla systém binárnych opozícií v argote a väzenskom slangu. — J. D a v i d hovoril o väzenskej reči.

Práve diskusia o problematike argotu priniesla zaujímavé myšlienky. Chápanie argotu je na začiatku 90. rokov rôzne. J. Turnovcová-van Leeuwenová (podobne ako v jej slovníku Historisches Argot und neuer Gefängnisslang in Böhmen. Teil I. Wörterbuch. Berlin 1993) považuje za argot starší materiál z prostredia asociálov, kým o lexike tohto typu zo súčasnosti hovorí ako o väzenskom slangu. Nejde teda o presné odlišovanie argotu a slangu na základe funkcie slov v komunikácii, ale zväčša o fungovanie termínov, pôvodne používaných autormi, z kto-

rých čerpala zostavovateľka citovaného slovníka. J. Suk (podobne ako v monografii Několik slangových slovníků. Praha 1993) zase používa termín kriminálny slang, ktorý zväčša slúži na dorozumievanie väzňov a ľudí, dostávajúcich sa do rozporu so zákonom. Za argot považuje len „svetský argot" ľudí, ktorí pracujú v lunaparkoch, na strelniciach atď. alebo vedú potulný život napr. ako brusiči nožov či opravári dáždnikov a niekedy sa dostávajú do rozporu so zákonom. Ak v prvom prípade ide o nevhodné (neprimerané) nerozlišovanie termínov slang a argot, v druhom prípade ide o zužovanie pôsobnosti argotu. Je nelogické domnievať sa, že v nápravnovýchovných zariadeniach sa odsúdení správajú vzorne a nemajú čo utajovať. Najmä v 2. a 3. nápravnovýchovnej skupine je skôr opak pravdou. Ako najnosnejšia sa ukázala naša koncepcia argotu, považujúca za argot hlavne lexiku, ktorá sa využíva na pomenovanie v penitenciárnych zariadeniach zakázaných realít (lieky, alkohol, fetovanie, činnosti ponižujúce ľudskú dôstojnosť a pod.). Odsúdení sú preto nútení napr. nadmerné požívanie liekov utajovať.

Na konferenciách o slangu a argote v Plzni (1977, 1980, 1984, 1988, 1995) bolo lingvistami z viacerých európskych krajín prednesených viac ako 110 referátov. Plzeň sa tak stala európskou mekkou výskumu slangu a argotu. Doposiaľ vyšli štyri zborníky referátov. Hlavným organizátorom všetkých konferencií je prof. PhDr. Lumír K l i m e š, CSc., výborný slangológ, schopný organizátor a obetavý človek, člen katedry českého jazyka a literatúry Pedagogickej fakulty Západočeskej univerzity v Plzni. Prof. Klimešovi a jeho mladším spoluorganizátorom želáme, aby sa im v blízkej budúcnosti podarilo o slangu a argote zorganizovať aj šiestu konferenciu.

P. Odaloš

11. slovenská onomastická konferencia

V dňoch 19.—20. mája 1994 sa pri príležitosti tridsiateho výročia vzniku Slovenskej onomastickej komisie na katedre slovenského jazyka Vysokej školy pedagogickej v Nitre konala 11. slovenská onomastická konferencia so zahraničnou účasťou. Usporiadateľmi boli Jazykovedný ústav Ľ. Štúra SAV v Bratislave a katedra slovenského jazyka Vysokej školy pedagogickej v Nitre. Konferencia, na ktorej bolo 42 účastníkov, z toho 27 zo Slovenska, 8 z Poľska, 4 z Čiech, 2 z Ukrajiny a jeden z Nemecka, nadviazala na vedecké výsledky 10. slovenskej onomastickej konferencie so zameraním na jazykovú a mimojazykovú stránku vlastných mien.

Konferenciu otvoril predseda Slovenskej onomastickej komisie M. Majtán. Rokovanie v pléne bolo venované teoretickým a metodologickým problémom onomastiky, ktorým sa vo svojich referátoch venovali V. B l a n á r — *Onymická*

nominácia, M. M a j t á n — *Motivácia a lexikálna sémantika propria*, E. E i c h l e r — *Nochmals zum onymischen System*, P. Ž i g o — *Kategória času a vlastné meno* a W. L u b a ś — *Polityczna onomastyka*. Špecifickými problémami zoonymie sa autori zaoberali v týchto referátoch: R. M r ó z e k — *Systemowe właściwości zoonimii*, M. S j u s k o — *Kryterii ta pryncypy nominacii u sferi zoonimii* a A. R a j č a n o v á — *Mená slovenských zubrov*. O funkciách vlastných mien v literatúre odzneli referáty Ľ. B e l e j a — *Pro misce i status literaturno-chudožnoi antroponimii v nacionaľnij antroposystemi*, Z. S t a n i s l a v o v e j — *Vlastné meno v štylizovanom literárnom diele* a E. K r o š l á k o v e j — *Vlastné mená v diele L. Ťažkého*.

Popoludní pokračovala konferencia rokovaním v sekciách. V antroponomastickej sekcii odznelo deväť referátov. Hovorilo sa o flexii priezvisk (B. K r e j a), o postavení prímen v nárečiach (S. W a r c h o l). Problematike hypokoristík, expresívnej obmene neutrálneho mena v neoficiálnom prostredí sa venoval S. P a s t y ř í k. M. B l i c h a sa zaoberal vplyvom migračných procesov na tvorbu priezvisk. O osobitostiach antroponým v ukrajinskej etnickej oblasti na východnom Slovensku referoval M. D u j č á k. Historickej problematike osobných mien sa venovali R. K u c h a r, M. S e d l á k o v á, W. M i r o s l a w s k á a Z. A b r a m o w i c z o v á.

V toponomastickej sekcii odznelo deväť referátov. Referovalo sa o vzťahu apelatív a toponým (Š. L i p t á k, T. L a l i k o v á, O. N e m č o k o v á), o osadných názvoch severného Šariša (R. S z e w c), o poľských a slovenských oronymách vo Vysokých Tatrách (M. P a n č í k o v á), o zmenách zemepisných názvov v Trebeľovciach (H. T e l e k i o v á), o vzniku názvu a obce *Revúca* (J. K r š k o). Netradičný výklad názvu *Biele Karpaty* predniesol Ľ. K r á l i k. K. V r l í k o v á referovala o onymii pri vyučovaní na základných a stredných školách.

Druhý deň konferencia pokračovala opäť rokovaním v sekciách. V antroponomastickej sekcii boli prednesené štyri referáty. Rozoberala sa problematika prekladov osobných mien v stredoveku (O. R. H a l a g a), obsahovou a jazykovou stránkou najstarších moravských antroponým a toponým sa zaoberal referát J. S k u t i l a. L. B a r t k o sa venoval okolnostiam vzniku a fungovania umeleckých mien typu *Janko (Kráľ)* a *Fraňo (Štefunko)*. Projekt skúmajúci vlastné mená, spojené s duchovným životom katolíckeho kresťanstva, na materiáloch z Olomouckého arcibiskupstva predstavil J. K o l a ř í k.

V toponomastickej sekcii odzneli tri referáty, zaoberajúce sa toponymami, ktoré tvorili základ názvov archeologických kultúr (I. R i p k a), jazykovou výstavbou hydroným v bilingválnej oblasti povodia Slanej (Ľ. S i č á k o v á) a motiváciou pri tvorbe názvov obchodov v Prešove (M. I m r i c h o v á).

Posledný poldeň rokovanie pokračovalo opäť v pléne. Odznelo päť referátov. Problematikou prepisu vlastných mien z azbuky do slovenčiny sa zaoberala

Ľ. B e n e d i k o v á. Ľ. K r a l č á k referoval o slovenských podobách cudzích zemepisných názvov v štúrovskej publicistike. Zachytením a spracovaním proprií a deproprií vo výkladovom slovníku sa v referáte zaoberala M. N á b ě l k o v á. Referát M. O p ě l o v e j sa zaoberal vymedzením obsahov termínov *etnonymum* a *obyvateľské meno*. J. S k l a d a n á predstavila konotačný príznak vo frazémach s vlastnými menami z diachrónneho aspektu.

Materiály z konferencie vyšli v osobitnom zborníku *Jazyková a mimojazyková stránka vlastných mien*. (11. slovenská onomastická konferencia Nitra 19.—20. mája 1994.) Red. E. Krošláková. Bratislava — Nitra, Jazykovedný ústav Ľudovíta Štúra SAV — Vysoká škola pedagogická 1994. 284 s. Usporiadatelia a účastníci konferencie sa rozhodli zborník venovať k šesťdesiatym narodeninám PhDr. Milanovi Majtánovi, DrSc., ktorý bol dvadsať rokov vedeckým tajomníkom a od roku 1984 je predsedom Slovenskej onomastickej komisie.

Zborník obsahuje 57 referátov (42 zo Slovenska, 8 z Poľska, 4 z Čiech, 2 z Ukrajiny a jeden z Nemecka), ktoré sú zoradené do 5 tematických okruhov (podľa programu rokovania konferencie): teoretické, metodologické a iné všeobecné problémy, antroponymia, literárna onymia, zoonymia a toponymia. V závere zborníka je jubilejný článok k šesťdesiatke M. Majtána a bibliografia jeho onomastických prác.

T. Laliková

HAMMEROVÁ, L. B. — RIPKA, I.: Speech of American Slovaks. Jazykové prejavy amerických Slovákov. Bratislava, Veda 1994. 164 s.

K predmetu skúmania modernej slovenskej jazykovedy nesporne patrí i výskum jazyka obyvateľov slovenského pôvodu, žijúcich v zahraničí. Vývin a súčasný stav slovenčiny v nedomácom prostredí (aj napriek tomu, že má často tendenciu zanikajúceho prostriedku komunikácie v dôsledku silného asimilačného tlaku cudzieho okolia), imigračný pôvod jeho nositeľov a pretrvávanie či zánik kultúrnych tradícií vytvárajú pre jazykovedu spolu s históriou a etnografiou komplexný objekt vedeckého bádania, nepochybne náročný, no zároveň zaujímavý a lákavý svojou špecifickosťou.

Z jazykovednej bibliografie poznáme viaceré práce, opisujúce jazyk (resp. nárečia) slovenských menšín žijúcich v enklávach v bývalej Juhoslávii (J. Štolc, D. Dudok), Maďarsku (P. Ondrus, J. Štolc, K. Palkovič a i.) a v Rumunsku (G. Benedek) a čiastkové štúdie z územia Bulharska, Poľska a Zakarpatskej Ukrajiny, ba

aj Rakúska. K nim v minulom roku pribudla práca autorskej dvojice L. B. Hammerovej — I. Ripku o nárečových prejavoch amerických Slovákov.

Keďže doteraz ešte nevznikla ucelenejšia štúdia o jazykovej situácii slovenskej menšiny v Spojených štátoch, táto práca vypĺňa medzeru v rade jazykovedných prác s podobnou tematikou. Zároveň sa z tohto radu vyčleňuje špecifickým charakterom predmetu skúmania, samotným prístupom k problematike, ako aj metódami výskumu. Nejde tu o ucelený opis jedného štruktúrneho útvaru (jedného nárečia alebo skupiny príbuzných nárečí) v jednotlivých jazykových rovinách, ako je to v prevažnej väčšine uvedených prác, pretože slovenskí prisťahovalci v Amerike pochádzajú z rôznych nárečových oblastí Slovenska. Okrem toho ich územná a sociálna rozptýlenosť, rozličná úroveň ovládania „rodného" jazyka a od toho závislý stupeň jeho amerikanizácie, ako aj špecifická forma bilingvizmu podmienili aj zaradenie metód sociolingvistického výskumu.

Cieľom práce, ako sa uvádza v úvode, bolo podať lingvistický opis slovenského jazyka, ktorým hovoria potomkovia slovenských vysťahovalcov, a zároveň zaznamenať tento jazyk, kým je ešte možné zachytiť jeho aktívne používanie, keďže tak ako mnoho iných menšinových jazykov v Amerike aj slovenčina prirodzene zaniká. Za dva najvýraznejšie faktory, ktoré ovplyvňujú stupeň amerikanizácie jazyka a samotného spôsobu života prisťahovalcov, považuje autorka americký nacionalizmus a americkú politiku vzdelávania. Ďalším, azda sprievodným cieľom bolo nahrávkami získať nielen údaje o situácii v jazyku, ale zároveň údaje o životných osudoch jeho používateľov.

Samotný projekt vznikol na základe dohody medzi ČSAV a IREX, v rámci ktorej bol v r. 1989 a r. 1991 vykonaný terénny výskum nárečových prejavov amerických Slovákov v severovýchodných štátoch USA, v západnej Virgínii a v Kentucky. Informátormi boli príslušníci druhej generácie tzv. chlebových prisťahovalcov z prelomu a začiatku storočia, ktorí aktívne ovládajú nárečie aj v súčasnosti. Kompletný terénny výskum predstavujú nahrávky 44 informátorov, narodených v rozmedzí rokov 1901—1937.

Získaný materiál bol po prepísaní spracúvaný modernými metódami pomocou počítačového programu Oxford Concordance Program (OCP). Tento program okrem bežných textových operácií autorom poskytoval excerpciu špecifických javov, závažných pre jazykový rozbor z hľadiska interferencie angličtiny a slovenčiny. Išlo o javy, ako znelostná asimilácia, asibilácia, mäkkosť konsonantov pred *i, e*, prípony slovesných a menných tvarov, onikanie, syntaktická stavba vety, prepínanie kódu do angličtiny a iné. Ich prítomnosť, neprítomnosť alebo nesprávne použitie boli v prepisoch nahrávok vyznačené osobitným číselným kódom.

Práca je rozdelená do troch častí. Každý z autorov má relatívne samostatný celok, ktorý zohľadňuje, a to nielen z jazykovej, ale aj obsahovej stránky, rozdielnosť adresátov v USA a na Slovensku. Obidve časti obsahujú historické údaje

o procese prisťahovalectva Slovákov do Spojených štátov, o pracovnom a sociálnom zaradení prisťahovalcov a organizácii ich kultúrneho a náboženského života. Anglická časť L. Hammerovej obsahuje navyše náčrt dejín slovenského jazyka od najstarších čias až po súčasnosť, náčrt dejín spisovnej slovenčiny, rozdelenie slovanských jazykov, členenie slovenských nárečí a ich základnú charakteristiku podľa rozšírenia niektorých základných fonologických a morfologických javov praslovanského aj neskoršieho vývinového obdobia. Ide o obsahovo široký záber s množstvom faktov, vtesnaných do veľmi malého priestoru, a preto sa domnievame, že takáto forma základnej informácie môže pôsobiť na amerického čitateľa neprehľadne, ba až nezrozumiteľne. Naproti tomu za opodstatnené a užitočné možno pokladať podrobnejšie vysvetlenia charakteru a základných fonologických a gramatických vlastností slovenčiny pri samotnom výklade jednotlivých jazykových javov, charakterických pre jazyk slovenských vysťahovalcov v Amerike (slovenčina ako flektívny typ jazyka, znelostná asimilácia, princíp gramatickej zhody a pod.).

Slovenská časť I. Ripku, určená hlavne nášmu čitateľovi, obsahuje navyše základné poznatky o slovenskom vysťahovalectve do USA, doložené podrobnými štatistickými údajmi o sociálnom a teritoriálnom pôvode vysťahovalcov, ako aj o hlavných centrách a miestach ich pobytu v Spojených štátoch. Ďalej porovnania sociálnych, kultúrnych, ale aj jazykových rozdielov so slovenskými menšinami v iných krajinách. V období migračnej vlny v rokoch 1880—1914 odišlo zo Slovenska do Spojených štátov až 500 tisíc obyvateľov (priamy potomkovia týchto emigrantov boli predmetom výskumu) a v súčasnosti, podľa sčítania obyvateľov z r. 1980, sa k slovenskému pôvodu prihlásilo 776 806 obyvateľov USA, z ktorých v domácom prostredí používa slovenčinu ako dorozumievací jazyk 87 661 osôb.

Tretiu časť práce predstavujú samotné texty a ich anglický preklad, ktoré by nemuseli slúžiť len ako dokladový materiál k výsledkom tohto výskumu, lebo sú aj zaujímavým autentickým čítaním a príp. aj inšpiráciou či pramenným materiálom ďalších sociolingvistických a bilingvistických výskumov.

Z jazykovedného hľadiska najzávažnejšou časťou obidvoch autorských celkov je samotný rozbor jazyka amerických Slovákov, resp. jeho stav a zmeny v procese amerikanizácie (a to nielen jazyka, ale i samotnej kultúry a spoločenského života jeho používateľov).

Vzhľadom na rozkolísanosť úrovne zvládnutia slovenčiny u jednotlivých respondentov vyčlenili autori tri základné skupiny informátorov: jazykovo úplne spôsobilí, spôsobilí (najpočetnejšia skupina, ktorá najvýraznejšie demonštruje prenikanie anglických jazykových prvkov, a preto, zrejme, z jazykovedného a bilingvistického hľadiska aj najzaujímavejšia) a menej, resp. málo spôsobilí informátori.

Interferencia americkej angličtiny ako jazyka dávajúceho a slovenčiny ako jazyka prijímajúceho, izolovaného, funkčne a štylisticky príznakového sa v konkrét-

nom jazykovom prejave realizuje na všetkých jazykových rovinách prvkami alebo javmi, ktoré sa javia ako „odchýlky" od všeobecnej normy slovenčiny alebo príslušného nárečia. Za všetky uvedieme napr. v hláskoslovnej rovine aspirovanú výslovnosť spoluhlások *p, t, k* [*k(h)amarati, do p(h)ervatu*], nedodržiavanie znelostnej asimilácie, rozkolísané používanie niektorých spoluhláskových párov *(h — ch, l — ľ, n — ň, t — ť)* a pod. V gramatickej rovine je najvýraznejší ústup deklinácie [*Moja bejbi śestra biva vov Hacn Ohajo, Mam jeden brat, jedna śestra*], osobitosti v niektorých plurálových tvaroch (napr. anglická plurálová forma *boys* [*bojs*] v slovenských prejavoch funguje ako singulárová [*bojsik*] a priberá slovenské plurálové koncovky [*dva bojsi, zoz bojsami*] podobne ako *tomatos* [*tomejtosi*], *pancakes* [*penkekse*] a pod.), ďalej nesprávne určený gramatický rod podstatných mien [*v americkej vojske*], nedodržiavanie gramatickej zhody, vyrovnávanie alternácií v odvodených slovách [*šošovicnu polífku, polnocnú omšu*], ako aj v slovesných tvaroch v prítomníkovom a infinitívnom kmeni [*ja pisam, česame*]. Typologický rozdiel obidvoch jazykov sa v mnohých prípadoch vyrovnáva lexikálnymi prevzatiami z angličtiny so slovenskými tvaroslovnými a gramatickými príponami, napr. *boarder* [*Moja madz mala burderoch*], *house* [*...každi śedzel pod hauzom na lavečke*], *teacher* [*štiri tičere*], *to use* [*...teraz ľudze nejuzuju to*], *to like* [*...oňi barz lejkovaľi, ľubiľi kvitki*]. Časté sú aj kalky anglických ustálených spojení a frazém.

Ďalším zaujímavým javom, charakterizujúcim jazykové prejavy amerických Slovákov, je prepínanie kódu do angličtiny. Ako uvádza I. Ripka, ide tu, na rozdiel od amerikanizácie jazyka, o nesystémový vplyv, ktorého rozsah je determinovaný úrovňou slovenskej jazykovej spôsobilosti. Menej spôsobilí respondenti častejšie do svojich prejavov zaraďujú anglické pomenovania i spojenia, ba aj celé vety, pretože nepoznajú adekvátne slovenské ekvivalenty. Dôvodom na prechod do angličtiny môže byť aj snaha o presnejšie vyjadrenie a zabezpečenie lepšej zrozumiteľnosti. Systémovejšie sa prejavuje prepínanie kódu (a to aj u spôsobilých a úplne spôsobilých respondentov) v uvádzaní dátumov a čísloviek a v používaní osobitných prostriedkov, príslovieok alebo častíc, ako *well* [*uel*], *anyhow* [*enihou*], *you know* [*ju nou*], *all right* [*olrajt*] a pod., ktoré sú v angličtine typické pre hovorené prejavy, najmä dialógy. V týchto prípadoch, ako uvádza autor, možno aj prepínanie kódu chápať ako spôsob prenikania anglických prvkov do slovenských nárečových prejavov skúmaných informátorov.

V interpretácii samotného procesu interferenčných javov, ich motivácií, postupného vývinu i variability u jednotlivých používateľov vidíme vlastný prínos takejto práce k všeobecným poznatkom problematiky bilingvizmu a iných sociolingvistických disciplín, ako aj k hlbšiemu poznaniu samotného charakteru slovenčiny a jej nárečí.

G. Múcsková

Monografia o prízvuku v spisovnej slovenčine

Ján S a b o l a Július Z i m m e r m a n n, autori publikácie *Komunikačný štatút prízvuku v spisovnej slovenčine* (Prešov, Filozofická fakulta 1994. 94 s.), vystihujú situáciu, keď hovoria, že prízvuk je jedným z „najzáhadnejších" prvkov v sústave prozodických javov. Fonologicky, foneticky, artikulačne i akusticky je to jav vysokokomplexnej povahy, preto šancu pochopiť „poslanie" tohto fenoménu a jeho fungovania v netriviálnej, nepovrchovej polohe má predovšetkým ten, kto má rozvinutý zmysel pre jemné videnie „hier a protihier", „pohybov a protipohybov" jednotlivých prvkov v jazykovom mechanizme. J. Sabol v prácach z oblasti fonológie a prozódie už nespočetnekrát dokázal, že jeho silnou stránkou je práve schopnosť odhaliť onú „živú dialektiku" prvkov v jazykových systémoch. J. Zimmermann zasa preukázal schopnosť necúvnuť pred tzv. paradoxom prízvuku, ktorým sa, ako je známe, označuje fakt, že prízvuk počujú experimentálno-fonetické prístroje paradoxne ináč než ľudské uši. Podľa nášho názoru by bolo zbytočné hľadať vhodnejšiu dvojicu pre výskum slovenského prízvuku, než predstavujú spomínaní dvaja autori.

V jednotlivých kapitolách knihy autori zaraďujú prízvuk do sústavy suprasegmentálnych javov a určujú jeho miesto v akusticko-auditívnom type komunikácie v intralingválnej zóne. Dokumentujú jeho prienikový charakter, daný najmä silovou a tónovou moduláciou artikulačného prúdu. Ako hovorí aj názov knihy, z akcentologickej problematiky venujú autori pozornosť iba analýze slovného prízvuku, aj keď s občasnými presahmi do vyšších jednotiek. Analyzujú tu rozmanité fonicko-funkčné, distribučné a typologické osobitositi slovného prízvuku v slovenčine aj vo vzťahu a v kontexte s inými suprasegmentálnymi javmi (vo vzťahu ku kvantite, rytmu, početnosti slabík v slove a pod.). Ako metodologický rámec sa, prirodzene, aplikuje známa syntetická fonologická teória J. Sabola. Prikláňali by sme sa však k názoru, že pri suprasegmentálnych javoch má zmysel tretiu vrstvu vzťahu jednotlivého a všeobecného (na segmentálnej úrovni ide o morfofonému) rekonštruovať iba pri takých jednotkách, ktoré majú fonologicko-dištinktívnu funkciu (napr. pri kvantite v slovenčine, prízvuku v ruštine, melódii v čínštine a pod.). Tu sa však ide ďalej a v súlade s jednotkami na segmentálnej úrovni sa vyčleňuje nielen chróma, chronéma a morfochronéma, ale aj akcent, akcentéma a morfoakcentéma a podobne i melódia, melodéma a morfomelodéma.

Osobitná kapitola je podľa očakávania venovaná prízvukovaniu jednoslabičných predložiek. Veď to aj je exkluzívna téma slovenskej akcentológie. Hovorí sa v nej však mnoho zásadného aj o slovenskom slovnom prízvuku vo všeobecnosti. I keď sa pritom autori sústavnejšie nevenujú analýze tzv. vedľajšieho prízvuku, ich konštatovanie, že predstava o systémovej realizácii vedľajšieho prízvuku patrí medzi „legendy" o prvkoch stavby spisovnej slovenčiny, má zásadnú povahu.

Zrejme ide o podobný mýtus, akým bola kedysi téza, že každá jednoslabičná predložka v slovenčine má byť prízvučná.

Je starou skúsenosťou, že sa fenoménu paradoxu prízvuku a jeho dôsledkom nevyhne nikto, kto spustí čo len trochu hlbšiu sondu na tomto poli. V zahraničnej literatúre existuje nespočetné množstvo rôznych dômyselných i menej dômyselných pokusov „zladiť" fyziologický a inštrumentálny sluch. Dá sa povedať, že cesty, ktorými sa autori aj z mnohých významných akusticko-experimentálnych laboratórií usilovali „zmocniť sa" daného fenoménu, sú lemované predovšetkým neúspešnými pokusmi. Ak naši autori ukazujú, že ich metóda pri detekcii prízvuku prináša úspešnosť 8 správnych detekcií z 10, resp. 51 z 57, a výklad i prílohy to uspokojivo dokladajú, treba to pokladať za mimoriadny úspech. Máme tu zrejme do činenia s objavom výnimočne vhodnej experimetálnej metódy na identifikáciu prízvuku, presnejšie na výpočet parametrového kontrastu prízvuku, a vzorec zo s. 52 (kontrast = $|F_0|$.polarita I) + I) má všetky šance získať všeobecné uplatnenie pri výskume „stredoeurópskeho" prízvuku vôbec. Zrejme bude pritom pravda, že práve tento druh prízvuku (dynamický a fixný) kladie najväčší odpor pri pokuse o jeho pochopenie.

Práca J. Sabola a J. Zimmermanna, ktorej informatívnosť a komplexnosť znásobujú početné prílohy, registre a bibliografický súpis, predstavuje pozoruhodný príspevok do slovenskej i všeobecnej akcentológie z hľadiska fonologického, prozodického, akustického i štatistického. Vyznačuje sa výnimočnou metodologickou čistotou a jej závery sú veľmi dôležité a podnetné pre poznanie i ďalší výskum fenoménu, ktorý naši starí, ako to v jednej svojej prípravnej štúdii pripomína J. Sabol, oprávnene nazývali „duchom jazyka". Všetky údaje a tvrdenia, uvádzané v práci, sú dôkladne podložené vlastnými experimentálnymi výskumami autorov. Dalo by sa povedať, že je to úplná syntéza poznatkov o slovnom prízvuku v spisovnej slovenčine „zvnútra". Je to však zároveň zásadný krok k veľkej syntéze o slovenskom prízvuku, v ktorej si okrem slovného prízvuku určite nájde svoje miesto aj taktový, syntagmatický a vetný prízvuk, ďalej prízvukovanie v slovenských nárečiach, typologický opis slovenského prízvuku vo vzťahu k iným jazykom, problematika korešpondencie prízvuku so systémom slovenského jazyka, konkrétne napr. úvaha o téze Ľ. Nováka, že „duchu" slovenčiny lepšie zodpovedá stredoslovenský („melodicko-penultimový") než „spisovný" spôsob prízvukovania. Toto všetko nebolo, pravdaže, predmetom výskumu recenzovanej publikácie, tá však pre komplexný opis slovenského prízvuku vytvorila fundamentálne teoreticko-metodologické i empirické predpoklady. Sme presvedčení, že autori daný projekt dovedú aj v tomto zmysle do konca a že sa od nich v relatívne krátkom čase dočkáme úplného opisu slovenského prízvuku. Publikácia *Komunikačný štatút slovného prízvuku v spisovnej slovenčine* vytvorila v tomto smere vynikajúce podmienky.

S. Ondrejovič

Aj výrazný kultúrny čin

Po publikácii *Z tvorby solúnskych bratov a ich žiakov* (Trnava, Spolok svätého Vojtecha 1993. 155 s.), ktorú autorky, zostavovateľky E. K r o š l á k o v á a K. H a b o v š t i a k o v á venovali XI. medzinárodnému zjazdu slavistov (30. 8.—8. 9. 1993 v Bratislave), dostávajú vysokoškolskí študenti, poslucháči filologických odborov textovú príručku k štúdiu slavistiky a staroslovienčiny a vnímavá slovenská kultúrna verejnosť publikáciu, približujúcu najvýznamnejšie časti nášho národného a kultúrneho dedičstva spred tisícročia: *Základy slavistiky a staroslovienčina. Textová príručka.* Zostavili E. Krošláková a K. Habovštiaková. Nitra, Vysoká škola pedagogická, Fakulta humanitných vied 1994. 213 s.

Prvá časť knižky je venovaná kultúrnemu jazyku západných Slovanov, t. j. aj našich slovenských predkov, druhá staroslovienčine ako najstaršiemu spisovnému jazyku v slovanskom svete a staroslovienskej literatúre. Tretia časť publikácie sleduje príbuznosť slovanských jazykov.

Istá kultúrna vrstva jazyka našich predkov sa predpokladá už v predveľkomoravskom, predkresťanskom období. Svedčia o tom texty, ako sú napr. traktát mnícha Chrabra *O písmenách*, vtedajšie modlitby, zariekania proti chorobám, stopy v ľudovej slovesnosti, ako aj vlastné mená zachované z tohto obdobia. V traktáte o písmenách sa napr. píše, že Slovania, kým nemali vlastných písmen, črtami a zárezmi (vrubmi) „písali" a potom sa usilovali rímskymi a gréckymi písmenami písať slovensku reč. Zápisy západoslovanských osobných mien z 9. stor. pochádzajú z Cividalského evanjeliára. Predpokladá sa, že sú medzi nimi aj mená Svätopluka *(Szuentiepulc)*, jeho ženy Svätožizny *(Szuentezizna)*, Rastislava *(Rastisclao)*, Pribinu *(Bribina)* a Koceľa *(Quocili)*. V ukážke sa neuvádzajú mená Pribinových veľmožov z r. 850 (publikoval ich J. Stanislav).

Medzi ukážkami zo staroslovienskej literatúry sú na prvom mieste ukážky z pôvodnej tvorby Konštantína Filozofa a Metoda. Medzi nimi vyniká prvá básnická skladba, predslov k svätému evanjeliu, tzv. *Proglas*, uvádzaný aj v podobe, do ktorej ho prebásnil V. Turčány. Náboženskú prekladovú tvorbu predstavujú preklady častí Písma, liturgických textov a homílií, z prekladov právnej literatúry upúta na prvom mieste ukážka zo *Súdneho zákonníka pre svetských ľudí*. Z literatúry o živote, činnosti a význame solúnskych bratov sa uvádzajú ukážky zo *Života Konštantína* a z viacerých iných spisov takéhoto charakteru. Sem sú zaradené aj ukážky textov o veľkomoravských reáliách zo staršej inojazyčnej literatúry (Kosmas, Dalimil, Pulkava a i.).

Literárne ukážky o príbuznosti slovanských jazykov predstavujú ukážky z Biblie, v ktorých sa cirkevnoslovanský text konfrontuje s paralelnými textami zo všetkých slovanských jazykov, ako aj ukážky literárnych textov z jednotlivých slovanských jazykov s ich prekladmi do slovenčiny. Novodobý odborný text

predstavuje ukážka z Dokumentov Konferencie o bezpečnosti a spolupráci v Európe.

Pre študentov sú jednotlivé texty vo všetkých častiach doplnené úvodnými údajmi, poznámkami a úlohami.

Posledná časť obsahuje výberový staroslovienskо-slovenský slovník, prehľadnú charakteristiku základných staroslovienskych pamiatok, ukážku príbuznosti slovanských jazykov vo flexii, zoznam literatúry a prameňov a obrazové prílohy, v ktorých sa predstavujú predovšetkým ukážky staroslovienskych textov a tabuľka s obidvoma staroslovienskymi abecedami — s hlaholikou i cyrilikou.

Výber textov bol urobený úsporne so zreteľom na študentov, poznámky a otázky majú upútať pozornosť na najvýznamnejšie javy. Publikácia ako celok však svojím kultúrnym a spoločenským významom prekračuje školské lavice a katedry. Napriek tomu, že aj svojím názvom, aj spôsobom spracovania je určená predovšetkým vysokoškolským študentom, svojím obsahom a kultúrnym dosahom sa zaraďuje do série „učebníc pre všetkých" o našom kultúrnom dedičstve, o našej národnej histórii, na ktorú môžeme byť právom hrdí.

M. Majtán

Zborník o Slovákoch v Maďarsku

Ústav pre zahraničných Slovákov Matice slovenskej v Bratislave usporiadal koncom roka 1992 pri príležitosti 50. výročia memoranda Strany slovenskej národnej jednoty vedeckú konferenciu *Slováci v Maďarsku* za účasti historikov a jazykovedcov zo Slovenska a Maďarska. Základným poslaním konferencie bola, ako sa píše v úvode publikácie, analýza vývoja a súčasného postavenia slovenskej menšiny v Maďarsku.

Zborník *Slováci v Maďarsku* (Zost. E. Balážová — G. Grácová. Bratislava, Matica slovenská 1994. 402 s.), ktorý vychádza po necelých dvoch rokoch od konferencie, obsahuje viac skutočne zaujímavých prehľadových i pozoruhodných analytických štúdií, domnievame sa však, že sama publikácia trpí istou jednostrannosťou. Zaraďuje sa totiž do radu tých diel, v ktorých sa hodnotia, povedzme to tak, brizantné slovensko-maďarské vzťahy akoby z jednej strany, t. j. bez priamej konfrontácie s pohľadmi z inej strany. Všetci vieme, aké slovensko-maďarské vzťahy boli a aké sú, a vieme aj to, že môžu byť a aj sú hodnotené veľmi rozmanito. Vo väčšine prípadov sa však organizujú konferencie a vychádzajú zborníky, kde si „svoje" povie vždy len jedna strana a diskusné hlasy smerujú akoby pomimo, takže zvyčajne nedosiahnu svoj cieľ.

Tým, pravdaže, nechceme povedať, že by jednotlivé analýzy a úvahy, ktoré zborník odtláča, boli jednostranné samy osebe. Pre riešenie problému, príp. aj pre poznanie predmetu by však bolo určite produktívnejšie pozvať na diskusiu autorov rôzneho „videnia". Ale venujme sa textu publikácie.

Zborník otvára článok L. D e á k a *Postavenie slovenskej menšiny v Maďarsku medzi dvoma svetovými vojnami* (s. 11—32), v ktorom autor prezentuje svoj pohľad na danú tému, ako ho poznáme z mnohých jeho článkov. L. Deák uvádza, že pri vytyčovaní hraníc zostalo v Maďarsku 450 000—500 000 Slovákov. Dokumentuje to nielen oficiálnymi štatistikami, ktoré, ako je známe, nevynikali vždy spoľahlivosťou, ale berie si na pomoc aj doklady zo súdobej tlače i korešpondencie, pričom sleduje aj život slovenčiny na tomto území. Jeho výklad je o to sugestívnejší, že si nepomáha nijakým „beletrizovaním", ku ktorému sa neraz uchyľuje historizujúca publicistika na obidvoch stranách, ale je to svedectvo nevyvrátiteľných dokumentov o niekdajšej situácii v Uhorsku. Jeho článok, mohli by sme povedať, je komplementom k dielu R. W. Setona-Watsona (Scotus Viator) Národnostná otázka v Uhorsku, ktoré sa nedávno objavilo aj v slovenskom preklade.

Aj ďalšie témy sa spracúvajú v podobnom duchu, ako o tom svedčia príspevky M. Krajčoviča, Ľ. Horáka, P. Zelenáka, P. Uhorskaia, Š. Tótha, L. Molnára, R. Krča, G. Papučeka, V. Repku a ďalších, ktoré sú však orientované zväčša historicky. Venujme sa preto podrobnejšie jedinému klasickému lingvistickému príspevku v publikácii, príspevku *Slovenské nárečia v Maďarsku* (s. 311—334), ktorý napísal P. B a č a, vedecko-pedagogický pracovník Vysokej školy pedagogickej v Segedíne.

V danej dialektologickej štúdii vychádza autor z predpokladu, že Slováci, žijúci dnes na maďarskom území, sú všetci presídlencami z rôznych oblastí Slovenska a že na dnešnom maďarskom území žijú Slováci až od konca 18. stor. Usadili sa tu po vyhnaní Turkov z bývalého Uhorska. Ako je však známe, P. Ondrus (explicitne v štúdii K otázke jazykového kríženia a miešania. Na materiáli palóckeho, novohradského a matranského nárečia v Maďarskej ľudovej republike. Sborník FF UK. 10. 1958, s. 66—78) predpokladá, že prinajmenšom matranskí Slováci sú tu starousadlíkmi. Túto otázku treba zrejme naďalej chápať ako otvorenú.

P. Bača ukazuje, že slovenskí osídlenci prišli do Maďarska zo všetkých troch nárečových oblastí: stredoslovenskej, západoslovenskej i východoslovenskej. Slováci v Maďarsku i teraz žijú zväčša v etnických oblastiach podľa svojho nárečia, Stredoslováci v Novohrade a na Dolnej Zemi (Békešská Čaba, Nyíregyháza, Sarvaš, Slovenský Komlóš) a oblasťou západoslovenského nárečia sú Pilíšske pohorie, okolie Budapešti a tri dedinky v pohorí Matra. Toto tvrdenie opäť nie je v zhode s názorom P. Ondrusa, ktorý, ako je známe, nárečie troch spomínaných obcí (Mátraszentimre, Mátraszentistván a Mátraszentlászló) hodnotí ako „stredoslovenské so západoslovenským rázom". Východoslovenskými nárečiami sa

v Maďarsku hovorí na severovýchode v Bukovskom pohorí a v Abovskej stolici. Podľa nášho názoru, ak nikde inde, tak určite tu treba hľadať autochtónne slovenské obyvateľstvo na maďarskom území.

P. Bača potom charakterizuje nárečia všetkých troch typov a uvádza ich fonologické, morfonologické a morfologické znaky, ktoré sa prejavujú aj na slovách prevzatých z maďarčiny (porov. *ďakram* namiesto *ďakran* (často)). Tak ako slovenskí Maďari u nás aj Slováci v Maďarsku preberajú niektoré výrazy z majoritného jazyka (porov. používanie slov typu *mošógép, mošogató, foďastó* namiesto *práčka, umývadlo, mraznička*). Mimoriadne zaujímavé sú doklady na kalky typu *chižarobeňja, krumpľeviberaňja, domchráňenja* podľa *házépítés* (stavba domu), *krumpliszedés* (zber zemiakov), *házörzés* (domobrana) či frázy typu *Ty hüľe, to sa ďöňörü* (krásne) *koňe, merkuj na ten géb* (stroj), *ľebo zlomíž na ňon fogaškerék* (ozubené koleso). A, ako ukazuje P. Bača, charakteristickou črtou jazyka Slovákov v Maďarsku sú, pravdaže, aj slovesné väzby prebraté z maďarčiny *(spýtajú sa od voľakoho)*. Ako dodatky sa napokon uvádzajú nárečové texty zo všetkých troch areálov a naznačené členenie dokumentuje autor podrobnou mapou.

Nakoniec niekoľko slov k redigovaniu zborníka. Vysoko pozitívne treba hodnotiť fakt, že každá jedna štúdia má resumé až v troch jazykoch (v maďarčine, nemčine a angličtine). To rozhodne prispieva k rozšíreniu akčného rádia publikácie. Užitočné je, že na konci knihy sa odtláča register, hoci len menný. Na druhej strane je však určite na škodu veci, že zostavovateľky nepamätali na tematické členenie zborníka, ktoré sa priam núkalo, takže iba málokedy sa dostali k sebe tematicky spolu súvisiace príspevky. Okrem toho minimálne dva príspevky by si boli zaslúžili zásadnejšiu redakčno-korektorskú úpravu. V príspevku *Etnický postoj békeščabianskych (!) Slovákov* napr. ťažko nájsť vetu, ktorá by bola z hľadiska kultivovanej slovenčiny prijateľná. Viaceré z nich sú formulované dokonca na hranici zrozumiteľnosti. Tento nedostatok však určite nepreváži nad nesporne pozitívnym obsahom zborníka.

S. Ondrejovič

Bulharská encyklopédia sociolingvistiky

Bulharská sociolingvistika si už neraz vyslúžila pochvalu za svoju priebojnosť a frontálny záber v rámci národnej vedy o jazyku (porov. napr. J. Bosák, Novšie sociolingvistické prístupy k skúmaniu slovanských jazykov. In: Slavica Slovaca, *26*, 1991, s. 224—235). O postupnom doinštitucionalizúvaní tejto výskumnej oblasti v Bulharsku najnovšie svedčí aj vydanie špecializovanej encyklopédie, ktorá

vyšla pod názvom *Malá encyklopédia sociolingvistiky (Malka enciklopedija po sociolingvistika.* Pleven, Eurazia — Abagar 1994. 470 s.). Pripravil ju Angel P a č e v, vedecký pracovník Ústavu bulharského jazyka Bulharskej akadémie vied, ktorý okrem iného viac rokov pracoval ako lektor bulharského jazyka a kultúry v Londýne a v Oxforde. Tento fakt našiel svoj odraz v istom anglosaskom nádychu publikácie, prejavujúcom sa najmä v úvodných pasážach, kde sa autor rozpisuje o motívoch, vedúcich k prudkému rozvoju sociolingvistiky. Spomínajú sa tu na prvých miestach aj feministické hnutia, hnutia za sociálnu spravodlivosť atď., v čom sa iste ohláša Bernsteinova koncepcia skúmania jazyka a spoločnosti, tá však v krajinách strednej a východnej Európy ostala celkom bez ohlasu. A. Pačev má však iste pravdu tam, kde tvrdí, že potreba rozvoja sociolingvistiky ako samostatnej vedeckej disciplíny narastá v každej krajine v tej miere, ako narastá nevyhnutnosť riešiť (interetnické i intraetnické) kontaktologické otázky, etnopolitické a etnojazykové problémy, jazykové plánovanie atď. Zvyšuje sa aj záujem o rozličné aspekty vzájomného sociálneho pôsobenia a sociálneho kontextu v rámci komunikačného prístupu pri výskume materinského i cudzieho jazyka atď.

Malá encyklopédia sociolingvistiky sa člení na základnú časť, obsahujúcu rozsiahlejšie, viacstránkové heslá, na pojmový slovník, kde sú heslá stručnejšie, ďalej na registrovú časť, obsahujúcu vecný a menný register, a na bibliografický súpis prác. Je tu asi 100 „veľkých" hesiel, ktoré na takmer 400 stranách podávajú základné informácie o sociolingvistike. Na konci každého hesla sa uvádza príslušná pramenná literatúra. Do bibliografie, ktorá sa uvádza aj na samom konci encyklopédie, bolo zaradených vyše 770 prameňov rozličných žánrov (encyklopédie, slovníky, príručky, bibliografie, monografie i významnejšie štúdie). Medzi nimi sú práce lingvistické, ale aj sociologické, filozofické i vedecko-popularizačné, určené pre širšiu verejnosť. Tým sa informatívnosť encyklopédie určite zvyšuje, hoci je pravda, ale to je osud všetkých encyklopédií a bibliografických súpisov, že dynamický rozvoj jednotlivých sociolingvistických subdisciplín predpokladá neprestajnú aktualizáciu ich obsahu aj ich bibliografickej zložky.

Heslá v encyklopédii nie sú spracované rovnako. Sú tu, ako uvádza aj autor, heslá a) taxonomické, b) metataxonomické, c) rodovo-druhové a d) komplementárne. Do prvej skupiny sa zaraďujú všeobecné heslá, ako *teoreticko-metodologické základy sociolingvistiky, sociolingvistická štruktúra spoločnosti, sociolingvistický komunikačný systém, jazyk a kultúra, jazyk a spoločnosť, jazyk a pohlavie, jazyk a sociálna štruktúra* a pod. Uvádzajú sa aj rôzne školy a smery v sociolingvistike vrátane tých najnovších, porov. heslá *interakčná sociolingvistika, etnometodológia* atď., preberajú sa metódy zhromažďovania a analýzy sociolingvistických údajov. Nechýbajú ani heslá, ako *jazyková politika, jazykové plánovanie, jazykové prognózovanie, spisovný jazyk, existečné formy jazyka, dialekt, funkcie jazyka, jazyková kultúra* a i.

Metakomunikačný princíp encyklopédie sa prejavuje predovšetkým v lexikografickom spracovaní hesiel. Po uvedení každého heslového slova sa pridávajú jeho ekvivalenty v ruštine a angličtine i etymologický výklad, napr. heslo *adstrát* má štruktúru: z lat. adsterno „prijímam, dopĺňam", rus. adstrat, angl. adstrat. Niektoré heslá sú len odkazovacie (*akomodačná teória* s odkazom na *teóriu rečovej akomodácie, argot* s odkazom na heslá *jazyk a pohlavie, sociálny dialekt* a *žargón*).

Ak sme na začiatku spomínali istú anglosaskosť encyklopédie, prejavuje sa aj v najčastejšom citovaní literatúry tejto proveniencie, výnimočne však i v prepise mien (napr. český lingvista J. Kuchar sa zapisuje ako Kučar). Vcelku však je to určite príručka, ktorá urobí dobré služby tak sociolingvistom a iným odborníkom, venujúcim sa sociálnym problémom jazyka, ako aj tej časti širokej verejnosti, ktorá má záujem o otázky jazyka a spoločnosti v najširšom zmysle.

S. Ondrejovič

ROZLIČNOSTI

Zložené prídavné mená typu vedecko-popularizačný. — 1. V súčasných výkladových i prekladových slovníkoch spisovnej slovenčiny sa činnosť zaoberajúca sa popularizáciou vedy a jej výskumných výsledkov označuje piatimi zloženými prídavnými menami: *vedecko-popularizačný, vedecko-populárny, náučno-populárny, populárno-vedecký, populárno-náučný* (nevedno, prečo sa variant *náučnopopulárny* píše bez spojovníka). Tento počet kompozít je naozaj prekvapujúci, keď na vyjadrenie činnosti, pomocou ktorej sa zverejňujú, sprístupňujú a rozličným spôsobom vykladajú, rozširujú či dokonca propagujú výsledky vedeckého výskumu vo verejnosti, sa utvorilo až toľko zložených adjektív.

Nazdávame sa, že keď ide o najadekvátnejšie vyjadrenie popularizácie či popularizovania výsledkov vedeckého výskumu atributívnou formou, ako najpriliehavejšie sa tu ukazuje zložené prídavné meno *vedecko-popularizačný,* lebo druhá časť tohto zloženého prídavného mena zreteľne obsahuje sému „v článkoch, prednáškach, v časopisoch, v praktických príručkách a pod. sprístupňovať kultúrnej verejnosti výsledky exaktného a zväčša vysokoodborného a pre neodborníkov málo zrozumiteľného výskumu" (porov. náročné vedecké monografie a štúdie z rozličných vedných odborov, ktoré sú zrozumiteľné a prístupné iba odborníkom a vysokovzdelaným ľuďom). Kompozitum *vedecko-popularizačný* sa uplatnilo aj pri pomenovaní Ceny SAV za vedecko-popularizačnú činnosť, udeľovanú pracovníkom SAV za aplikáciu a, pravdaže, za popularizáciu výsledkov základného vedeckého výskumu v príslušnej vednej oblasti (napr. v Jazykovednom ústave Ľ. Štúra SAV boli takto odmenení vedúci jazykových rubrík v dennej tlači, autori príspevkov v týchto rubrikách a v jazykovedných časopisoch). Treba ešte dopovedať, že toto kompozitum sa uvádza v Krátkom slovníku slovenského jazyka (KSSJ) na s. 492, vo Veľkom slovensko-ruskom slovníku (VSRS) V (1993, s. 341) a v Pravidlách slovenského pravopisu (PSP) z r. 1991, a to vo výkladovej časti na s. 119 a v slovníkovej časti, s. 412. Slovník slovenského jazyka (SSJ) toto kompozitum neuvádza.

Ostatné uvedené variantné kompozitá sa skladajú z časti *vedecko-* (*náučno-*, resp. *náučno*) a z časti *populárny* v tomto poradí: *vedecko-populárny, náučnopopulárny, populárno-vedecký, populárno-náučný*. Už sme uviedli, že okrem variantu *náučnopopulárny* sa všetky píšu so spojovníkom, a to v SSJ, KSSJ, vo VSRS a v PSP (treba pripomenúť, že prídavné meno *náučnopopulárny* uvádzajú iba SSJ II (1960, s. 300) a VSRS II (1982, s. 406).

2. V uvedených kompozitách sa okrem kompozita *vedecko-popularizačný* ako časť, ktorá je z významového hľadiska diferencujúcou časťou, vyskytuje alebo používa prídavné meno *populárny*, ktoré je oproti časti *popularizačný* aspoň v sloven-

čine neodvodené (v latinčine je stav iný) a významovo statické. Časť *popularizačný* je totiž odvodená od substantíva *popularizácia* a naozaj vystihuje dynamickú zložku celého kompozita: šíriť vedomosti, znalosti o niečom prístupným, zrozumiteľným spôsobom, zrozumiteľne podávať vedecké poznatky. Túto významovú zložku, tento dynamický významový príznak nemôže vystihovať časť *populárno-*, resp. *populárny*. Prídavné meno *populárny* má podľa spomínaných slovníkových prameňov dva významy: 1. všeobecne prístupný, zrozumiteľný (napr. *populárny výklad, populárna brožúra*), 2. obľúbený v širokej verejnosti, všobecne známy (napr. *populárna pieseň, populárny šport, populárny štátnik, umelec, stať sa populárnym*). Za pozornosť stojí, že M. Ivanová-Šalingová a Z. Maníková v Slovníku cudzích slov (1979, s. 699) ako prvý význam prídavného mena *populárny* uvádzajú význam „všeobecne obľúbený, známy" a ako druhý význam „prístupný, zrozumiteľný širokým masám". Toto poradie (ak, pravda, pripustíme, že význam „prístupný, zrozumiteľný" je naozaj reálny) je podľa nášho názoru prijateľnejšie a nazdávame sa, že v jazykovom úze má prevahu význam „všeobecne obľúbený, známy".

3. Adjektívne kompozitá sa v spisovnej slovenčine píšu so spojovníkom i bez neho. O kompozite so spojovníkom sa dá zjednodušujúco povedať, že v pozadí jeho významovej i syntaktickej motivácie stojí priraďovacia syntagma dvoch substantív, od ktorých je príslušné zložené adjektívum utvorené (porov. J. Horecký, Zložené prídavné mená v slovenčine. In: Jazykovedné štúdie. 13. Bratislava, Vydavateľstvo SAV 1977, s. 131—137), napr. *veda a technika > vedecko-technický, spoločnosť a ekonomika > spoločensko-ekonomický, morálka a politika > morálno-politický*. Podľa toho sa treba logicky pýtať a aj ukázať, aká syntagma je v pozadí kompozít *vedecko-popularizačný, populárno-vedecký, populárno-náučný, vedecko-populárny a náučnopopulárny*. V kompozite *vedecko-popularizačný* je jeho súvislosť s priraďovacou syntagmou jasná, lebo v jeho pozadí stojí priraďovacia syntagma *veda a popularizácia*. V ostatných kompozitách s časťou *populárno-*, resp. *populárny* (hoci sa píšu so spojovníkom okrem kompozita *náučnopopulárny*) významovú a syntaktickú motiváciu založenú na priraďovacej syntagme budeme asi márne hľadať. V KSSJ je výklad významu kompozita *populárno-vedecký* takýto: podávajúci vedecké poznatky populárnym, prístupným spôsobom. Podobný výklad majú aj ostatné kompozitá s časťami *populárno-, populárny* v SSJ II a III. Sú to výklady, ktoré svojou syntagmatickou štylizáciou signalizujú motiváciu, založenú na podraďovacích syntagmách. Nemožno tu totiž počítať s priraďovacou syntagmou *„populárny a veda"* zo známych sémantických, slovnodruhových a syntaktických dôvodov. V tomto zmysle môžeme konkludovať, že uvedené kompozitá majú iné významové a syntaktické pozadie alebo ako kompozitá sú utvorené nenáležite.

Keby sme však uvažovali o možnosti písať kompozitá s časťami *populárno-, populárny* bez spojovníka, museli by sme určiť, ktorá časť kompozita je určovacia

a ktorá určovaná, nadradená čiže základná (porov. *vedeckovýskumný* < *vedecký výskum)*. Podľa tejto schémy či podľa tohto postupu tvorenia kompozít *vedecko-populárny* a *náučnopopulárny* vychádza, že prvá časť *vedecko-* predstavuje substantívum *veda (náuka)*, druhá časť, keďže sa do príslušného substantíva nedá transponovať, zostáva nezmenená v podobe *populárny* vo význame „všeobecne prístupný, zrozumiteľný". Táto transpozícia nám však nič nepovie o tom, ktorá časť je nadradená alebo podradená, a tak táto cesta na vysvetlenie významu kompozít s časťou *populárno-* a *populárny* vedie do slepej uličky.

Ani táto transformácia s kompozitami *populárno-vedecký, populárno-náučný* teda nič nerieši. Prvá časť kompozita predstavuje adjektívum *populárny* a druhá časť sa po príslušnej transformácii mení na substantívum *veda (náuka)*. Takto prichádzame k syntagme *populárna veda (náuka)*. Ani tento výsledok transformácie nám riešenie neprináša, lebo spojenia *populárna veda*, resp. *populárna náuka* sú v týchto súvislostiach neprijateľné a nevyužiteľné. Nejde nám tu totiž o nijakú populárnu vedu či náuku, ale ako slovníkové výklady hovoria, ide o vedu, vedecké poznatky, podávané prístupnou, zrozumiteľnou formou.

4. Zostáva ešte jedna možnosť výkladu kompozít, o ktoré tu ide (pravda, už bez kompozita *vedecko-popularizačný*) a ktoré sa píšu so spojovníkom. Spojovník predpokladá alebo dáva predpoklad, že vznikli priamo z priradenia prídavných mien *populárny* a *vedecký (náučný)*. V tomto prípade by však boli reálne iba zloženiny *populárno-vedecký, populárno-náučný;* pravda, prídavné meno *populárny* tu musí mať význam „všeobecne prístupný, zrozumiteľný", a aby v tomto zloženom prídavnom mene plnilo rozlišovaciu funkciu, musí stáť na prvom mieste. Varianty *vedecko-populárny, vedecko-náučný (vedeckonáučný)* sú syntagmaticky i sémanticky nelogické. Prídavné meno či časť *vedecko-* nemožno tu aplikovať ako časť, ktorá má takú rozlišovaciu silu, akú má napr. v kompozite *vedecko-fantastický*, ktoré podľa KSSJ má význam „fantastický s použitím vedeckých poznatkov". Podľa nášho názoru nie je to síce presný výklad významu tohto zloženého adjektíva, tak ako ani výklad významu kompozita *populárno-vedecký* nie je presný ani priliehavý, ale predsa len možno povedať, že obidve prídavné mená *populárno-vedecký* a *populárno-náučný* dištinktívny príznak quasi differentiam specificam so spájacou morfémou *-o* dostačujúco vyjadrujú.

5. Napokon sa žiada porovnať alebo zhodnotiť kompozitá *vedecko-popularizačný* a *populárno-vedecký* z významovej stránky. Významový rozdiel medzi nimi je hneď na prvý pohľad zreteľný. Prvé kompozitum vyjadruje aktívnu schopnosť nadradeného substantíva popularizovať vedecké poznatky alebo výsledky (základného) vedeckého výskumu. Vo vzdelávacom procese je takáto činnosť, teda popularizovanie, šírenie a aplikácia výsledkov vedeckého výskumu pomocou subjektu vyjadreného nadradeným substantívom očakávaná a veľmi želateľná a napokon v procese uplatňovania výsledkov vedeckého výskumu v praxi aj prirodzená.

Druhé kompozitum svojou časťou *populárno-* bližšie určuje prídavné meno *vedecký* v tom zmysle, že vlastnosti vyjadrenej týmto prídavným menom dáva odtienok populárnosti, zrozumiteľnosti a prístupnosti. Mutatis mutandis možno tu hovoriť o populárnej vede v zmysle prístupnosti a zrozumiteľnosti. Z hľadiska aplikácie výsledkov vedeckého výskumu je však takáto vlastnosť vedy irelevantná: nejde tu totiž o populárnu vedu, ale o popularizáciu vedeckých výsledkov. Kompozitum *populárno-vedecký* je preto v našom jazyku v tomto zmysle redundantné alebo jednoducho zbytočné. Nemožno ho síce odmietať, ale podľa nášho názoru je výsledkom a znakom štylizačnej nepozornosti.

6. Na záver svoj výklad a svoje argumenty zhŕňame takto: v jazykovej praxi jednoznačne odporúčame používať významovo i pravopisne priezračné zložené prídavné meno *vedecko-popularizačný*. Varianty *populárno-vedecký* a *populárno-náučný* sa od kompozita *vedecko-popularizačný* významovo odkláňajú v zmysle nášho výkladu, že časť *populárno-* vo význame „všeobecne prístupný, zrozumiteľný" nevyjadruje aplikáciu a popularizovanie či rozširovanie vedeckých poznatkov, ale iba staticky naznačuje, že vedeckosť istého javu (výkladu, prejavu, prehovoru, textu a pod.) má vlastnosť všeobecnej prístupnosti a zrozumiteľnosti. Časti kompozít *vedecký* alebo *náučný* sa nateraz všobecne chápu ako významovo rovnocenné (porov. aj *vedecký, náučný, odborný štýl*), ale nazdávame sa, že časť *vedecký* je sémanticky jednoznačnejšia a zaužívanejšia. Obidva varianty sa môžu využívať aj v jazykovej praxi, ale podľa nášho názoru vždy tu hrozí nebezpečenstvo miešania obidvoch častí z hľadiska ich slovosledu i významu.

7. Napokon ešte jednu poznámku. Vo svojich úvodných článkov v Slovenskej reči som vyslovil nespokojnosť s tým, že v náuke o tvorení slov sa príliš teoretizuje namiesto postupného a nepretržitého dôsledného riešenia tvorenia slov pre potreby solídneho spisovného úzu a jazykovej praxe vôbec. Aj tento príspevok rukolapne dokazuje, že prácu v slovenskej derivatológii treba usmerniť aj na otázky normy a kodifikácie.

F. Kočiš

Gamblér a gambling. — Slovo *gamblér* príručky súčasnej spisovnej slovenčiny neregistrujú. V denníku Pravda (26. 1. 1995, s. 7) sme zachytili slovo *gamblér* s dlhým *é: Diagnóza: g a m b l é r. — Podľa lekárov a psychológov k* (!) *dosiahnutiu diagnózy g a m b l é r je tridsať stupienkov*. V denníku Sme (28. 12. 1993, s. 5) sme zaregistrovali podobu *gambler* s krátkym *e: ...ako prví a jediní na Slovensku začali s liečbou hazardných patologických hráčov, tzv. g a m b l e r o v.* V Katolíckych novinách (29. 1. 1995, s. 6) sme sa stretli aj so slovom *gambling: G a m b l i n g a čo s ním?. — Po publikovaní príspevku o g a m b l i n g u sme*

mali ohlasy z celej republiky. — Skúsenosti s g a m b l i n g o m vo svete. — Západ má problém g a m b l i n g u za sebou.

Slovo *gambler* s koncovým *-er* je anglického pôvodu. Podoba *gamblér* s *-ér* vznikla adaptáciou prípony *-er* na príponu *-ér* (podobne ako vznikla aj podoba *manažér* namiesto *manager*). Á. Kráľ v Pravidlách slovenskej výslovnosti (1984, s. 348) na prvom mieste uvádza pôvodnú podobu *manager*, na druhom mieste zdomácnenú podobu *manažér*. Existuje teda prípona *-er* a *-ér*. Prípona *-ér* sa najčastejšie uplatnila a uplatňuje pri slovách prevzatých z francúzštiny (*režisér, šofér, hazardér, masér, aranžér, detašér* a pod.). Prípona *-ér* nahrádza teda aj príponu *-er* v slovách anglického pôvodu, čo potvrdzuje nielen slovo *manažér* (namiesto *manager*), ale aj podoby *driblér, stopér*. V starších prevzatých slovách sa v prípone *-er* píše a vyslovuje krátke *e* (ide o prevzaté slová z angličtiny a nemčiny), napr. *švindler* (švindliar), *hochštapler, hakenkrajcer, leveller*. Aj v prevzatom slove *gamblér* odporúčame používať príponu *-ér* s dlhým *é*.

Od podstatného mena *gamblér* môžeme tvoriť ďalšie podstatné mená: *gamblérka, gamblérčina* a prídavné meno *gamblérsky* s významom „vzťahujúci sa na gambléra, vykonávaný gamblérom", napr. *gamblérska vášeň, gamblérske machinácie*.

Slovo *gambling* sme taktiež prevzali z angličtiny (podobne ako slová *clearing, holding, jachting, looping* a pod.). Slová *gamblér, gamblérka, gamblérstvo, gamblérčina, gamblérsky, gambling* sú hovorové slová. V súvislosti s módnym a často zbytočným preberaním slov anglického pôvodu do súčasnej spisovnej slovenčiny možno položiť otázku, či je nám potrebné slovo *gamblér* a jeho odvodeniny, či nevystačíme s výrazom *hazardér* a s jeho odvodeninami, resp. so slovom *ľahkomyseľník*.

J. Jacko

OBSAH 60. ROČNÍKA SR

ŠTÚDIE

BOSÁK, J.: Nejubilejné úvahy nad jazykovedným dielom Jozefa Škultétyho 9
BUFFA, F.: K charakteristike nárečovej frazeológie 76
BUGÁROVÁ, M.: O rytme v hovorených prejavoch 288
BUZÁSSYOVÁ, K.: Význam, komunikačná a štylistická platnosť pomenovaní *opozícia – opozičník/opozičníci* 193
DOLNÍK, J.: Teória jazykovej prirodzenosti 18
DOLNÍK, J.: Motivácia a lexikalizácia 65
DVONČ, L.: Názvy politických strán a hnutí a ich skratky 26
FERENČÍK, M.: Štruktúra rozhlasového dialógu 281
IMRICHOVÁ, M.: Nové onomastické tvary v systéme slovenského jazyka 148
KOČIŠ, F.: Časopis *Slovenská reč* vstupuje do 60. ročníka 3
KOPINA, J.: Podoba a zafarbenie ľudského hlasu, výraz a farba ľudských očí v súčasnej próze 217
KOSTOLANSKÝ, E.: Počítačová analýza textových korpusov 295
KRÁLIK, Ľ.: O pôvode niektorých slov v gemerskom nárečí 225
KROŠLÁKOVÁ, E.: Slovo *rataj* v slovnej zásobe slovenčiny 152
KUTLÍK, I. E.: Július A. Ladziansky-Ledényi a jeho Nomina anatomica 32
LIFANOV, K.: Stredoslovenské básnické koiné pred Ľ. Štúrom 264
MAJTÁN, M.: Stav a perspektívy výskumu dejín slovenčiny 259
MLACEK, J.: Nad Hečkovou zbierkou prísloví v dvanástich jazykoch 129
NIŽNÍKOVÁ, J. — SOKOLOVÁ, M.: Valenčný slovník slovenských slovies 203
PALKOVIČ, K.: Príspevky k starším dejinám slovenskej lexikografie 221
RIPKA, I.: Rok Ľudovíta Štúra a jazykoveda slovenská 257
ŠVAGROVSKÝ, Š.: Rusizmy a cirkevnoslovanizmy v spisovnej slovenčine 87
UHLÁR, V.: Najznámejšie prezývky obyvateľov obcí na Slovensku 302
VAŇKO, J.: Modálne hodnotiace digresie v texte umeleckej prózy 71
ŽIGO, P.: Jazykovedná problematika v diele L. Bartolomeidesa 80
ŽIGO, P.: Šafárikov Slovanský národopis — prameň jazykovedného poznania 137

DISKUSIE

DUDÁŠOVÁ-KRIŠŠÁKOVÁ, J.: Goralské nárečia 92
DVONČ, L.: Z písania veľkých písmen vo vlastných menách 157
GAŠINEC, E.: Živé obyvateľské meno *Čuhár* a osadný názov *Čuháreň* 313
ONDRUŠ, Š.: Slovenské *Voderady*, východoslovanské *Oderady* a etymológia slova *vôdor* 50
ONDRUŠ, Š.: Pôvod hydronyma *Gidra* 162
PALKOVIČ, K.: Prečo je v slovenčine *byť*, ale *bol*? 307
SABOL, F.: Univerbizácia daktorých dvojslovných výrazov cez prizmu Krátkeho slovníka slovenského jazyka 309

Anna Oravcová

AUTORSKÝ REGISTER

časopisu Slovenská reč

51, 1986 — 60, 1995

ŠTÚDIE

BAČÍKOVÁ, D.: Záhorský dialekt v súčasnej slovenskej próze. — *57*, 1992, s. 284—288.
BAJZÍKOVÁ, E.: O funkcii prológov v Hudecových Panghartoch. — *51*, 1986, s. 344—350.
BAJZÍKOVÁ, E.: Báseň do albumu od P. Országha Hviezdoslava. (Na 140. výročie narodenia básnika.) — *54*, 1989, s. 74—79.
BARTOŠ, J.: pozri KRÁĽ, Á. — BARTOŠ, J.
BENKOVIČOVÁ, J. — DOLNÍK, J.: Formálno-sémantické obmieňanie slova a paronymá. — *51*, 1986, s. 153—162.
BLANÁR, V.: Kontinuitný alebo diskontinuitný vývin slovenského jazyka? — *51*, 1986, s. 196—206.
BLANÁR, V.: Významová zmena z diachronického a typologického hľadiska. — *52*, 1987, s. 238—246.
BLANÁR, V.: Členenie významovej stavby slova. — *53*, 1988, s. 72—83.
BOSÁK, J.: O vymedzení univerbizácie. — *52*, 1987, s. 231—237.
BOSÁK, J.: Sociolingvistická interpretácia niektorých morfologických variantov (I). — *57*, 1992, s. 336—346.
BOSÁK, J.: Sociolingvistická interpretácia niektorých morfologických variantov (II). — *58*, 1993, s. 15—21.
BOSÁK, J.: Ján Kollár po dvesto rokoch. (Pamiatke editora Jozefa Ambruša.) — *58*, 1993, s. 324—332.
BOSÁK, J.: Nejubilejné úvahy nad jazykovedným dielom Jozefa Škultétyho. — *60*, 1995, s. 9—17.
BUFFA, F.: O súčasných zmenách v slovenských nárečiach. — *51*, 1986, s. 3—10.
BUFFA, F.: O novom Slovenskom botanickom názvosloví. — *52*, 1987, s. 16—22.
BUFFA, F.: O nárečových slovotvorných variantoch a synonymách. — *53*, 1988, s. 26—34.
BUFFA, F.: Z porovnania poľskej a slovenskej frazeológie. — *58*, 1993, s. 201—207.
BUFFA, F.: Zo severošarišských frazém o reči. — *58*, 1993, s. 343—351.
BUFFA, F.: Konfrontácia severošarišských spisovných frazém, týkajúcich sa medziľudských vzťahov. — *59*, 1994, s. 201—212.
BUFFA, F.: K charakteristike nárečovej frazeológie. — *60*, 1995, s. 76—80.
BUGÁROVÁ, M.: O rytme v hovorených prejavoch. — *60*, 1995, s. 288—295.
BUZÁSSYOVÁ, K.: Konkurencia slovotvorných typov s formantmi *-ita* a *-osť*. — *51*, 1986, s. 142—152.
BUZÁSSYOVÁ, K.: Dynamické tendencie v tvorení abstrákt. — *52*, 1987, s. 214—222.

BUZÁSSYOVÁ, K.: Jazyk v románe A. Bednára Ako sme sušili bielizeň. (Sociolingvistický príspevok ku skúmaniu postojov k jazyku.) — *53*, 1988, s. 269—282.
BUZÁSSYOVÁ, K.: Sociolingvistický pohľad na príčiny kolísania tvarov maskulín podľa životného a neživotného skloňovania. — *56*, 1991, s. 262—276.
BUZÁSSYOVÁ, K.: Význam, komunikačná a štylistická platnosť pomenovaní *opozícia — opozičník/opozičníci*. (Venujem Jurajovi Furdíkovi k šesťdesiatym narodeninám.) — *60*, 1995, s. 193—203.
BUZÁSSYOVÁ, K. — KAČALA, J.: Základné úlohy jazykovedy pri plnení záverov XVII. zjazdu KSČ a zjazdu KSS. — *51*, 1986, s. 257—261.
DOBRÍKOVÁ, M.: Minimálne frazeologické jednotky prirovnávacieho charakteru v slovenčine a bulharčine. — *58*, 1993, s. 136—139.
DOLEJŠ, P.: Melódia opytovacích viet a aktuálne členenie výpovede. — *53*, 1988, s. 18—25.
DOLNÍK, J.: Presupozičné vzťahy v slovnej zásobe. — *51*, 1986, s. 10—20.
DOLNÍK, J.: Logické princípy organizácie slovnej zásoby. — *52*, 1987, s. 129—138.
DOLNÍK, J.: Designácia a vzťahy v slovnej zásobe. — *52*, 1987, s. 223—231.
DOLNÍK, J.: Antonymá z logického a lingvistického aspektu. — *53*, 1988, s. 83—93.
DOLNÍK, J.: Tri prístupy vo výklade lexikálneho významu. — *55*, 1990, s. 74—86.
DOLNÍK, J.: Pragmatizácia pojmu lexikálneho významu. — *56*, 1991, s. 193—202.
DOLNÍK, J.: Vzťah jazykovedy k vyučovaniu cudzieho jazyka. (Ku koncepcii gramatiky slovenčiny pre vyučovanie cudzincov.) — *57*, 1992, s. 129—135.
DOLNÍK, J.: O prototypovej teórii. — *59*, 1994, s. 257—265.
DOLNÍK, J.: Teória jazykovej prirodzenosti. — *60*, 1995, s. 18—25.
DOLNÍK, J.: Motivácia a lexikalizácia. — *60*, 1995, s. 65—70.
DOLNÍK, J.: pozri aj BENKOVIČOVÁ, J. — DOLNÍK, J.
DORUĽA, J.: O historizme v písaní niektorých mien a názvov. — *51*, 1986, s. 211—216.
DORUĽA, J.: O jazyku slovenských ľudových rozprávok. — *55*, 1990, s. 129—146.
DORUĽA, J.: XI. medzinárodný zjazd slavistov v Bratislave. — *58*, 1993, s. 193—194.
DORUĽA, J.: Po XI. medzinárodnom zjazde slavistov v Bratislave. — *58*, 1993, s. 321—324.
DUDÁŠOVÁ, J.: pozri KRIŠŠÁKOVÁ, J.
DUDOK, M.: Názory Michala Godru na jazykovú kultúru. — *55*, 1990, s. 65—74.
DVONČ, L.: O nenáležitom používaní písmena *x* v prevzatých slovách. — *56*, 1991, s. 95—99.
DVONČ, L.: Používanie slov *únia, združenie, zväz, spolok, aliancia* a *spoločenstvo* v súčasnej slovenčine. — *59*, 1994, s. 212—218.
DVONČ, L.: Názvy politických strán a hnutí a ich skratky. — *60*, 1995, s. 26—32.
ĎURČO, P.: O vymedzení frazeologickej paronymie. — *55*, 1990, s. 146—150.

FERENČÍK, M.: Poznámky k fatickej funkcii pozdravov v slovenčine. — *57*, 1992, s. 25—29.
FERENČÍK, M.: Štruktúra rozhlasového dialógu. — *60*, 1995, s. 281—288.
FERENČÍKOVÁ, A.: Funkcie predložky *o* v slovenských nárečiach. — *57*, 1992, s. 135—144.
FINDRA, J.: Rozprávanie ako základ Ondrejovovej epiky. — *52*, 1987, s. 65—76.
FINDRA, J.: Štylistika úvodzoviek. — *52*, 1987, s. 335—345.
FINDRA, J.: Publicistický štýl v Pravde chudoby. (Príspevok k štúdiu slovenčiny v prvom desaťročí Československej republiky.) — *54*, 1989, s. 65—74.
FURDÍK, J.: Víťazný február a jeho odraz v dynamike spoločnosti, jazyka a jazykovedy. — *53*, 1988, s. 65—71.
FURDÍK, J.: Oporný pilier slovenskej jazykovedy. (O nedožitej osemdesiatke prof. Eugena Paulinyho.) — *57*, 1992, s. 321—324.
FURDÍK, J. — NIŽNÍKOVÁ, J.: Z lexiky a syntaxe povstaleckej tlače. — *54*, 1989, s. 193—206.
GLOVŇA, J.: Vypúšťanie prísudkového slovesa alebo jeho častí v súvetí. — *56*, 1991, s. 209—213.
GREGOR, F.: Novšie údaje k dejiám slovenských názvov mesiacov. — *54*, 1989, s. 215—223.
GREGOR, F.: Jančovičov slovník a niektoré jeho vzťahy k spisovnej slovenčine. — *56*, 1991, s. 3—14.
HABOVŠTIAK, A.: Názvy *borovica* a *sosna* zo slovakistického i slavistického aspektu. — *55*, 1990, s. 150—155.
HABOVŠTIAK, A.: J. M. Hurban a štúrovská slovenčina. — *58*, 1993, s. 223—228.
HABOVŠTIAKOVÁ, K.: Odraz štýlovej diferencovanosti nárečí v literárnom texte. — *54*, 1989, s. 147—157.
HABOVŠTIAKOVÁ, K.: Charakteristika slovnej zásoby štúrovčiny v širšom vývinovom kontexte. — *58*, 1993, s. 207—216.
HOLČÍK, J.: Chyby vo výslovnosti poslucháčov slovenčiny na PF v Nitre. — *51*, 1986, s. 338—343.
HOLČÍK, J.: Z problematiky porovnávacieho štúdia slovenskej a maďarskej výslovnosti. — *55*, 1990, s. 334—342.
HORECKÝ, J.: Úlohy a ciele medzinárodných lingvistických kongresov. — *52*, 1987, s. 195—198.
HORECKÝ, J.: Systém konceptualizátorov. — *52*, 1987, s. 207—214.
HRUBANIČOVÁ, I.: Výrazová charakteristika slovenskej romantickej balady. (Analýza Bottovej básne Žltá ľalia.) — *57*, 1992, s. 93—100.
IMRICHOVÁ, M.: Nové onomastické tvary v systéme slovenského jazyka. — *60*, 1995, s. 148—152.
JACKO, J.: Neologizmy a okazionalizmy v súčasnej publicistike. — *57*, 1992, s. 19—25.

JAROŠOVÁ, A.: Korpus textov slovenského jazyka. — *58*, 1993, s. 89—95.
Jazyková politika a jazyková kultúra v socialistickej spoločnosti. — *51*, 1986, s. 35—142.
JÓNA, E.: Zo spomienok hlavného redaktora Slovenskej reči. — *51*, 1986, s. 65—72.
JÓNA, E.: Zo spomienok hlavného redaktora Slovenskej reči. — *51*, 1986, s. 281—287.
JÓNA, E.: Zo spomienok hlavného redaktora Slovenskej reči. *52*, 1987, s. 87—91.
JÓNA, E.: Anton Bernolák a jeho Grammatica Slavica (1790). — *55*, 1990, s. 321—327.
JÓNA, E.: Štúrova gramatika. — *56*, 1991, s. 65—78.
KAČALA, J.: Jazykovedné dielo Ľudovíta Štúra a súčasná slovakistika. —*51*, 1986, s. 129—135.
KAČALA, J.: Sémantická problematika slovnodruhových prechodov. (Slovnodruhové prechody z neurčitých slovesných tvarov.) — *52*, 1987, s. 198—207.
KAČALA, J.: pozri aj BUZÁSSYOVÁ, K. — KAČALA, J.
KERĎO, J.: O výslovnosti a transkripcii rumunských vlastných mien v slovenčine. — *59*, 1994, s. 266—272.
KESSELOVÁ, J.: Lexikálne neologizmy v literatúre science-fiction. — *53*, 1988, s. 93—99.
KESSELOVÁ, J.: O zložených adjektívach s časťou *-tvorný*. — *53*, 1988, s. 151—157.
KESSELOVÁ, J.: Výstavba dialógu detí (I). — *57*, 1992, s. 269—277.
KESSELOVÁ, J.: Výstavba dialógu detí (II). — *58*, 1993, s. 275—281.
KESSELOVÁ, J.: Opakovanie a jeho funkcia v dialogickom texte. — *59*, 1994, s. 343—351.
KLINCKOVÁ, J.: Profesionalizmy ako špecifická vrstva lexikálnych prostriedkov. — *55*, 1990, s. 327—334.
KOČIŠ, F.: Adverbiálno-objektové zložené syntagmy. — *51*, 1986, s. 79—92.
KOČIŠ, F.: Slovosledné tendencie v slovenskej syntaxi. — *56*, 1991, s. 129—139.
KOČIŠ, F.: Na ceste k väčšej zodpovednosti... — *58*, 1993, s. 3—5.
KOČIŠ, F.: Aktuálne členenie, syntagmatický princíp a slovosled. — *58*, 1993, s. 5—15.
KOČIŠ, F.: Teória spisovného jazyka a jazykovej kultúry a jej vymedzenie v súčasnej komunikácii. — *58*, 1993, s. 228—234.
KOČIŠ, F.: Zapájanie priraďovacích syntagiem do štruktúry vety. — *58*, 1993, s. 268—275.
KOČIŠ, F.: Súčasný stav a perspektívy výskumu slovenského jazyka. (Zamyslenie po 150. výročí štúrovskej slovenčiny.) — *59*, 1994, s. 3—6.
KOČIŠ, F.: Systém jazyka a vyučovanie syntaxe v škole. — *59*, 1994, s. 65—69.
KOČIŠ, F.: Slovenčina na križovatke európskych dejín. — *59*, 1994, s. 321—328.
KOČIŠ, F.: Časopis Slovenská reč vstupuje do 60. ročníka. — *60*, 1995, s. 3—8.

KOČIŠ, F.: pozri aj TRUP, L. — KOČIŠ, F.
KOPINA, J.: Okazionalizmy v súčasnej publicistike, najmä v Literárnom týždenníku. — *58*, 1993, s. 338—343.
KOPINA, J.: Podoba a zafarbenie ľudského hlasu, výraz a farba ľudských očí v súčasnej próze. — *60*, 1995, s. 217—221.
KOSTOLANSKÝ, E.: Príprava projektov počítačového spracovania prirodzeného jazyka v krajinách Európskych spoločenstiev. — *57*, 1992, s. 213—219.
KOSTOLANSKÝ, E.: Lingvistický výskum a inžinierstvo v krajinách EHS — druhá vlna projektov. — *59*, 1994, s. 69—76.
KOSTOLANSKÝ, E.: Počítačová analýza textových korpusov. — *60*, 1995, s. 295—301.
KRAJČOVIČ, R.: O kontinuite starej slovenskej a praslovanskej lexiky (I) — *53*, 1988, s. 259—269.
KRAJČOVIČ, R.: O kontinuite starej slovenskej a praslovanskej lexiky (II). — *53*, 1988, s. 321—328.
KEAJČOVIČ, R.: O kontinuite starej slovenskej a praslovanskej lexiky (III). — *54*, 1989, s. 3—9.
KRAJČOVIČ, R.: Poveľkomoravská christianizácia vo svetle starej toponymie Slovenska. — *58*, 1993, s. 194—201.
KRALČÁK, Ľ.: Sémanticko-syntaktické vzťahy medzi vetami v prechodných typoch jednoduchých podraďovacích súvetí. — *56*, 1991, s. 140—146.
KRALČÁK, Ľ.: Štruktúra a pravopis kongruentných spojení všeobecných podstatných mien. — *57*, 1992, s. 263—269.
KRÁĽ, Á.: Analýza slovenskej javiskovej reči. — *51*, 1986, s. 324—337.
KRÁĽ, Á.: Kultúra jazyka, jazyková kultúra a kultúra reči. — *53*, 1988, s. 3—12.
KRÁĽ, Á.: Kultúra reči v rozhlase a televízii. — *54*, 1989, s. 129—136.
KRÁĽ, Á. — BARTOŠ, J.: Výslovnosť francúzskych osobných mien v slovenčine. — *54*, 1989, s. 22—29.
KRÁLIK, Ľ.: Hydronymia versus zoonymia (o pôvode niektorých zooným). — *58*, 1993, s. 156—164.
KRÁLIK, Ľ.: O mytologických súvislostiach slovanskej lexiky. — *59*, 1994, s. 37—44.
KRÁLIK, Ľ.: Slovenský geografický termín *moľva*. — *59*, 1994, s. 84—90.
KRÁLIK, Ľ.: Príspevok k štúdiu germanizmov v slovenčine (*hrinta* a ďalšie príbuzné výrazy). — *59*, 1994, s. 129—134.
KRÁLIK, Ľ.: Slovenské homonymá *gebuľa*[1] — *gebuľa*[2] a niektoré ďalšie expresíva. — *59*, 1994, s. 272—278.
KRÁLIK, Ľ.: Poznámky k výkladu niektorých slov. — *59*, 1994, s. 339—342.
KRÁLIK, Ľ.: O pôvode niektorých slov v gemerskom nárečí. — *60*, 1995, s. 225—230.
KRASNOVSKÁ, E.: O potrebe vydania textovej príručky zo staršej slovenčiny. — *52*, 1987, s. 82—87.

KRASNOVSKÁ, E.: Administratívno-právna terminológia v predbernolákovskej slovenčine na konci 18. stor. (II). — *52*, 1987, s. 138—148.
KRASNOVSKÁ, E.: Duchovná pieseň v slovnej zásobe slovenčiny od 17. storočia. — *59*, 1994, s. 76—84.
KRASNOVSKÁ, E.: O vzťahu lexiky predspisovnej slovenčiny k lexike staršej ľudovej piesne (J. Kollár, P. J. Šafárik: Piesne svetské ľudu slovenského v Uhorsku). — *59*, 1994, s. 134—142.
KRIŠŠÁKOVÁ, J.: Delabilizácia *ǫo* > *o* v goralských nárečiach. — *51*, 1986, s. 261—264.
KROŠLÁKOVÁ, E.: Z frazeológie Juraja Fándlyho. —*55*, 1990, s. 268—274.
KROŠLÁKOVÁ, E.: Preklad staroslovienskych slovies dicendi do slovenčiny v uvádzacích vetách v Živote Konštantína a Živote Metoda. — *58*, 1993, s. 216—223.
KROŠLÁKOVÁ, E.: Slovo *ratai* v slovnej zásobe slovenčiny. — *60*, 1995, s. 152—156.
KUČERA, K.: Postavenie slovenského jazyka v Spojených štátoch. — *55*, 1990, s. 20—25.
KUCHAR, R.: Slovo *pažiť* a jeho odvodeniny v starej slovenčine. — *51*, 1986, s. 216—219.
KUCHAR, R.: Administratívno-právna terminológia v predspisovnom období a jej spracovanie v Bernolákovom Slovári. — *52*, 1987, s. 289—295.
KUCHAR, R.: Čiastkový lexikálno-sémantický systém *žaloba — žalovať* vo vývine slovenčiny. — *54*, 1989, s. 342—351.
KUTLÍK, I. E.: Július A. Ladziansky-Ledényi a jeho Nomina antomica. (Venované profesorovi Victorovi S. Mamateyovi, D.Ph.) — *60*, 1995, s. 32—49.
LALIKOVÁ, T.: Významová stavba slova *nevesta* v staršej slovenčine. — *51*, 1986, s. 219—226.
LALIKOVÁ, T.: O staršej slovenskej príbuzenskej terminológii. — *54*, 1989, s. 88—96.
LIFANOV, K.: K hodnoteniu jazyka básnickej skladby Š. F. Seleckého Obraz pani krásnej perem malovaný. — *55*, 1990, s. 274—285.
LIFANOV, K.: Typy konkurencie fonologických a morfologických jednotiek v slovakizovanej češtine. — *56*, 1991, s. 160—169.
LIFANOV, K.: Stredoslovenské básnické koiné pred Ľ. Štúrom. — *60*, 1995, s. 264—281.
LAZAR, J.: Úskalia paronymie v deklinácii substantív. — *59*, 1994, s. 218—230.
MAJTÁN, M.: Chronologické a geografické rozvrstvenie zložených slovanských osobných mien. — *51*, 1986, s. 206—210.
MAJTÁN, M.: Slovná zásoba vo Fándlyho diele Pilný domajší a poľný hospodár. — *52*, 1987, s. 269—276.

MAJTÁN, M.: Juraj Fándly a bernolákovská kodifikácia. — *55*, 1990, s. 257—262.
MAJTÁN, M.: Kontinuitný vývin slovenčiny vo svetle vlastných mien. — *57*, 1992, s. 65—72.
MAJTÁN, M.: Dielo J. A. Komenského vo vývine slovenčiny. — *57*, 1992, s. 257—263.
MAJTÁN, M.: Vývin priezvisk na Slovensku. — *59*, 1994, s. 30—37.
MAJTÁN, M.: Zo staršej slovenskej zoonymie. (Mená kráv zo začiatku 18. storočia.) — *59*, 1994, s. 143—149.
MAJTÁN, M.: Stav a perspektívy výskumu dejín slovenčiny. — *60*, 1995, s. 259—264.
MAJTÁNOVÁ, M.: Porovnávanie ako prístup k rekonštrukcii genetických zväzkov. — *54*, 1989, s. 206—215.
MLACEK, J.: O frazeológii v Bernolákovom Slovári. —*52*, 1987, s. 259—269.
MLACEK, J.: Prevzaté slová v reči vojvodinských Slovákov. — *55*, 1990, s. 203—213.
MLACEK, J.: Zdrobnené slová vo frazeológii. — *57*, 1992, s. 72—79.
MLACEK, J.: Jazyk prózy Jána Okáľa. — *58*, 1993, s. 65—71.
MLACEK, J.: Frazeológia v exilovej próze Pavla Hrtusa Jurinu. — *58*, 1993, s. 129—136.
MLACEK, J.: Slovenská a slovanská frazeológia pred XI. slavistickým zjazdom a na ňom. — *59*, 1994, s. 6—14.
MLACEK, J.: Nad Hečkovou zbierkou prísloví v dvanástich jazykoch. — *60*, 1995, s. 129—137.
NÁBĚLKOVÁ, M.: Anketový výskum spájateľnosti rovnakokoreňových prídavných mien. — *56*, 1991, s. 276—287.
NÁBĚLKOVÁ, M.: Anketový výskum spájateľnosti rovnakokoreňových prídavných mien (II). — *58*, 1993, s. 77—89.
Na 125. výročie Memoranda. — *51*, 1986, s. 193—196.
Na výročie vzniku ČSR a federatívneho usporiadania ČSSR. — *53*, 1988, s. 257—258.
NĚMEC, I.: K vzniku slovenských hanlivých pojmenování *bagáž, banda* a *zberba*. — *52*, 1987, s. 357—361.
NIŽNANSKÝ, J. R.: Vinohradnícka terminológia v diele Jána Hollého. — *52*, 1987, s. 276—288.
NIŽNANSKÝ, J. R.: Interferencia spisovných a nárečových termínov vo včelárstve. — *54*, 1989, s. 9—18.
NIŽNANSKÝ, J. R.: Nárečová terminológia, jej výskum a spracovanie v rámci celonárečového výskumu. — *55*, 1990, s. 155—164.
NIŽNANSKÝ, J. R.: Nárečová terminológia vegetačnej členitosti viniča. — *55*, 1990, s. 285—295.

NIŽNANSKÝ, J. R.: Včelárska terminológia v diele Juraja Fándlyho. — *56*, 1991, s. 79—87.
NIŽNÍKOVÁ, J.: Dotazníkový prieskum vyjadrovania rozkazu a žiadosti v slovenčine. — *57*, 1992, s. 277—284.
NIŽNÍKOVÁ, J.: Štúrovská slovenčina v levočských rukopisných zábavníkoch. — *58*, 1993, s. 150—156.
NIŽNÍKOVÁ, J. — SOKOLOVÁ, M.: Valenčný slovník slovenských slovies. — *60*, 1995, s. 203—216.
NIŽNÍKOVÁ, J.: pozri aj FURDÍK, J. — NIŽNÍKOVÁ, J.
NOLTE, G.: O snahovom préterite a potenciálnom prézente v slovenčine. — *51*, 1986, s. 72—79.
ODALOŠ, P.: Poznámky o argote odsúdených. — *57*, 1992, s. 289—297.
ODALOŠ, P.: Prehľad a problematika výskumu argotu na Slovensku. — *58*, 1993, s. 235—243.
ODALOŠ, P.: Vývinové tendencie názvov ulíc a námestí miest a obcí na Slovensku. — *58*, 1993, s. 332—338.
ONDRUŠ, Š.: Genetická väzba medzi slovami *moľva* a *múľ*. — *59*, 1994, s. 90—94.
ORAVCOVÁ, A.: Veľký október a súčasnosť. — *52*, 1987, s. 257—258.
ORAVCOVÁ, A.: O vzťahu k spisovnému jazyku. (Na margo výsledkov ankety Čs. rozhlasu v Bratislave.) — *55*, 1990, s. 95—107.
ORAVCOVÁ, A.: Postoje k jazykovému výskumu. (Na základe sociolingvistickej ankety.) — *56*, 1991, s. 288—294.
ORAVCOVÁ, A.: Sonda do jazykového vedomia redaktorov. — *57*, 1992, s. 87—93.
OROSZOVÁ, D.: Metafora a termín. — *53*, 1988, s. 12—18.
OROSZOVÁ, D.: Metonymia a termín. — *53*, 1988, s. 211—216.
PALKOVIČ, K.: Slovenské nárečia v Rakúsku. — *51*, 1986, s. 264—272.
PALKOVIČ, K.: Štefan Mišík o pôvode názvu *Váh*. — *54*, 1989, s. 352—353.
PALKOVIČ, K.: Reč starej Bratislavy. — *57*, 1992, s. 351—360.
PALKOVIČ, K.: Z dejín slovenskej dialektológie. — *58*, 1993, s. 261—267.
PALKOVIČ, K.: Martin Čulen a slovenčina. — *58*, 1993, s. 286—288.
PALKOVIČ, K.: Výskum záhorských nárečí. — *58*, 1993, s. 352—357.
PALKOVIČ, K.: Archívne záznamy o nárečovom výskume F. Pastrnka (Tekov, Hont a Novohrad). — *59*, 1994, s. 48—51.
PALKOVIČ, K.: Etymologický pokus Gustáva M. Reussa. — *59*, 1994, s. 94—97.
PALKOVIČ, K.: Archívne materiály o hornotrenčianskych nárečiach. — *59*, 1994, s. 230—232.
PALKOVIČ, K.: Príspevky k starším dejinám slovenskej lexikografie. — *60*, 1995, s. 221—225.
PATÁKOVÁ, M.: Poetizačná a kontaktová funkcia opakovania v autorskej reči. — *52*, 1987, s. 321—334.

PATRÁŠ, V.: Anketové sondy do bežnej komunikácie v meste. — *57*, 1992, s. 10—19.
PAVLOVIČ, J.: Konotácia vo vzťahu k charakteristike literárnej postavy. — *52*, 1987, s. 22—29.
PAVLOVIČ, J.: Termíny z oblasti negácie v jazyku. — *54*, 1989, s. 334—342.
PAVLOVIČ, J.: Predložka *bez* ako prostriedok gramatickej negácie. — *56*, 1991, s. 203—209.
PISÁRČIKOVÁ, M.: Miesto subštandardných slov v slovnej zásobe. — *53*, 1988, s. 140—151.
RICZIOVÁ, B.: Otázky lexikálnej synonymie a metódy jej skúmania. — *55*, 1990, s. 86—95.
RIPKA, I.: Príspevok k štúdiu nárečových prejavov amerických Slovákov. — *57*, 1992, s. 207—213.
RIPKA, I.: Lexikálne prevzatia v nárečových prejavoch amerických Slovákov. — *57*, 1992, s. 346—351.
RIPKA, I.: Metodické aspekty terénnych výskumov. (O vzťahoch dialektológie a sociolingvistiky.) — *59*, 1994, s. 193—201.
RIPKA, I.: Rok Ľudovíta Štúra a jazykoveda slovenská. — *60*, 1995, s. 257—259.
RUSNÁK, J.: Vzťah témy a lexémy v básnickom texte z hľadiska fungovania slovných druhov. — *59*, 1994, s. 15—30.
RUŠČÁK, F.: Kompozičné parametre epištolárnych textov. — *53*, 1988, s. 193—200.
RYBÁK, J.: O Hviezdoslavovej reči. — *51*, 1986, s. 321—324.
SABOL, J.: Jazyk literárnej kritiky obdobia romantizmu. (Jazykovo-štylistické skice o literárnokritických prácach Mikuláša Dohnányho.) — *57*, 1992, s. 3—10.
SABOL, J. — ZIMMERMANN, J.: Z experimetálneho výskumu prízvuku v spisovnej slovenčine. — *59*, 1994, s. 328—339.
SKLADANÁ, J.: Vzťah Ľudovíta Štúra k preberaniu cudzích slov v slovenčine. — *58*, 1993, s. 257—260.
SLANČOVÁ, D.: Uplatnenie obraznosti a figuratívnosti v esejistickom texte. — *52*, 1987, s. 76—81.
SLANČOVÁ, D.: Anketový prieskum postojov k jazyku. — *55*, 1990, s. 3—19.
SMATANA, M.: Využívanie nárečí v slovenskej umeleckej literatúre. — *53*, 1988, s. 282—290.
SMATANA, M.: Špecifiká jazykovej situácie v nárečovej oblasti Rajca. — *55*, 1990, s. 213—221.
SOKOLOVÁ, M.: Didaktický pohľad na morfematickú analýzu v slovenčine. — *56*, 1991, s. 305—315.
SOKOLOVÁ, M.: pozri aj NIŽNÍKOVÁ, J. —SOKOLOVÁ, M.
ŠIKRA, J.: Derivačné vzťahy spôsobových a zreteľových adverbií a adjektív. — *53*, 1988, s. 129—139.

ŠIKRA, J.: Slovotvorná interpretácia adverbiálnych formantov. — *53*, 1988, s. 217—220.
ŠIKRA, J.: Syntetícko-sémantické typy prísloviek. — *54*, 1989, s. 137—147.
ŠIKRA, J.: Polysémia prísloviek. — *55*, 1990, s. 193—203.
ŠIKRA, J.: Sociolingvistický výskum jazykového vedomia. — *56*, 1991, s. 257—262.
ŠIKRA, J.: Výslovnosť niektorých prevzatých slov zo sociolingvistického pohľadu (I). — *57*, 1992, s. 79—87.
ŠIKRA, J.: Výslovnosť niektorých prevzatých slov zo sociolingvistického pohľadu (II). — *57*, 1992, s. 193—201.
ŠIMKOVÁ, M.: O nominalizácii vedľajších časových viet. — *54*, 1989, s. 79—88.
ŠKULTÉTY, J.: Názvy cicavcov v slovenských ustálených prirovnaniach. — *54*, 1989, s. 267—275.
ŠVAGROVSKÝ, Š.: Jazykovedný odkaz Henricha Bartka. — *57*, 1992, s. 201—207.
ŠVAGROVSKÝ, Š.: Slovenská lexika v slovníku ruskej cárovnej Kataríny II. — *59*, 1994, s. 351—355.
ŠVAGROVSKÝ, Š.: Rusizmy a cirkevnoslovanizmy v spisovnej slovenčine. (Prof. Šimonovi Ondrušovi na sedemdesiatku.) — *60*, 1995, s. 87—91.
TECHTMEIER, B. a kol.: Tézy o jazykovej kultúre. (Prel. Š. Michalus.) — *52*, 1987, s. 3—15.
TIBENSKÁ, E.: Séma mimovoľnosti vo významoch slovesných lexém označujúcich psychofyzické deje a stavy. — *54*, 1989, s. 321—334.
TIBENSKÁ, E.: Synonymia adjektív. — *56*, 1991, s. 294—305.
TOMAJKOVÁ, E.: Problematika rázu ako výslovnostného javu. — *51*, 1986, s. 273—281.
TOMAJKOVÁ, E. — VIRTHOVÁ, B.: O spoluhláske *h* vo východoslovenských nárečiach. — *54*, 1989, s. 275—285.
TRNKOVÁ, J.: O substantívnej deminutívnej derivácii v slovenčine. — *56*, 1991, s. 87—95.
TRUP, L.: Interferencia a iné úskalia pri štúdiu španielčiny. — *57*, 1992, s. 145—149.
TRUP, L.: Výslovnosť španielskych osobných mien v slovenčine. — *58*, 1993, s. 358—361.
TRUP, L.: Výslovnosť talianskych osobných mien v slovenčine. — *59*, 1994, s. 44—48.
TRUP, L. — KOČIŠ, F.: Výslovnosť portugalských osobných mien v slovenčine. — *58*, 1993, s. 281—286.
TVRDOŇ, E.: Tichomír Milkin a otázky slovenskej lexiky. — *52*, 1987, s. 148—155.
TVRDOŇ, E.: Prvý príspevok o slovenčine amerických Slovákov z r. 1900 u nás. — *54*, 1989, s. 19—22.
UHLÁR, V.: O jazyku v románe Benjamína Tináka Žitava. — *51*, 1986, s. 28—36.
UHLÁR, V.: O pôvode priezviska *Bazák/Bezák* a miestneho názvu *Bedzany*. — *52*, 1987, s. 29—33.

UHLÁR, V.: Z hydronymie Ponitria: názvy so sufixom *-ňa, -ina* a *-ica*. — *52*, 1987, s. 346—356.
UHLÁR, V.: Miestne názvy zo základu *krás-* a otázka kultových pohrebných miest. — *53*, 1988, s. 328—336.
UHLÁR, V.: Toponymá utvorené od etnických mien a názvy *Slovany, Slovinky* a *Sklabiňa*. — *54*, 1989, s. 257—266.
UHLÁR, V.: Jazykoveda o etnogenéze Slovanov a ich jazyka (od P. J. Šafárika k O. N. Trubačovovi). — *56*, 1991, s. 14—19.
UHLÁR, V.: Osídlenie Liptova a miestne názvy na *-any* a *-ovany*. — *56*, 1991, s. 147—160.
UHLÁR, V.: Priezviská a rodinné privlastňovacie prídavné mená (*Krajčeje, Pavle, Balažoviech, Ďurech* a pod.). *57*, 1992, s. 100—104.
UHLÁR, V.: Osídlenie Liptova a dolnoliptovské nárečia. — *57*, 1992, s. 324—336.
UHLÁR, V.: Andrej Hlinka a jeho vzťah k nárečiu. — *58*, 1993, s. 144—150.
UHLÁR, V.: Najznámejšie prezývky obyvateľov obcí na Slovensku. — *60*, 1995, s. 302—306.
Úvodné slovo. — *52*, 1987, s. 193—194.
VALEKOVÁ, Ľ.: Jazykovo-štylistické prostriedky súkromnej korešpondencie Laca Novomeského. — *53*, 1988, s. 201—211.
VALEKOVÁ, Ľ.: Okazionalizmy v tvorbe Daniela Heviera pre deti. — *58*, 1993, s. 72—77.
VALEKOVÁ, Ľ.: Slovotvorne motivované slovo v detskej tvorbe Daniela Heviera. — *58*, 1993, s. 140—144.
VAŇKO, J.: Jazyková analýza textu literárneho diela. — *51*, 1986, s. 21—27.
VAŇKO, J.: Štruktúra textu umeleckej prózy z tematicko-rematického hľadiska. — *51*, 1986, s. 162—168.
VAŇKO, J.: Modálne hodnotiace digresie v texte umeleckej prózy. — *60*, 1995, s. 71—76.
VIRTHOVÁ, B.: pozri TOMAJKOVÁ, E.— VIRTHOVÁ, B.
ZIMMERMANN, J.: pozri SABOL, J. — ZIMMERMANN, J.
ŽIGO, P.: Zaradenie deja hlavnej vety časovou vedľajšou vetou v predspisovnej slovenčine. — *51*, 1986, s. 226—233.
ŽIGO, P.: Dialóg v diele Juraja Fándlyho. — *55*, 1990, s. 262—268.
ŽIGO, P.: Hydronymia Slovenska a Hydronymia Europaea. — *59*, 1994, s. 150—155.
ŽIGO, P.: Jazykovedná problematika v diele L. Bartolomeidesa. — *60*, 1995, s. 80—87.
ŽIGO, P.: Šafárikov Slovanský národopis — prameň jazykovedného poznania. — *60*, 1995, s. 137—148.

BABČAN, J.: O pravopise slov *vesmír* a *slnečná sústava*. — *54*, 1989, s. 286—287.
ČARNOGURSKÁ, M.: O potrebe zjednotenia prepisu čínskych znakov, názvov a mien do slovenčiny. — *56*, 1991, s. 214—222.
DOLNÍK, J.: Obsah a forma syntagmy. — *52*, 1987, s. 34—44.
DOLNÍK, J.: Sémantická obmena slova a homonymia. — *52*, 1987, s. 92—101.
DOLNÍK, J.: Lexikálne vyjadrenie citového hodnotenia. — *54*, 1989, s. 30—39.
DORUĽA, J.: Slovenské slovo *priš* a „maďarizmy" v slovenčine. —*54*, 1989, s. 354—360.
DORUĽA, J.: Poznámky k niektorým výkladom z oblasti vývinu slovenskej lexiky. — *55*, 1990, s. 299—304.
DUDÁŠOVÁ-KRIŠŠÁKOVÁ, J.: Goralské nárečia. (Poznámky na okraj hesla v Encyklopédii jazykovedy.) — *60*, 1995, s. 92—101.
DVONČ, L.: Sloveso *ísť* a jeho odvodeniny. — *51*, 1986, s. 358—361.
DVONČ, L.: Varianty vlastných mien v spisovnej slovenčine. — *52*, 1987, s. 156—162.
DVONČ, L.: Ešte o tvaroch *do neho/doňho/doň* a *na neho/naňho/naň*. — *53*, 1988, s. 221—228.
DVONČ, L.: Spracovanie hlások a písmen v Slovníku slovenského jazyka. — *53*, 1988, s. 291—294.
DVONČ, L.: O písaní pomenovaní *slnečná sústava* a *vesmír*. — *54*, 1989, s. 287—291.
DVONČ, L.: Znovu o dvojhláske *io* v spisovnej slovenčine. — *55*, 1990, s. 173—179.
DVONČ, L.: Prídavné mená typu *bojachtivý*. — *55*, 1990, s. 222—228.
DVONČ, L.: *Jednorazový, viacrazový* či *jednorázový, viacrázový*. — *55*, 1990, s. 352—357.
DVONČ, L.: Dvojhláska *ô* v spisovnej slovenčine. — *56*, 1991, s. 170—178.
DVONČ, L.: O pravopisných podobách *boží, Boží, božský* a *Božský*. — *58*, 1993, s. 165—172.
DVONČ, L.: *Žiadúci, nežiadúci* a *žiaduci, nežiaduci*. — *59*, 1994, s. 52—54.
DVONČ, L.: O osobitných prípadoch písania písmen *ť, ď, ň, ľ* v spisovnej slovenčine. — *59*, 1994, s. 279—282.
DVONČ, L.: Z písania veľkých písmen vo vlastných menách. — *60*, 1995, s. 57—162.
ĎUROVIČ, Ľ.: Vzťah slovies *esse* a *habere* v slovanských jazykoch a otázka pasíva v slovenčine. — *56*, 1991, s. 20—27.
GAŠINEC, E.: Živé obyvateľské meno *Čuhár* a osadný názov *Čuháreň*. — *60*, 1995, s. 313—317.
HOLÝ, J.: Oneskorené argumenty. (Príspevok do diskusie o doplnku.) — *55*, 1990, s. 296—299.

HORÁK, G.: Asyndeticky priradený vetný doplnok. — *51*, 1986, s. 179—185.
HORECKÝ, J.: Obsah, forma a funkcia syntagmy. — *52*, 1987, s. 362—366.
HORECKÝ, J.: Hranice a pôsobnosť spisovnej slovenčiny. — *53*, 1988, s. 158—163.
HORECKÝ, J.: Sémantická štruktúra slovesa *rezignovať*. — *54*, 1989, s. 360—362.
HORECKÝ, J.: Intencia slovesného deja ako gramatická kategória. — *55*, 1990, s. 343—352.
HORECKÝ, J.: Poznámka k slovám typu *jednorazový*. — *56*, 1991, s. 315—317.
HORECKÝ, J.: Vidové dvojice pri odvodzovaní. — *57*, 1992, s. 38—40.
HORECKÝ, J.: Poznámka k slovosledným tendenciám. — *57*, 1992, s. 108—111.
JACKO, J.: Lokál sg. prevzatých podstatných mien mužského rodu na *-ál*. — *54*, 1989, s. 230—234.
JACKO, J.: Variabilita kvantity miestych názvov na *-any* a ich derivátov. — *59*, 1994, s. 104—107.
JACKO, J.: Staršie a novšie desubstantíva s príponou *-ista*. — *59*, 1994, s. 156—161.
KAČALA, J.: Aktívnosť a neaktívnosť vo vete. — *55*, 1990, s. 165—173.
KAČALA, J.: Na čo boli dobré „oneskorené argumenty".— *56*, 1991, s. 232—237.
KOČIŠ, F.: Hranice spisovného jazyka. — *51*, 1986, s. 169—179.
KOČIŠ, F.: Synonymia a synonymá z lexikologického a lexikografického aspektu. — *53*, 1988, s. 37—48.
KOČIŠ, F.: Členenie slovnej zásoby a kritériá jej členenia. — *54*, 1989, s. 158—171.
KOČIŠ, F.: O viacnásobnom prísudku zo syntagmatického hľadiska. — *55*, 1990, s. 108—117.
KOČIŠ, F.: Otázniky nad pravopisom prídavného mena *božť*. — *57*, 1992, s. 30—36.
KOČIŠ, F.: Nezhodný prívlastok vyjadrený vlastným menom vo funkcii podmetu a jeho zhoda s prísudkom. — *57*, 1992, s. 150—156.
KOČIŠ, F.: Slová *miesto, namiesto* ako predložky a spojky. — *59*, 1994, s. 233—240.
KOČIŠ, F.: Odpoveď F. Sabolovi. — *59*, 1994, s. 358—360.
KOČIŠ, F.: pozri aj RÍSOVÁ, E. — KOČIŠ, F.
KUTLÍK-GARUDO, I.: *Rom*, alebo *Róm?* (Profesorovi MUDr. Jozefovi Skotnickému k jeho osemdesiatke srdečne venuje autor.) — *56*, 1991, s. 222—229.
LENHARDT, J.: Vokalická kvantita v súčasnej angličtine a jej prepis v slovenčine. — *51*, 1986, s. 96—101.
MINÁRIK, J.: K prepisu textu Seleckého básne Obraz panej krásnej. — *57*, 1992, s. 236—237.
MLACEK, J.: O termínoch *frazeológia* a *idiomatika*. — *53*, 1988, s. 349—358.
NIŽNÍKOVÁ, J.: Klasifikácia tzv. rozkazovacích viet v slovenčine. — *58*, 1993, s. 22—25.

ODALOŠ, P.: Argot v súčasnej jazykovej situácii na Slovensku. — *55*, 1990, s. 233—238.
ODALOŠ, P.: pozri aj ŠKAPINCOVÁ, A. — ODALOŠ, P.
Odpoveď F. Uličného. — *53*, 1988, s. 37.
ONDREJKOVÁ, R.: O pôvode názvu *Cigán (cigáň)* a o význame jeho derivátov. — *56*, 1991, s. 323—327.
ONDREJOVIČ, S.: O niektorých problémoch slovenskej ortoepie. — *53*, 1988, s. 100—108.
ONDREJOVIČ, S.: O multiverbizačných procesoch v spisovnej slovenčine. — *53*, 1988, s. 337—348.
ONDREJOVIČ, S.: Výraz *parfum/parfém* a sociolingvistický výskum. — *55*, 1990, s. 304—308.
ONDRUŠ, Š.: Meno rieky *Hornád* je slovansko-slovenské. — *51*, 1986, s. 234—240.
ONDRUŠ, Š.: *Rača, Vrača* > *Brača, Vrakuňa* a *vrkoč*. — *55*, 1990, s. 26—34.
ONDRUŠ, Š.: O etymológii názvov dedín *Sklabiná* a *Sklabiňa*. — *55*, 1990, s. 180—181.
ONDRUŠ, Š.: Ešte raz o pôvode názvu tatranskej rieky *Poprad*. (Akademikovi B. Vidoeskému na osemdesiatku.) — *56*, 1991, s. 229—232.
ONDRUŠ, Š.: Slovenské *Voderady*, východoslovanské *Oderady* a etymológia slova *vôdor*. — *60*, 1995, s. 50—54.
ONDRUŠ, Š.: Pôvod hydronyma *Gidra*. — *60*, 1995, s. 162—165.
ORAVCOVÁ, A.: Antonymá vo výkladovom slovníku. — *57*, 1992, s. 298—303.
ORAVCOVÁ, A.: Predpony vo výkladovom slovníku. — *58*, 1993, s. 96—100.
ORAVCOVÁ, A.: Spracovanie predložiek vo výkladovom slovníku. — *58*, 1993, s. 296—301.
PALKOVIČ, K.: Druhotné prípony v slovenčine. — *56*, 1991, s. 27—34.
PALKOVIČ, K.: O pôvode názvu *Plavecký hrad*. — *56*, 1991, s. 238—239.
PALKOVIČ, K.: Prečo je v slovenčine *byť*, ale *bol*? — *60*, 1995, s. 307—309.
PECIAR, Š.: Ešte o používaní tvarov *na neho, naňho, naň*. — *51*, 1986, s. 295—297.
PÍCHA, E.: O používaní a význame slov *kraj* a *krajina*. — *54*, 1989, s. 109—113.
PÍCHA, E.: Sémantická motivácia úpravníckej terminológie. — *54*, 1989, s. 224—229.
PISÁRČIKOVÁ, M.: Slovo *parfum* v slovenčine. — *55*, 1990, s. 228—233.
PISÁRČIKOVÁ, M.: Synonymá vo výkladovom slovníku. (Príspevok ku koncepcii chystaného výkladového slovníka.) — *57*, 1992, s. 220—227.
POVAŽAJ, M.: Krajové slová v lexikológii a lexikografii. — *52*, 1987, s. 162—168.
POVAŽAJ, M.: Ešte raz o pravopise prídavného mena *Božť*. — *57*, 1992, s. 361—367.
RATKOŠ, P.: Poznámky k národnostnému povedomiu Liptova koncom 13. storočia. — *53*, 1988, s. 35—36.

RÍSOVÁ, E. — KOČIŠ, F.: Sémantika a úzus slovies *vytipovať* a *vytypovať*. — *51*, 1986, s. 351—358.
SABOL, J.: Centrum a periféria slovenského spoluhláskového podsystému. — *54*, 1989, s. 97—104.
SABOL, F.: Nad pravopisom zložených slov. — *51*, 1986, s. 93—96.
SABOL, F.: Príspevok k spresneniu klasifikácie častíc. — *53*, 1988, s. 295—299.
SABOL, F.: Neobhajujme neadekvátny vid. — *58*, 1993, s. 100—102.
SABOL, F.: Nové vymedzenie čísloviek. — *58*, 1993, s. 302—305.
SABOL, F.: Za modernizáciu gramatickej teórie. — *58*, 1993, s. 362—367.
SABOL, F.: Ešte o výrazoch *miesto* a *namiesto*. — *59*, 1994, s. 356—358.
SABOL, F.: Univerbizácia daktorých dvojslovných výrazov cez prizmu Krátkeho slovníka slovenského jazyka. — *60*, 1995, s. 309—313.
SOKOLOVÁ, M.: Vymedzenie funkčno-sémantickej kategórie genus verbi v spisovnej slovenčine. — *51*, 1986, s. 37—44.
SOKOLOVÁ, M.: Dôsledky fonologických zmien v nových pravidlách pravopisu na skloňovanie v slovenčine. — *57*, 1992, s. 105—108.
ŠKAPINCOVÁ, A. — ODALOŠ, P.: Korešpondencia slovotvorných typov s časťou *-gate* a *-iáda*. — *56*, 1991, s. 318—323.
ŠTEFÁNIK, J.: Ešte raz o nohejbale. — *55*, 1990, s. 39—41.
ŠVAGROVSKÝ, Š. — ŽIGO, P.: O pravopisnej koncepcii neschválených Pravidiel slovenského pravopisu z r. 1939. — *59*, 1994, s. 98—103.
TIBENSKÁ, E.: Typizácia výkladu významov (predovšetkým slovesných) vo výkladovom slovníku. — *58*, 1993, s. 289—296.
TRNKOVÁ, J. — VERTAĽOVÁ, K.: O skloňovacom type *kuli* v slovenčine. — *57*, 1992, s. 36—38.
ULIČNÝ, F.: Najstarší výskyt slova *slovenský* z roku 1294. — *51*, 1986, s. 101—104.
UHLÁR, V.: Príčiny oslabovania a zanedbávania kvantity v Ponitrí. — *51*, 1986, s. 288—295.
UHLÁR, V.: K diskusii o nových významoch lexémy *krajina*. — *55*, 1990, s. 34—38.
VALEHRACH-SCHAEFER, B.: Transkripcia cudzích vlastných mien ako problém umeleckého prekladu. — *56*, 1991, s. 100—106.
VAŇKO, J.: Sémantické vzťahy viet v podraďovacom súvetí s vedľajšou vetou reálnej podmienky. — *54*, 1989, s. 104—109.
VAŇKO, J.: O jednom type postupne rozvitého prívlastku. — *57*, 1992, s. 227—235.
VARSIK, B.: Pôvod miestneho názvu *Prestavlky* na Slovensku. — *56*, 1991, s. 106—109.
VERTAĽOVÁ, K.: pozri TRNKOVÁ, J. — VERTAĽOVÁ, K.
ŽIGO, P.: pozri ŠVAGROVSKÝ, Š. — ŽIGO, P.

ANETTOVÁ, A. (rec.): Mistrík, J., Moderná slovenčina. Bratislava 1984. — *52*, 1987, s. 59—62.
ANETTOVÁ, A. (rec.): Cahiers de l'Institut de Louvain. L'emprunt linguistique. Louvain-la-Neuve 1980. — *52*, 1987, s. 184—187.
AUGUSTINSKÁ, D.: 22. letný seminár slovenského jazyka a kultúry. — *52*, 1987, s. 120—122.
BAČÍKOVÁ, D. (rec.): F. Buffa, Odvodené abstraktá v slovenských nárečiach. Bratislava 1987. — *55*, 1990, s. 60—62.
BAČÍKOVÁ, D.: 3. slovenská dialektologická konferencia. — *54*, 1989, s. 311—313.
BAJZÍKOVÁ, E.: XVIII. seminár mecedónskeho jazyka, literatúry a kultúry. — *51*, 1986, s. 189—190.
BARANČOKOVÁ, G.: 24. pracovné zasadnutie medzinárodného redakčného kolektívu Celokarpatského dialektologického atlasu. — *56*, 1991, s. 243—244.
BARANČOKOVÁ, G. (rec.): Dictionary of American Regional English. Volume 1. (Introduction and A—C.) Harward 1985. — *56*, 1991, s. 344—347.
BARANČOKOVÁ, G.: pozri aj MÚCZKOVÁ, G.
BARTKO, L.: Životné jubileum doc. Júlie Dudášovej-Kriššákovej. — *60*, 1995, s. 105—107.
BENČAŤOVÁ, Ľ. (rec.): Dratva, T. — Buznová, V., Slovenčina pre cudzincov. Bratislava 1992. — *58*, 1993, s. 185—188.
BLANÁR, V (rec.): Krátky slovník slovenského jazyka. Bratislava 1987. — *53*, 1988, s. 183—187.
BLANÁR, V.: Životné jubileum Kataríny Habovštiakovej. — *54*, 1989, s. 172—174.
BLANÁR, V.: PhDr. Milan Majtán, CSc., šesťdesiatročný. — *59*, 1994, s. 162—164.
BOSÁK, J. (rec.): Kráľ, Á., Pravidlá slovenskej výslovnosti. Bratislava 1984. — *51*, 1986, s. 371—374.
BOSÁK, J.: Životné jubileum slovakistu L. N. Smirnova. — *53*, 1988, s. 301—303.
BOSÁK, J.: Dielo Vuka Karadžiča za jeho života a dnes. — *53*, 1988, s. 373—375.
BOSÁK, J.: Súčasná slavistika a výskum slovenčiny. (Po X. medzinárodnom zjazde slavistov v Sofii.) — *54*, 1989, s. 181—187.
BOSÁK, J. (rec.): Hubáček, J., Malý slovník českých slangů. Ostrava 1988. — *54*, 1989, s. 372—375.

BOSÁK, J. (rec.): Findra, J., Stavba a prednes rečníckeho prejavu. Martin 1989. — *55*, 1990, s. 188—190.
BOSÁK, J. (rec.): Brabcová, R., Mluvený jazyk v teorii a praxi. Praha 1987. — *55*, 1990, s. 248—250.
BOSÁK, J.: XIII. zasadnutie Medzinárodnej komisie pre slovanské spisovné jazyky vo Varne. — *55*, 1990, s. 314—316.
BUFFA, F. (rec.): Štolc, J., Slovenská dialektológia. Bratislava 1994. — *60*, 1995, s. 184—188.
BUZÁSSYOVÁ, K.: Správa o činnosti Jazykovedného ústavu Ľudovíta Štúra SAV za rok 1985. — *51*, 1986, s. 241—246.
BUZÁSSYOVÁ, K.: Správa o činnosti Jazykovedného ústavu Ľudovíta Štúra SAV za rok 1986. — *52*, 1987, s. 247—252.
BUZÁSSYOVÁ, K.: Správa o činnosti Jazykovedného ústavu Ľudovíta Štúra SAV za rok 1987. — *53*, 1988, s. 239—245.
BUZÁSSYOVÁ, K.: Za Jánom Ferenčíkom. — *54*, 1989, s. 241—242.
BUZÁSSYOVÁ, K.: Správa o činnosti Jazykovedného ústavu Ľudovíta Štúra SAV za rok 1988. — *54*, 1989, s. 246—251.
BUZÁSSYOVÁ, K.: Významné životné jubileum Marty Marsinovej. — *57*, 1992, s. 157—159.
BUZÁSSYOVÁ, K.: Profesor Ján Horecký 75-ročný. — *60*, 1995, s. 55—57.
BUZÁSSYOVÁ, K. — FERENČÍKOVÁ, A.: Správa o činnosti Jazykovedného ústavu Ľudovíta Štúra SAV za rok 1989. — *55*, 1990, s. 309—314.
DOLNÍK, J.: Životné jubileum doc. Eugénie Bajzíkovej. — *52*, 1987, s. 45—46.
DOLNÍK, J.: Životné jubileum docenta Petra Baláža. — *53*, 1988, s. 170—172.
DOLNÍK, J.: Jubileum Vincenta Blanára. — *55*, 1990, s. 358—360.
DOLNÍK, J. (rec.): Kačala, J., Sloveso a sémantická štruktúra vety. Bratislava 1989. — *57*, 1992, s. 185—189.
DOLNÍK, J.: Jubileum prominentného slovenského jazykovedca. (Prof. PhDr. Vincent Blanár, DrSc., 75-ročný.) — *60*, 1995, s. 318—321.
DOLNÍK, J.: pozri aj MLACEK, J. — DOLNÍK, J.
DORUĽA, J.: Pri sedemdesiatročnom životnom jubileu Gejzu Horáka. — *54*, 1989, s. 43—45.
DORUĽA, J.: Na šesťdesiatku Gabriela Altmana. — *56*, 1991, s. 187—188.
DORUĽA, J.: Na životné jubileum PhDr. Jany Skladanej, CSc. — *57*, 1992, s. 41.
DORUĽA, J. — LIPTÁK, Š.: Správa o činnosti Jazykovedného ústavu Ľ. Štúra SAV za rok 1991. — *57*, 1992, s. 112—121.
DORUĽA, J. — LIPTÁK, Š.: Správa o činnosti Jazykovedného ústavu Ľ. Štúra SAV za rok 1992. — *58*, 1993, s. 117—124.
DORUĽA, J. — LIPTÁK, Š.: Správa o činnosti Jazykovedného ústavu Ľ. Štúra SAV za rok 1993. — *59*, 1994, s. 179—184.

DORUĽA, J. — LIPTÁK, Š.: Správa o činnosti Jazykovedného ústavu Ľ. Štúra SAV za rok 1994. — *60*, 1995, s. 173—180.
DVONČ, L.: Súpis prác prof. Jozefa Ružičku za roky 1976—1984. — *51*, 1986, s. 47—52.
DVONČ, L.: Súpis prác doc. Ferdinanda Buffu za roky 1976—1984. — *51*, 1986, s. 55—58.
DVONČ, L.: Súpis prác Ladislava Dvonča za roky 1976—1985. — *51*, 1986, s. 300—312.
DVONČ, L.: Odišiel profesor Ján Oravec. — *51*, 1986, s. 362—365.
DVONČ, L.: Súpis prác prof. Jána Oravca za roky 1982—1986. — *51*, 1986, s. 365—368.
DVONČ, L.: Súpis prác doc. Eugénie Bajzíkovej za roky 1964—1985. — *52*, 1987, s. 46—54.
DVONČ, L. (rec.): Z dejín slovenskej jazykovedy. [E. Jóna, Postavy slovenskej jazykovedy v dobe Štúrovej. Bratislava 1985.] — *52*, 1987, s. 56—59.
DVONČ, L.: Súpis prác Jána Kačalu za roky 1963—1985. — *52*, 1987, s. 104—116.
DVONČ, L.: Súpis prác prof. Štefana Krištofa za roky 1974—1983. — *52*, 1987, s. 117—119.
DVONČ, L.: Súpis prác doc. Jozefa Mlacka za roky 1961—1986. — *52*, 1987, s. 298—309.
DVONČ, L.: Súpis prác doc. Jozefa Jacka za roky 1977—1986. — *53*, 1988, s. 111—119.
DVONČ, L.: Súpis prác Jozefa Muránskeho za roky 1961—1987. — *53*, 1988, s. 165—170.
DVONČ, L.: Súpis prác doc. Petra Baláža za roky 1956—1987. — *53*, 1988, s. 172—175.
DVONČ, L.: Súpis prác Františka Kočiša za roky 1978—1987. — *53*, 1988, s. 231—239.
DVONČ, L.: Súpis prác Jozefa Orlovského za roky 1934—1983. — *53*, 1988, s. 362—368.
DVONČ, L.: Súpis prác prof. Eugena Jónu za roky 1978—1987. — *54*, 1989, s. 41—43.
DVONČ, L.: Súpis prác Gejzu Horáka za roky 1978—1987. — *54*, 1989, s. 45—50.
DVONČ, L. (rec.): Netradičný príspevok do dejín slovenskej jazykovedy. [J. Stanislav, Život v slove. Rozprávanie o profesorovi Jánovi Stanislavovi. Bratislava 1987.] — *54*, 1989, s. 116—119.
DVONČ, L.: Súpis prác doc. dr. Kataríny Habovštiakovej za roky 1979—1988. — *54*, 1989, s. 174—179.

DVONČ, L. (rec.): Slovenský historik o jazykových otázkach. [B. Varsik, O čom mlčia archívy. Bratislava 1987.] — *54*, 1989, s. 187—190.

DVONČ, L.: Súpis prác Štefana Peciara za roky 1982—1989. — *54*, 1989, s. 237—241.

DVONČ, L.: Súpis prác Sama Mazúra za roky 1975—1983. — *54*, 1989, s. 245—246.

DVONČ, L.: Súpis prác prof. Jozefa Ružičku za roky 1985—1989. — *54*, 1989, s. 293—295.

DVONČ, L.: Súpis prác Konštantína Palkoviča za roky 1946—1988. — *54*, 1989, s. 297—310.

DVONČ, L.: Súpis prác Adriany Ferenčíkovej za roky 1965—1988. — *55*, 1990, s. 48—52.

DVONČ, L.: Súpis prác prof. Jozefa Mistríka za roky 1980—1989. — *56*, 1991, s. 37—50.

DVONČ, L.: Súpis jazykovedných prác Jána Žigu za roky 1936—1946. — *56*, 1991, s. 51—52.

DVONČ, L.: Súpis prác doc. Jána Holého za roky 1941—1990. — *56*, 1991, s. 180—186.

DVONČ, L.: Súpis prác doc. Františka Ruščáka za roky 1970—1990. — *56*, 1991, s. 330—333.

DVONČ, L.: Súpis prác Jany Skladanej za roky 1965—1990. — *57*, 1992, s. 41—46.

DVONČ, L.: Súpis prác Ladislava Rybára za roky 1954—1991. — *57*, 1992, s. 47—53.

DVONČ, L.: Súpis prác Marty Marsinovej za roky 1943—1989. — *57*, 1992, s. 159—168.

DVONČ, L.: Súpis prác Matildy Hayekovej za roky 1954—1991. — *57*, 1992, s. 170—178.

DVONČ, L.: Súpis prác Vlada Uhlára za roky 1982—1991. — *57*, 1992, s. 370—374.

DVONČ, L.: Súpis jazykovedných prác doc. Júliusa Rybáka za roky 1956—1991. — *58*, 1993, s. 33—47.

DVONČ, L.: Súpis prác Márie Ivanovej-Šalingovej za roky 1982—1991. — *58*, 1993, s. 48—50.

DVONČ, L.: Súpis prác Richarda Schneka za roky 1952—1986. — *58*, 1993, s. 105—108.

DVONČ, L.: Súpis prác doc. Ladislava Trupa za roky 1971—1992. — *58*, 1993, s. 110—115.

DVONČ, L. (rec.): Bernolák stále živý. [Pamätnica Antona Bernoláka. Martin 1992.] — *58*, 1993, s. 124—126.

DVONČ, L.: Súpis prác prof. Jána Matejčíka za roky 1983—1991. — *58*, 1993, s. 173—176.
DVONČ, L.: Súpis prác doc. Jolany Nižníkovej za roky 1974—1992. — *58*, 1993, s. 178—180.
DVONČ, L.: Súpis prác Jána Doruľu za roky 1983—1992. — *58*, 1993, s. 246—250.
DVONČ, L.: Súpis prác prof. Jána Findru za roky 1983—1992. — *59*, 1994, s. 110—116.
DVONČ, L.: Prof. Eugen Jóna osemdesiatpäťročný. — *59*, 1994, s. 116—117.
DVONČ, L.: Súpis prác Milana Majtána za roky 1984—1993. — *59*, 1994, s. 165—176.
DVONČ, L.: Spomienka na Antona Jánošíka. — *59*, 1994, s. 177—178.
DVONČ, L.: Súpis prác doc. Ladislava Bartka za roky 1957—1993. — *59*, 1994, s. 243—251.
DVONČ, L.: Súpis prác Antona Habovštiaka za roky 1984—1993. — *59*, 1994, s. 288—298.
DVONČ, L.: Súpis prác prof. Šimona Ondruša za roky 1984—1993. — *59*, 1994, s. 300—305.
DVONČ, L.: Súpis prác doc. Marty Patákovej za roky 1963—1993. — *59*, 1994, s. 307—311.
DVONČ, L.: Súpis prác Pavla Kušníra za roky 1968—1994. — *60*, 1995, s. 58—60.
DVONČ, L.: Súpis prác doc. Júlie Dudášovej-Kriššákovej za roky 1970—1994. — *60*, 1995, s. 108—114.
DVONČ, L.: Súpis prác doc. Juraja Vaňka za roky 1974—1994. — *60*, 1995, s. 115—120.
DVONČ, L.: Súpis prác doc. Emila Tvrdoňa za roky 1984—1994. — *60*, 1995, s. 167—170.
DVONČ, L.: Súpis jazykovedných prác Jozefa R. Nižnanského za roky 1965—1994. — *60*, 1995, s. 233—241.
DVONČ, L.: Súpis prác doc. Juraja Furdíka za roky 1985—1994. — *60*, 1995, s. 243—246.
DVONČOVÁ, J. (rec.): P. Sgall — J. Hronek, Čeština bez příkras. Praha 1992. — *58*, 1993, s. 374—378.
FAZEKAŠOVÁ, M. (rec.): Aleksandrova, D., Problemi na retorikata. Sofia 1985. — *54*, 1989, s. 120—122.
FERENČÍKOVÁ, A.: Päťdesiat rokov Ivora Ripku. — *52*, 1987, s. 310—312.
FERENČÍKOVÁ, A.: pozri aj BUZÁSSYOVÁ, K. — FERENČÍKOVÁ, A.
FINDRA, J. (rec.): Kniha o jazykovom dorozumievaní v modernej spoločnosti. [Chloupek, J., Dichotomie spisovnosti a nespisovnosti. Brno 1986.] — *53*, 1988, s. 59—62.

FINDRA, J. (rec.): Mistrík, J., Variácie reči. Bratislava 1988. — *54*, 1989, s. 313—317.
FURDÍK, J.: Vzácne životné jubileum prof. Ľudovíta Nováka. — *53*, 1988, s. 369—371.
FURDÍK, J.: Životné jubileum Kláry Buzássyovej. — *53*, 1988, s. 371—373.
FURDÍK, J.: Ján Sabol päťdesiatročný. — *54*, 1989, s. 51—54.
FURDÍK, J. (rec.): Kamiš, K., Lokál a jeho problematika v současné spisovné češtině. Praha 1986. — *54*, 1989, s. 369—372.
FURDÍK, J.: Jubileum doc. dr. Františka Ruščáka, CSc. — *56*, 1991, s. 328—330.
HABOVŠTIAK, A. (rec.): Benedek, G., Slovenské nárečia v stoliciach Sălaj a Bihor v Rumunsku. Martin 1983. — *51*, 1986, s. 115—118.
HABOVŠTIAK, A. (rec.): Majtán, M. — Rymut, K., Hydronymia dorzecza Orawy. Wrocław — Warszawa — Kraków — Gadańsk — Łódź 1985. — *52*, 1987, s. 253—256.
HABOVŠTIAK, A. (rec.): Etnografický atlas Slovenska. Bratislava 1990. — *56*, 1991, s. 119—122.
HABOVŠTIAK, A.: Sedemdesiatročné jubileum Richarda Schneka. — *58*, 1993, s. 103—105.
HABOVŠTIAKOVÁ, K. (rec.): Trifolium sanitatis medicum, anebo O zdraví zprava lekarska. Bratislava 1987. — *53*, s. 312—314.
HAYEKOVÁ, M.: Dávny lexikograf Matej Caban. — *57*, 1992, s. 121—122.
HEGEROVÁ, K.: II. vedecký seminár mladých pracovníkov v JÚĽŠ SAV. — *51*, 1986, s. 188—189.
HEGEROVÁ, K.: 2. celoštátny seminár o onomastike. — *52*, 1987, s. 169—171.
HEGEROVÁ, K.: 2. československá onomastická konferencia. — *53*, 1988, s. 52—55.
HEGEROVÁ, K.: Správa o činnosti SJS pri SAV za funkčné obdobie 1985—1987. — *53*, 1988, s. 176—178.
HEGEROVÁ, K.: Správa o valnom zhromaždení SJS pri SAV. — *53*, 1988, s. 178—180.
HEGEROVÁ, K. — LALIKOVÁ, T.: 9. slovenská onomastická konferencia. — *51*, 1986, s. 106—109.
HOLIČ, Š. (rec.): Komunikačný program výučby materinského jazyka. [Moderné technológie vzdelávania. Nitra 1993.] — *60*, 1995, s. 121—124.
HRUBANIČOVÁ, I. (rec.): Zborník Pedagogickej fakulty v Prešove Univerzity P. J. Šafárika v Košiciach. Slavistika 22. Bratislava 1988. — *55*, 1990, s. 125—128.
CHADIMOVÁ, M.: Vedecká konferencia pri 240. výročí narodenia Juraja Fándlyho. — *56*, 1991, s. 240—243.
CHADIMOVÁ, M.: Sprístupnenie diela J. Fándlyho. — *56*, 1991, s. 337—339.

IMRICHOVÁ, M.: Vedecká konferencia o texte a kontexte. — *59*, 1994, s. 311—316.
JACKO, J.: Životné jubileum docenta PhDr. Jozefa Mistinského, CSc. — *53*, 1988, s. 164—165.
JACKO, J. (rec.): Jazyková poradňa odpovedá. Bratislava 1988. — *54*, 1989, s. 366—369.
JACKO, J. (rec.): Pravidlá slovenského pravopisu. Bratislava 1991. — *57*, 1992, s. 247—254.
JANOTA, D. M. — PALKOVIČ, K.: Cudzojazyčný slovník M. Janotu. — *60*, 1995, s. 60—62.
JÓNA, E.: Za Jánom Garajom. — *52*, 1987, s. 119—120.
JÓNA, E.: Životné jubileum Jozefa Orlovského. — *53*, 1988, s. 359—362.
KAČALA, J.: XIV. medzinárodný lingvistický kongres. — *53*, 1988, s. 49—52.
KAČALA, J.: Životné jubileum Františka Kočiša. — *53*, 1988, s. 229—231.
KAČALA, J.: Štefan Peciar. 15. 10. 1912—24. 1. 1989. — *54*, 1989, s. 235—237.
KLINCKOVÁ, J.: Správa o výsledkoch riešenia úlohy Slovenčina v súčasnej komunikácii na PF v Banskej Bystrici. — *56*, 1991, s. 188—191.
KLINCKOVÁ, J. (rec.): Dynamické tendencie v jazykovej komunikácii. Bratislava 1990. — *57*, 1992, s. 56—60.
KOČIŠ, F.: Na sedemdesiatku člena korešpondenta SAV Jozefa Ružičku. — *51*, 1986, s. 45—47.
KOČIŠ, F.: Na šesťdesiatku dr. Ladislava Dvonča. — *51*, 1986, s. 298—300.
KOČIŠ, F. (rec.): Reprezentačný dokument o J. Hollom. [Pamätnica z osláv dvojstého výročia narodenia Jána Hollého. Martin 1985.] — *53*, 1988, s. 119—121.
KOČIŠ, F. (rec.): Štěpán, J., Čas ve větě a textu. Praha 1987. — *54*, 1989, s. 375—380.
KOČIŠ, F.: Za dr. Jozefom Orlovským. — *56*, 1991, s. 52—53.
KOČIŠ, F.: PhDr. Vlado Uhlár osemdesiatročný. — *57*, 1992, s. 368—369.
KOČIŠ, F.: Nad tichým odchodom akademika Ľudovíta Nováka... — *58*, 1993, s. 29—30.
KOČIŠ, F.: Na päťdesiatku doc. PhDr. Ladislava Trupa, CSc. — *58*, 1993, s. 108—110.
KOČIŠ, F. — MASÁR, I. — MICHALUS, Š.: Záverečná správa komisie JÚĽŠ SAV pre nápravu krívd. — *57*, 1992, s. 178—179.
KOČIŠ, F.: pozri aj KOVÁČOVÁ, Z. —KOČIŠ, F.
KOPINA, J. (rec.): Nové učebnice slovenského jazyka pre stredné školy. [N. Ihnátková — E. Bajzíková — Ľ. Králik, Slovenský jazyk. Bratislava 1984; N. Ihnátková, — E. Bajzíková, — J. Horecký, Slovenský jazyk. Bratislava 1986.] — *53*, 1988, s. 247—250.
KOŠECKÝ, S. (rec.): Tomin, J., Čo neviete o medzinárodných slovách. Bratislava 1987. — *53*, 1988, s. 314—316.
KOVÁČOVÁ, Z. — KOČIŠ, F.: Správa o vedeckom sympóziu Moderné technológie vzdelávania. — *59*, 1994, s. 57—59.

KRALČÁK, Ľ.: Oneskorene k sedemdesiatym piatym narodeninám Jána Holého. — *56*, 1991, s. 179—180.
KRALČÁK, Ľ. (rec.): Habovštiaková, K. — Krošláková, E.: Z tvorby solúnskych bratov a ich žiakov. Trnava 1993. — *59*, 1994, s. 252—253.
KRÁLIK, Ľ.: Na sedemdesiate narodeniny prof. Šimona Ondruša. — *59*, 1994, s. 299—300.
KRASNOVSKÁ, E.: X. slovenská onomastická konferencia. — *55*, 1990, s. 182—185.
KRASNOVSKÁ, E.: Konferencia o trnavskej univerzite v našich dejinách. — *51*, 1986, s. 246—249.
KRASNOVSKÁ, E. — MAJTÁNOVÁ, M.: Konferencia o význame bernolákovského hnutia v našich dejinách. — *53*, 1988, s. 180—183.
KROŠLÁKOVÁ, E. (rec.): Skladaná, J., Frazeologický fond slovenčiny v predspisovnom období. Bratislava 1993. — *59*, 1994, s. 120—125.
KRUPA, V. (rec.): Nagajo, S., Slovakiago kaiwa renšúčó. Príručka japonsko-slovenskej konverzácie. Tokio 1984. — *51*, 1986, s. 114—115.
KRUPA, V. (rec.): Bosák, J. — Buzásssyová, K., Východiská morfémovej analýzy. Bratislava 1985. — *52*, 1987, s. 123—124.
KUCHAR, R.: Vedecká konferencia o diele Hugolína Gavloviča. — *53*, 1988, s. 55—57.
KUCHAR, R. (rec.): Jazykovedné štúdie. 21. Dialektológia. Bratislava 1987. — *54*, 1989, s. 56—59.
KUCHAR, R. (rec.): Zborník na počesť slovinského jazykovedca Tineta Logara. [Zbornik rozprav iz slovanskega jezikoslovja. Tinetu Logarju na sedemdesetletnici. Ljubljana 1989.] — *56*, 1991, s. 339—344.
LALIKOVÁ, T. (rec.): Hugolín Gavlovič v dejinách slovenskej kultúry. Martin 1989. — *55*, 1990, s. 371—374.
LALIKOVÁ, T.: 11. slovenská onomastická konferencia. — *60*, 1995, s. 325—327.
LALIKOVÁ, T.: pozri aj HEGEROVÁ, K. —LALIKOVÁ, T.
LIPTÁK, Š.: Jubileum jazykovedkyne. — *58*, 1993, s. 47—48.
LIPTÁK, Š.: Docent Ladislav Bartko šesťdesiatročný. — *59*, 1994, s. 241—242.
LIPTÁK, Š.: pozri aj DORUĽA, J. — LIPTÁK, Š.
MAJTÁN, M.: Konferencia o začiatkoch československej štátnosti a o úlohe slovanskej kultúry v európskych dejinách. — *51*, 1986, s. 105—106.
MAJTÁN, M.: Za profesorom Štefanom Krištofom. — *52*, 1987, s. 116—117.
MAJTÁN, M.: Sympózium o najstarších dejinách Bratislavy. — *52*, 1987, s. 173—174.
MAJTÁN, M. (rec.): Slovenský biografický slovník (od roku 833 do roku 1990). Zv. 1 (A—D). Martin 1986. — *52*, 1987, s. 179—181.
MAJTÁN, M.: Štefan Peciar sedemdesiatpäťročný. *52*, 1987, s. 314.

MAJTÁN, M.: PhDr. Vlado Uhlár sedemdesiatpäťročný. — *52*, 1987, s. 367.
MAJTÁN, M. (rec.): Najstaršie pramene k dejinám slovenčiny. [Codex diplomaticus et epistolaris Slovaciae. Zv. 2. 1235—1260. Bratislava 1987; Regesta diplomatica nec non epistolaria Slovaciae. Zv. 2. 1315—1323. Bratislava 1987.] — *53*, 1988, s. 375—376.
MAJTÁN, M.: Profesor Eugen Jóna osemdesiatročný. — *54*, 1989, s. 40—41.
MAJTÁN, M.: Profesor Branislav Varsik osemdesiatpäťročný. — *54*, 1989, s. 180—181.
MAJTÁN, M.: Na šesťdesiate narodeniny prof. Jána Matejčíka. — *58*, 1993, s. 173.
MAJTÁN, M.: Čestný doktorát Univerzity Komenského prof. Ernstovi Eichlerovi. — *58*, 1993, s. 250—252.
MAJTÁN, M.: Pavol Kušnír šesťdesiatročný. — *60*, 1995, s. 57—58.
MAJTÁN, M.: Doc. PhDr. Emil Tvrdoň, CSc., šesťdesiatročný. — *60*, 1995, s. 166.
MAJTÁN, M. (rec.): Aj výrazný kultúrny čin. [E. Krošláková — K. Habovštiaková, Základy slavistiky a staroslovienčina. Textová príručka. Nitra 1994.] — *60*, 1995, s. 333—334.
MAJTÁNOVÁ, M.: pozri KRASNOVSKÁ, E. — MAJTÁNOVÁ, M.
MALEC, F.: Celoštátna štylistická konferencia. — *51*, 1986, s. 369—371.
MALEC, J.: Konferencia o komunikácii a interpretácii textu. — *52*, 1987, s. 368—371.
MASÁR, I.: pozri KOČIŠ, F. — MASÁR, I. — MICHALUS, Š.
MICHALUS, Š.: pozri KOČIŠ, F. — MASÁR, I. — MICHALUS, Š.
MISTRÍK, J.: Jubilujúci Ján Ďačala. — *52*, 1987, s. 102—104.
MISTRÍK, J.: Životné jubileum docenta Jozefa Mlacka. — *52*, 1987, s. 296—297.
MISTRÍK, J.: Za profesorom Jozefom Ružičkom. — *54*, 1989, s. 292—293.
MLACEK, J.: Jozef Mistrík šesťdesiatpäťročný. — *51*, 1986, s. 58—60.
MLACEK, J. (rec.): Preklad včera a dnes. Bratislava 1986. — *52*, 1987, s. 371—374.
MLACEK, J.: Prof. Jozef Mistrík sedemdesiatročný. — *56*, 1991, s. 35—36.
MLACEK, J.: Na päťdesiatku doc. Dr. Juraja Dolníka. — *57*, 1992, s. 305—307.
MLACEK, J.: Vojvodinský slovakista doc. Dr. Michal Týr päťdesiatročný. — *57*, 1992, s. 374—376.
MLACEK, J.: Ján Doruľa šesťdesiatročný. — *58*, 1993, s. 244—246.
MLACEK, J.: Profesor František Miko sedemdesiatpäťročný. — *60*, 1995, s. 102—104.
MLACEK, J. — DOLNÍK, J. (rec.): J. Filipec — J. Čermák, Česká lexikologie. Praha 1985. — *52*, 1987, s. 174—179.
MÚCZKOVÁ, G. (rec.): Hammerová, L. B. — Ripka, I., Speech of American Slovaks. Jazykové prejavy amerických Slovákov. Bratislava 1994. — *60*, 1995, s. 327—330.
MÚCZKOVÁ, G.: pozri aj BARANČOKOVÁ, G.

MURÁNSKY, J.: Celoštátna konferencia o komunikatívnom zreteli vo vyučovaní materinského jazyka. — *52*, 1987, s. 54—56.
NÁBĚLKOVÁ, M.: Stretnutie s Ľudovítom Štúrom. — *51*, 1986, s. 186—187.
NÁĚLKOVÁ, M.: Správa z valného zhromaždenia SJS pri SAV. — *56*, 1990, s. 55—56.
NÁBĚLKOVÁ, M.: Správa o činnosti SJS pri SAV za funkčné obdobie 8. 12. 1987—11. 4. 1990.— *56*, 1990, s. 56—59.
NÁBĚLKOVÁ, M.: Správa z valného zhromaždenia Slovenskej jazykovednej spoločnosti pri SAV, konaného 28. 5. 1992. — *58*, 1993, s. 50—52.
NÁBĚLKOVÁ, M.: Správa o činnosti Slovenskej jazykovednej spoločnosti pri SAV za obdobie od 11. 4. 1990 do 28. 5. 1992. — *58*, 1993, s. 52—56.
NÁBĚLKOVÁ, M.: Správa z valného zhromaždenia Slovenskej jazykovednej spoločnosti pri SAV, konaného 17. 5. 1994. — *60*, 1995, s. 246—249.
NÁBĚLKOVÁ, M.: Správa o činnosti Slovenskej jazykovednej spoločnosti pri SAV za obdobie od 28. 5. 1992 do 17. 5. 1994. — *60*, 1995, s. 249—252.
NAVRÁTIL, L.: Životné jubileum Marty Patákovej. — *59*, 1994, s. 305—307.
NIŽNÍKOVÁ, J. (rec.): Kočiš, F., Podraďovacie syntagmy v slovenčine. Bratislava 1988. — *54*, 1989, s. 251—254.
NIŽNÍKOVÁ, J. (rec.): Sokolová, M., Sémantika slovesa a slovesný rod. Bratislava 1993. — *60*, 1995, s. 180—184.
NOVÁK, Ľ. (rec.): Uhlár, V., Hranice nárečí Topoľčianskeho okresu. Nárečia v Topoľčianskom okrese. In: Okres Topoľčany. Historicko-vlastivedná monografia. Bratislava 1988. — *56*, 1991, s. 111—115.
ODALOŠ, P.: Jazykovedci v Smoleniaciach. — *57*, 1992, s. 53—56.
ODALOŠ, P.: Piata konferencia o slangu a argote. — *60*, 1995, s. 323—325.
ODALOŠ, P.: pozri aj PATRÁŠ, V. — ODALOŠ, P.
ONDREJOVIČ, S. (rec.): Kořenský, J., Konstrukce gramatiky ze sémantické báze. Praha 1984. — *51*, 1986, s. 315—318.
ONDREJOVIČ, S. (rec.): Základy javiskovej reči. [Novotná-Hůrková, J. — Makovičková, H., Základy javiskové mluvy. Zv. 1. Praha 1985.] — *51*, 1986, s. 374—377.
ONDREJOVIČ, S. (rec.): Druhý zväzok Základov javiskovej reči. [Hůrková-Novotná, J. — Makovičková, H., Základy jevištní mluvy. Zv. 2. Praha 1986.] — *53*, 1988, s. 310—311.
ONDREJOVIČ, S.: Životné jubileum profesora Jána Horeckého. — *55*, 1990, s. 42—45.
ONDREJOVIČ, S. (rec.): Novoje v zarubežnoj lingvistike. 20. Moskva 1988. — *56*, 1991, s. 244—247.
ONDREJOVIČ, S. (rec.): Slovenčina medzi najdôležitejšími jazykmi sveta. (The World's Major Languages. London — Sydney 1989.] — *57*, 1992, s. 180—182.

ONDREJOVIČ, S.: Dr. Gejza Horák sedemdesiatpäťročný. — *59*, 1994, s. 117—119.
ONDREJOVIČ, S. (rec.): Slovenčina pre svetobežníkov. [Nolan, J., Slowakisch für Globetrotter. Bielefeld 1993.] — *59*, 1994, s. 185—186.
ONDREJOVIČ, S.: Konštantín Palkovič jubilujúci. — *59*, 1994, s. 283—285.
ONDREJOVIČ, S. (rec.): Monografia o prízvuku v spisovnej slovenčine. [Sabol, J. — Zimmermann, J., Komunikačný štatút prízvuku v spisovnej slovenčine. Prešov 1994.] — *60*, 1995, s. 331—332.
ONDREJOVIČ, S. (rec.): Zborník o Slovákoch v Maďarsku. [Slováci v Maďarsku. Bratislava 1994.] — *60*, 1995, s. 334—336.
ONDREJOVIČ, S. (rec.): Bulharská encyklopédia sociolingvistiky. [A. Pačev, Malka enciklopedija po sociolingvistika. Pleven 1994.] — *60*, 1995, s. 336—338.
ONDRUŠ, Š.: Za profesorom Romanom Mrázkom. — *55*, 1990, s. 293.
ORAVCOVÁ, A.: Konferencia o dynamických tendenciách v jazykovej komunikácii. — *53*, 1988, s. 303—306.
ORGOŇOVÁ, O. (rec.): Beľčikov, J. A., Leksičeskaja stilistika. Problemy izučenija i obučenija. Moskva 1988. — *56*, 1991, s. 251—253.
PALKOVIČ, K.: Príspevky k poznaniu slovenských nárečí v Maďarsku. — *51*, 1986, s. 60—62.
PALKOVIČ, K.: V službách jazykovej kultúry. — *51*, 1986, s. 109—110.
PALKOVIČ, K. (rec.): Prameň ľudovej rybárskej terminológie. [Mjartan, J., Ľudové rybárstvo na Slovensku. Bratislava 1984.] — *53*, 1988, s. 125—126.
PALKOVIČ, K. (rec.): Nový prameň z Maďarska pre slovenských etnografov i dialektológov. [Š. Lami, Výročné zvyky a ľudové hry. Budapešť 1984.] — *53*, 1988, s. 250—251.
PALKOVIČ, K.: Ladislav Rybár sedemdesiatročný. — *53*, 1988, s. 300—301.
PALKOVIČ, K. (rec.): Nová monografia o slovenských nárečiach v Maďarsku. [Žiláková, M., Nárečie troch slovenských obcí v Bakonyi s osobitným zreteľom na pozostatky aoristu. Budapešť 1986.] — *53*, 1988, s. 376—378.
PALKOVIČ, K.: Ľudovít Šenšel — autor prvej slovenskej štylistiky. — *54*, 1989, s. 114.
PALKOVIČ, K.: Spomienka na Michala Gálika. — *54*, 1989, s. 310—311.
PALKOVIČ, K.: Spomienka na Jozefa Koreňa. — *55*, 1990, s. 52—53.
PALKOVIČ, K.: Bohuslav Šulek. — *55*, 1990, s. 240.
PALKOVIČ, K.: Životné jubileum Jána Žigu. — *56*, 1991, s. 51.
PALKOVIČ, K.: Štefan Jančovič ako prvý lexikograf Štúrovej slovenčiny. — *56*, 1991, s. 53—55.
PALKOVIČ, K.: Štefan Leška prvý slovenský etymológ. — *56*, 1991, s. 110—111.
PALKOVIČ, K.: Za Jurajom Pavelkom. — *56*, 1991, s. 240.
PALKOVIČ, K.: Jozef Hrabovský a slovenčina. — *56*, 1991, s. 333—334.
PALKOVIČ, K.: Za PhDr. Ladislavom Rybárom. — *57*, 1992, s. 46—47.

PALKOVIČ, K.: Životné jubileum Matildy Hayekovej. — *57*, 1992, s. 168—170.
PALKOVIČ, K.: Oneskorene k jubileu etnografa J. Podoláka. — *57*, 1992, s. 242—243.
PALKOVIČ, K.: Za Viktorom Smolejom (1910—1992). — *57*, 1992, s. 243—244.
PALKOVIČ, K.: Šesťdesiatka Ábela Kráľa. — *57*, 1992, s. 304—305.
PALKOVIČ, K.: Jubileum českého slovakistu. — *57*, 1992, s. 307.
PALKOVIČ, K.: Ľubomír Ďurovič. — *57*, 1992, s. 308—310.
PALKOVIČ, K. (rec.): Horák, E., Srbochorvátsko-slovenský a slovensko-srbochorvátsky slovník. Bratislava 1991. — *57*, 1992, s. 313—314.
PALKOVIČ, K.: Deväťdesiatka Antona Dubaya. — *57*, 1992, s. 376—377.
PALKOVIČ, K.: Jubileum Vševlada Jozefa Gajdoša. — *58*, 1993, s. 116.
PALKOVIČ, K.: Lexikograf Jozef Hajdušek jubiluje. — *58*, 1993, s. 307—308.
PALKOVIČ, K.: Jubileum jazykovedca Jána Hoľého. — *58*, 1993, s. 368—369.
PALKOVIČ, K.: Jubileum ruského slovakistu. — *58*, 1993, s. 369—370.
PALKOVIČ, K.: Prof. Miloslav Okál osemdesiatročný. — *59*, 1994, s. 55—56.
PALKOVIČ, K.: Za Antonom Dubayom. — *59*, 1994, s. 56—57.
PALKOVIČ, K.: Pripomíname životné jubileum Jozefa Šulhana. — *59*, 1994, s. 119—120.
PALKOVIČ, K.: Ján Lenhardt 75-ročný. — *60*, 1995, s. 104—105.
PALKOVIČ, K.: Fraňo Šupala a začiatky vydávania starých rukopisov. — *60*, 1995, s. 171.
PALKOVIČ, K.: Príspevok o staršej slovenskej numizmatickej terminológii. — *60*, 1995, s. 172.
PALKOVIČ, K.: pozri aj JANOTA, D. M. — PALKOVIČ, K.
PAVLOVIČ, J. (rec.): Oravec, J. — Bajzíková, E. — Furdík, J., Súčasný slovenský spisovný jazyk. Morfológia. Bratislava 1984. — *51*, 1986, s. 119—122.
PATRÁŠ, V.: K jubileu profesora Jána Findru. — *59*, 1994, s. 108—110.
PATRÁŠ, V. — ODALOŠ, P.: Vedecká konferencia o tektonike textu. — *55*, 1990, s. 57—60.
PATRÁŠ, V. — ODALOŠ, P.: Vedecká konferencia o jazykovej komunikácii v Banskej Bystrici 3.—5. septembra 1991. — *57*, 1992, s. 244—247.
PEKAROVIČOVÁ, J. (rec.): Wiener slawistischer Almanach. Zv. 25—26. Festschrift Ľubomír Ďurovič zum 65. Geburtstag. Mníchov 1990. — *57*, 1992, s. 310—313.
PEKAROVIČOVÁ, J.: Odborný seminár o výučbe slovenčiny ako cudzieho jazyka. — *59*, 1994, s. 60—62.
PÍCHA, E. (rec.): O češtině každodenní. Brno 1984. — *51*, 1986, s. 122—124.
PÍCHA, E. (rec.): The Oxford Guide to the English Language. Oxford 1984. — *52*, 1987, s. 188—189.
PÍCHA, E.: 3. celoštátny seminár Onomastika a škola. — *54*, 1989, s. 54—56.

PISÁRČIKOVÁ, M. (rec.): Zborník spolku vojvodinských slovakistov. 6—7. Nový Sad 1984—1985. — *53*, 1988, s. 307—309.
PROFANTOVÁ, Z.: Z prípravných konferencií k XI. medzinárodnému zjazdu slavistov. — *58*, 1993, s. 306—307.
RICZIOVÁ, B. (rec.): Slovník osobných mien arpádovskej epochy. [Fehértói, K., Arpád-kori kis személynévtár. Budapest 1983.] — *53*, 1988, s. 122—124.
RICZIOVÁ, B. (rec.): Gavlovič, H., Valaská škola mravův stodola. Bratislava 1989. — *55*, 1990, s. 368—371.
RIPKA, I.: Ferdinand Buffa šesťdesiatročný. — *51*, 1986, s. 53—54.
RIPKA, I.: Jubilujúci Ján Bosák. — *54*, 1989, s. 242—244.
RIPKA, I.: Jubileum Adriany Ferenčíkovej. — *55*, 1990, s. 45—47.
RIPKA, I. (rec.): Nečas, J. — Kopecký, M., Slovensko-český a česko-slovenský slovník rozdílných výrazů. 2. (prepracované) vyd. Praha 1989. — *55*, 1990, s. 365—368.
RIPKA, I.: Životné jubileum zahraničného slovakistu. — *57*, 1992, s. 238—241.
RIPKA, I.: Sedemdesiat plodných rokov Antona Habovštiaka. — *59*, 1994, s. 285—288.
RIPKA, I.: Jubilujúci Jozef R. Nižnanský. — *60*, 1995, s. 231—232.
RUŠČÁK, F.: Životné jubileum docenta Jozefa Jacka. — *53*, 1988, s. 109—110.
RUŠČÁK, F.: Pamiatke doc. PhDr. Jozefa Muránskeho, CSc. — *54*, 1989, s. 363—364.
RYBÁR, L.: PhDr. Konštantín Palkovič, CSc., sedemdesiatročný. — *54*, 1989, s. 295—297.
SABOL, J.: Samo Mazúr osemdesiatročný. — *54*, 1989, s. 245.
SABOL, J.: Ing. Július Zimmermann päťdesiatročný. — *57*, 1992, s. 240—241.
SABOL, J.: Súpis prác Ing. Júliusa Zimmermanna za roky 1971—1990. — *57*, 1992, s. 241—242.
SABOL, J.: Za akademikom Ľudovítom Novákom. — *58*, 1993, s. 26—29.
SABOL, J.: Docent Július Rybák šesťdesiatročný. — *58*, 1993, s. 30—33.
SABOL, J.: Životné jubileum doc. PhDr. Juraja Furdíka, CSc. — *60*, 1995, s. 241—243.
SEJÁKOVÁ, J. (rec.): Recueil linguistique de Bratislava. 7. Bratislava 1984. — *51*, 1986, s. 110—114.
SIVÁK, J. (rec.): Liščáková, I — Gründlerová, V. — Valent, O. — Beník, G., Francúzsko-slovenský slovník. Bratislava 1983. — *52*, 1987, s. 378—382.
SLANČOVÁ, D. (rec.): Zborník štúdií o jazyku a texte. [Jazyk a text. Nitra 1987.] — *55*, 1990, s. 118—121.
SLANČOVÁ, D. (rec.): A Reader in Slovak Linguistics. Studies in Semantics. Specimina Philologiae Slavicae. Zv. 96. München 1992. — *59*, 1994, s. 361—367.

SLANČOVÁ, D. — SOKOLOVÁ, M. (rec.): Kráľ, Á. — Rýzková, A., Základy jazykovej kultúry. Bratislava 1990. — *56*, 1991, s. 334—336.
SLANČOVÁ, D. — SOKOLOVÁ, M. (rec.): Horecký, J. — Buzássyová, K. — Bosák, J. a kol., Dynamika slovnej zásoby súčasnej slovenčiny. Bratislava 1989. — *58*, 1993, s. 180—185.
SMATANA, M.: III. ročník súťaže mladých vedeckých pracovníkov JÚĽŠ SAV. — *52*, 1987, s. 171—173.
SMATANA, M. (rec.): S. Králík, Nářečí na Kelečsku. Praha 1984. — *52*, 1987, s. 181—184.
SMATANA, M.: IV. ročník súťaže mladých vedeckých pracovníkov. — *53*, 1988, s. 245—247.
SMATANA, M.: V. ročník súťaže mladých pracovníkov vedeckých pracovísk SAV. — *54*, 1989, s. 364—365.
SMATANA, M. (rec.): Jančáková, J., Nářečí a běžná mluva na Příbramsku. Praha 1987. — *55*, 1990, s. 244—248.
SOKOLOVÁ, M. (rec.): Sémantika slovenských prísloviek. [Šikra, J., Sémantika slovenských prísloviek. Bratislava 1991.] — *57*, 1992, s. 182—185.
SOKOLOVÁ, M.: pozri aj SLANČOVÁ, D. — SOKOLOVÁ, M.
Správa komisie JÚĽŠ SAV pre nápravu krívd.— *55*, 1990, s. 360—365.
STEJSKALOVÁ, M.: Konferencia o sociolingvistických a psycholingvistických aspektoch jazykovej komunikácie. — *60*, 1995, s. 321—323.
ŠIKROVÁ, J. (rec.): Zborník o nárečovej lexikografii. [Dialektologický zborník II. Prešov 1986.] — *52*, 1987, s. 374—378.
ŠIMKOVÁ, M.: Sympózium o metódach opisu lexiky slovanských jazykov. — *55*, 1990, s. 53—57.
ŠIMKOVÁ, M. (rec.): Ondrejovič, S., Medzi slovesom a vetou. Bratislava 1989. — *56*, 1991, s. 115—119.
ŠIMKOVÁ, M.: Pri životnom jubileu doc. Dr. Jolany Nižníkovej. — *58*, 1993, s. 176—177.
ŠIMKOVÁ, M.: XI. medzinárodný zjazd slavistov. — *58*, 1993, s. 370—374.
ŠKVARENINOVÁ, O. (rec.): Dudok, M., Glutinácia textu v slovenčine a srbochorvátčine. Nový Sad 1987. — *54*, 1989, s. 60—61.
ŠKVARENINOVÁ, O. (rec.): Zborník Studia Academica Slovaca. 18. Bratislava 1989. — *55*, 1990, s. 241—243.
ŠKVARENINOVÁ, O. (rec.): Textika a štylistika. Bratislava 1989. — *55*, 1990, s. 250—252.
ŠVAGROVSKÝ, Š. — ŽIGO, P. (rec.): Dva pramene k dejinám predspisovnej slovenčiny. [Udvari, I., A Mária Terézia-fele úrbérrendezés szlovak nyelvü dokumentumai — Slovenské dokumenty urbárskej regulácie Márie Terézie. Niregyháza 1992; Udvari, I. — Takács, P., Szlovák nyelvü paraszti vallomá-

sok Mária Terézia korából — Slovenské roľnícke fasie z doby Márie Terézie. Nyiregyháza 1992.] — *58*, 1993, s. 252—255.
TRNKOVÁ, J. (rec.): Metódy výskumu a opisu lexiky slovanských jazykov. Bratislava 1990. — *56*, 1991, s. 247—250.
TVRDOŇ, E. (rec.): Rohárik, P., Terminológia remeselníckej výroby v Nadlaku. I. časť. (Remeslá zamerané na potreby poľnohospodárskej výroby.) Martin 1988. — *55*, 1990, s. 122—125.
UHLÁR, V.: Jubileum historika — spolupracovníka s jazykovedcami. — *51*, 1986, s. 377—378.
UHLÁR, V. (rec.): Dvonč, L., Slovenskí jazykovedci. Súborná personálna bibliografia slovenských slovakistov a slavistov (1925—1975). Martin 1987. — *54*, 1989, s. 115—116.
UHLÁR, V. (rec.): Halaga, O. R., Počiatky Košíc a zrod metropoly. Košice 1993. — *59*, 1994, s. 370—375.
VALEKOVÁ, Ľ. (rec.): Leisi, E., Paar und Sprache. Linguistische Aspekte der Zweierbeziehung. Heidelberg — Wiesbaden 1990. — *58*, 1993, s. 56—59.
VAŇKO, J. (rec.): Lerchner, G., Sprachform von Dichtung. Berlin und Weimar 1984. — *51*, 1985, s. 313—315.
VAŇKO, J. (rec.): Bujukliev, I., Kratka slovaška gramatika. Sofia 1989. — *56*, 1991, s. 122—125.
VRLÍKOVÁ, K.: Juraj Vaňko jubiluje. — *60*, 1995, s. 114—115.
ŽIGO, P. (rec.): Blanár, V. — Matejčík, J., Živé osobné mená na strednom Slovensku. I. 2. Distribúcia obsahových modelov. Zborník Pedagogickej fakulty v Banskej Bystrici. Martin 1983. — *51*, 1986, s. 249—251.
ŽIGO, P.: Životné jubileum profesora Rudolfa Krajčoviča. — *52*, 1987, s. 312—313.
ŽIGO, P. (rec.): Ferenčíková, A., Časové podraďovacie súvetie v slovenských nárečiach. Bratislava 1986. — *53*, 1988, s. 57—59.
ŽIGO, P. (rec.): Kráľ, Á. — Sabol, J., Fonetika a fonológia. Bratislava 1989. — *55*, 1990, s. 185—188.
ŽIGO, P. (rec.): Mihalovič, A., Zemepisné mená Čívu. — Budapešť 1987. — *55*, 1990, s. 252—253.
ŽIGO, P. (rec.): Varsik, B., Slovanské (slovenské) názvy riek na Slovensku a ich prevzatie Maďarmi v 10.—12. storočí. Bratislava 1990. — *55*, 1990, s. 317—319.
ŽIGO, P. (rec.): Historický slovník slovenského jazyka. Zv. 1. Bratislava 1991. — *57*, 1992, s. 123—126.
ŽIGO, P. (rec.): Pramene k dejinám slovenčiny. Bratislava 1992. — *57*, 1992, s. 377—379.
ŽIGO, P. (rec.): Historický slovník slovenského jazyka. Zv. 2. Bratislava 1992. — *58*, 1993, s. 59—61.

ŽIGO, P. (rec.): Český jazykový atlas. Zv. 1. Praha 1992. — *59*, 1994, s. 367—370.
ŽIGO, P. (rec.): Pleskalová, J., Tvoření pomístních jmen na Moravě a ve Slezsku. Jinočany 1992. — *59*, 1994, s. 375—378.
ŽIGO, P.: pozri aj ŠVAGROVSKÝ, Š. — ŽIGO, P.

BUGÁROVÁ, M.: Poznámka o využívaní metafory v novinárskej publicistike. — *59*, 1994, s. 126—127.
DOBRÍKOVÁ, M.: pozri SOKOLOVSKÁ-DOBRÍKOVÁ, M.
DOLNÍK, J.: Kvalifikátor expresívnosti v Krátkom slovníku slovenského jazyka. — *53*, 1988, s. 188—189.
DVONČ, L.: Prídavné meno *svinský*. — *51*, 1986, s. 191—192.
DVONČ, L.: *Uherce — uherský*, nie *uherecký*. — *51*, 1986, s. 254—255.
DVONČ, L.: *Pidgin — pidžin*. — *51*, 1986, s. 255—256.
DVONČ, L.: *Yelowstone, - u?* — *51*, 1986, s. 319—320.
DVONČ, L.: *Playboy — plejboj*. — *51*, 1986, s. 380.
DVONČ, L.: O skloňovaní názvu *Baguio*. — *52*, 1987, s. 63—64.
DVONČ, L.: *Trák — Tráčka, Trákyňa*. — *52*, 1987, s. 127—128.
DVONČ, L.: *Athos — Atos*. — *53*, 1988, s. 191—192.
DVONČ, L.: *Goriliak* — nom. pl. *goriliaci?* — *53*, 1988, s. 252—253.
DVONČ, L.: *Fonický — fónický*. — *53*, 1988, s. 379—380.
DVONČ, L.: *Štátne závodisko* či *štátne dostihovisko?* — *54*, 1989, s. 381—382.
DVONČ, L.: Vlastné mená etáp pretekov. — *55*, 1990, s. 191—192.
DVONČ, L.: *Gulag* a *gulag*. — *57*, 1992, s. 61—63.
DVONČ, L.: *Concordia Press, Concordia press* či *Concordiapress?* — *57*, 1992, s. 127—128.
DVONČ, L.: *Skinhead, skin, holá lebka*. — *57*, 1992, s. 316—317.
DVONČ, L.: *Pobaltsko, Pobaltie, pobaltský*. — *57*, 1992, s. 318—320.
DVONČ, L.: *Arkansas — Arkansasu*. — 58, 1993, s. 189—190.
DVONČ, L.: *Nike*, či *Niké?* — *58*, 1993, s. 190—192.
DVONČ, L.: O funkčnom využívaní veľkých písmen. — *58*, 1993, s. 192.
DVONČ, L.: *Slovenská Grafia* či *Slovenská grafia?* — *58*, 1993, s. 256.
DVONČ, L.: O skloňovaní názvu *Vancouver*. — *58*, 1993, s. 309—310.
DVONČ, L.: *Miss* a *misska*. — *58*, 1993, s. 312—314.
DVONČ, L.: *Meridián, poludník, sobotník*, — *58*, 1993, s. 316—318.
DVONČ, L.: O skracovaní slov v spojení *spoločnosť s ručením obmedzeným*. — *58*, 1993, s. 319—320.
DVONČ, L.: *Severoatlantický pakt*. — *59*, 1994, s. 63—64.
DVONČ, L.: *Mladá fronta Dnes* či *Mladá fronta dnes?* — *59*, 1994, s. 127—128.
DVONČ, L.: *Prilba — prílb* a *prilieb*. — *59*, 1994, s. 254—256.
DVONČ, L.: Prídavné mená *legálny, ilegálny, nelegálny* a ich ekvivalenty. — *59*, 1994, s. 317—319.

DVONČ, L.: *Lány — z Lán* či *Lánov?* — *59*, 1994, s. 319—320.
DVONČ, L.: Slovo *kábel* a príbuzné slová. — *59*, 1994, s. 380—381.
DVONČ, L.: Význam slova *kardinál*. — *60*, 1995, s. 253—255.
ĎURČO, P.: O pôvode spojenia *mať modrý pondelok*. — *52*, 1987, s. 190—192.
GLOVŇA, J.: Defektné aktualizácie frazeologických jednotiek. — *57*, 1992, s. 315—316.
HAYEKOVÁ, M.: Levočský slovníček. — *52*, 1987, s. 318—319.
HORECKÝ, J.: Znova o *gulagoch* a *Gulagu*. — *57*, 1992, s. 256.
JACKO, J.: *Dizajnér, buldozér* a *dispečer*. — *51*, 1986, s. 127—128.
JACKO, J.: *Zámutov* a *Zabijaná*. — *51*, 1986, s. 379—380.
JACKO, J.: *Osemfinále, osemfinálový* a „derbyzápas". — *51*, 1986, s. 381—382.
JACKO, J.: *Líder*. — *52*, 1987, s. 64.
JACKO, J.: Miestne názvy typu *Zárieč*ie a *Zapolárie*. — *52*, 1987, s. 315—317.
JACKO, J.: *Viľňus (Vilnius) — viľňuský (vilniuský)*. — *53*, 1988, s. 63—64.
JACKO, J.: *Sponzor*. — *53*, 1988, s. 64.
JACKO, J.: Pravopis a výslovnosť anglických zložených slov s druhou časťou *-man*. — *53*, 1988, s. 127—128.
JACKO, J.: *Motobal* a *bejzból*. — *53*, 1988, s. 190—191.
JACKO, J.: *Gurmán, gurmánsky*. — *53*, 1988, s. 318.
JACKO, J.: Pravopis a výslovnosť slov *džersej* a *mejkap* — *54*, 1989, s. 255—256.
JACKO, J.: *Lahti — lahtijský, lahtiansky?* — *55*, 1990, s. 255—256.
JACKO, J.: *Kouč/kauč, kovboj* a *raudy*. *55*, 1990, s. 379—380.
JACKO, J.: O pravopise niektorých historických názvov. — *56*, 1991, s. 126—128.
JACKO, J.: *Sredec — zo Sredca — sredecký*. — *56*, 1991, s. 348—349.
JACKO, J.: O kvantite a výslovnosti slov typu *hotelier*. — *56*, 1991, s. 349—350.
JACKO, J.: *Žiadúci* a *nežiadúci*. — *57*, 1992, s. 255—256.
JACKO, J.: *Líder — lídra* i *lídera*. — *58*, 1993, s. 62—63.
JACKO, J.: *Pani učiteľka — pani* i *panie učiteľky*. — *58*, 1993, s. 63—64.
JACKO, J.: *Visegrád* a *visegrádsky*. — *58*, 1993, s. 314—316.
JACKO, J.: *Bodovník* a *dažďovník*. — *58*, 1993, s. 379—380.
JACKO, J.: *Monsiňor, siňor* a *siňorína*. — *59*, 1994, s. 189—190.
JACKO, J.: *Privatizér* či *privatizátor*. — *59*, 1994, s. 382.
JACKO, J.: O čiastočnej rekodifikácii derivátov od miestnych názvov. — *60*, 1995, s. 125—127.
JACKO, J.: *Gamblér* a *gambling*. — *60*, 1995, s. 342—343.
KOČIŠ, F.: Významové chyby v jazykovom prejave. — *51*, 1986, s. 125—127.
KOČIŠ, F.: O absencii slova *štylistik* v slovnej zásobe spisovnej slovenčiny. — *51*, 1986, s. 252—254.
KOČIŠ, F.: Sloveso *rezignovať* a jeho väzba. — *54*, 1989, s. 123—126.

KOČIŠ, F.: *Vada, chyba* či *závada?* — *55*, 1990, s. 375—377.
KOČIŠ, F.: Ako písať zložené prídavné meno *hluchonemý*. — *56*, 1991, s. 254—256.
KOČIŠ, F.: *Nedochôdča, nedôchodča*. — *57*, 1992, s. 63—64.
KOČIŠ, F.: *Kánon — kanonický* či *kánonický?* — *58*, 1993, s. 380—382.
KOČIŠ, F.: *Dovolený, dovolene, dovolenosť*. — *59*, 1994, s. 187—189.
KOČIŠ, F.: Nové, resp. spresnené alebo rozšírené významy slov *formácia* a *formovať*. — *60*, 1995, s. 189—191.
KOČIŠ, F.: Zložené prídavné mená typu *vedecko-popularizačný*. — *60*, 1995, s. 339—342.
KRALČÁK, Ľ.: *Účastník hladovky — hladujúci — hladovkár*. — *56*, 1991, s. 192.
MLACEK, J.: O jednom type druhotnej frazeologizácie. — *52*, 1987, s. 125—127.
ODALOŠ, P.: *Paráčsky jazyk — paráčština, ulčský jazyk — ulčština*. — *53*, 1988, s. 319.
ODALOŠ, P.: O pravopise slov *display/displej* a *spray/sprej*. — *54*, 1989, s. 62—63.
ODALOŠ, P.: *Kiliána* a *Svätozár*. — *54*, 1989, s. 63—64.
ODALOŠ, P.: *Science-fiction — sci-fi — scifi*. — *55*, 1990, s. 63—64.
ODALOŠ, P.: Slová typu *ista* a *ovci*. — *55*, 1990, s. 320.
ONDREJOVIČ, S.: O výslovnosti a pravopise slov *anjel* a *evanjelik*. — *54*, 1989, s. 191—192.
ONDREJOVIČ, S.: *Parfum — parfém* a *parfuméria*. — *54*, 1989, s. 318—320.
ONDRUŠ, Š.: *Vklienené mestečko?* — *53*, 1988, s. 317—318.
ONDRUŠ, Š.: *Fakličky*. — *53*, 1988, s. 319—320.
ORGOŇOVÁ, O.: Názvy klubov v súčasnej jazykovej praxi. — *55*, 1990, s. 380—382.
ORGOŇOVÁ, O.: *Performancia, performance* a *performer*. — *57*, 1992, s. 190—192.
PALKOVIČ, K.: Neutrá so zakončením na *-on* a *-um*. — *51*, 1986, s. 63—64.
SABOL, F.: *Prezimujúce vtáky?* — *52*, 1987, s. 317—318.
SABOL, F.: Tvorenie tvarov množného čísla od zvieracích podstatných mien typu *mungo*. — *52*, 1987, s. 319—320.
SABOL, F.: Ešte raz o používaní neadekvátneho vidu. — *56*, 1991, s. 61—64.
SIVÁK, J.: *Butik* či *butika*. — *53*, 1988, s. 253—256.
SIVÁK, J.: Skloňovať či neskloňovať skratku *UNESCO?* — *54*, 1989, s. 126—128.
SOKOLOVSKÁ-DOBRÍKOVÁ, M.: *Hodina H, deň D*. — *57*, 1992, s. 380—382.
ŠKAPINCOVÁ, A.: *Neformál — neformáli*. — *55*, 1990, s. 254—255.
TRUP, L.: O niektorých cudzích slovách v slovenčine. — *56*, 1991, s. 60—61.
TVRDOŇ, E.: Cudzie slová v kronikách. — *58*, 1993, s. 127—128.

UHLÁR, V.: O slovách *krajina* a *kraj*. — *53*, 1988, s. 380—382.
UHLÁR, V.: Miestny názov *Uherce* a odvodené podoby *Uherčan, Uherčianka, uherčiansky*. — *55*, 1990, s. 377—379.
UHLÁR, V.: O nespisovných podobách osobných mien a niektorých slov. — *58*, 1993, s. 310—312.
UHLÁR, V.: *Malatíny, Malatiná* a *Malanta* sú čisto slovenské miestne názvy. — *60*, 1995, s. 63—64.

ABECEDNÝ ZOZNAM ČLENOV REDAKČNEJ RADY

B o s á k, Ján: člen redakčnej rady, *51*, 1986 — *56*, 1991; *59*, 1994 (od 2. čísla) — *60*, 1995.
B u f f a, Ferdinand: člen redakčnej rady, *51*, 1986 — *60*, 1995.
D o l n í k, Juraj: člen redakčnej rady, *51*, 1986 (od 4. čísla) — *60*, 1995.
D v o n č, Ladislav: člen redakčnej rady, *51*, 1986 — *60*, 1995.
F i n d r a, Ján: člen redakčnej rady, *51*, 1986 — *60*, 1995.
F u r d í k, Juraj: člen redakčnej rady, *51*, 1986 — *60*, 1995.
J ó n a, Eugen: člen redakčnej rady, *51*, 1986 — *60*, 1995.
K a č a l a, Ján: člen redakčnej rady, *51*, 1986 — *56*, 1991.
K o č i š, František: hlavný redaktor a člen redakčnej rady, *51*, 1986 — *60*, 1995.
K r a j č o v i č, Rudolf: člen redakčnej rady, *57*, 1992 — *60*, 1995.
K r o š l á k o v á, Ema: členka redakčnej rady, *57*, 1992 — *60*, 1995.
M a j t á n, Milan: člen redakčnej rady, *51*, 1986 (od 4. čísla) — *60*, 1995.
M i s t r í k, Jozef: člen redakčnej rady, *51*, 1986 — *56*, 1991.
M l a c e k, Jozef: člen redakčnej rady, *51*, 1986 — *60*, 1995.
O r a v c o v á, Anna: výkonná redaktorka a členka redakčnej rady, *51*, 1986 — *60*, 1995.
P e c i a r, Štefan: člen redakčnej rady, *51*, 1986 — *53*, 1988.
R i p k a, Ivor: člen redakčnej rady, *59*, 1994 (od 2. čísla) — *60*, 1995.
R u š č á k, František: člen redakčnej rady, *57*, 1992 — *60*, 1995.
R u ž i č k a, Jozef: člen redakčnej rady, *51*, 1986 — *53*, 1988.

Vydavateľom časopisu Slovenská reč je Jazykovedný ústav Ľudovíta Štúra SAV. Adresa redakcie: *813 64 Bratislava, Panská 26*.

Slovenská reč (každoročne 6 čísel v rozsahu 384 strán) v rokoch 1986 (51. ročník) — 1991 (56. ročník) vychádzala vo vydavateľstve Veda. Od r. 1992 (57. ročník) vychádza vo vydavateľstve SAP (Slovak Academic Press, spol. s r. o.). Jazykovedný ústav Ľ. Štúra SAV odovzdáva vydavateľstvu SAP kompletné tlačové podklady, t. j. už zalomené čísla časopisu. Technickým redaktorom Slovenskej reči je od r. 1992 pracovník Jazykovedného ústavu Ľ. Štúra SAV Vladimír R a d i k.