SLOVENSKÁ
REČ

ROČNÍK 43 — 1978
ČÍSLO 6

Jozef Ružička
člen korešpondent SAV, riaditeľ JÚĽŠ SAV

VÝZNAM SLOVENSKEJ AKADÉMIE VIED PRE ROZVOJ SLOVENSKEJ JAZYKOVEDY

1. Pri konštituovaní Slovenskej akadémie vied r. 1953 sa jazykovedné pracovisko bývalej Slovenskej akadémie vied a umení stalo súčasťou jej výskumnej základne. Po značnom kádrovom posilnení a po formulovaní pracovnej orientácie na komplexný výskum slovenčiny utvorilo sa výskumné centrum, ktoré malo realizovať najmä veľké projekty vo výskume slovenčiny ako národného jazyka. Je prirodzené, že v novom Ústave slovenského jazyka SAV sa nadviazalo na všetko to, čo bolo priebojné a pokrokové v našej vedeckej tradícii. Usilovnou prácou sa za pomerne krátky čas dosiahla teoretická i materiálová úroveň modernej slavistiky. Ústav sa od začiatku uplatňoval ako pozitívna súčasť výskumnej siete pracovísk SAV a o pár rokov aj ako žiadaný partner pri realizovaní širších podujatí československých i medzinárodných. Rýchle tempo rozvoja ústavu sa však nemohlo udržať najmä vzhľadom na prudký rozvoj jazykovedy v socialistických štátoch i na celom svete: v ostatnom čase bolo treba zúžiť pracovné záujmy a koncentrovať všetky sily a prostriedky na riešenie niekoľkých veľkých úloh určených domácimi faktormi spoločenského i odborného rázu, a to aj preto, lebo kádrové kapacity ústavu sú už po viac rokov trvalo limitované. Protirečivosť vývinu takej komplikovanej a dynamickej sústavy, ako je Slovenská akadémia vied, ukázala sa ako dôležitý faktor aj vo vývine jazykovedného pracoviska SAV. Napriek tomu vedecký výskum slovenčiny našiel a udržal svoje trvalé a pevné miesto v SAV: dostal nebývalé priestorové, publikačné a iné materiálne prostriedky potrebné na realizáciu komplexného výskumu slovenčiny aj na pozadí iných jazykov a na kultúrnopolitickú činnosť v oblasti jazykovej výchovy a spoločenskej praxe.

Roku 1953 bolo jazykovedné pracovisko SAV málo rozvitým pracoviskom, ale stalo sa predsa len dobrým základom pre rozvíjanie jazykovedy. Vedeckí pracovníci, čo sú v ústave od jeho začiatkov (niektorí vlastne

takmer desať rokov pred vznikom SAV), dokázali nájsť a vychovať slušný počet mladších pracovníkov v oblasti slovakistiky a slavistiky, a to nielen pre potreby ústavu: veď na každej katedre slovenského jazyka alebo ruského jazyka pôsobia dnes kvalifikovaní jazykovedci, ktorí sú odchovancami akademického ústavu ako školiaceho pracoviska, alebo boli po istý čas aktívnymi internými pracovníkmi ústavu. To je istotne pozitívny vklad akademického ústavu do rozvoja vysokých škôl na Slovensku. Na druhej strane treba oceniť pomoc, ktorú nášmu ústavu — najmä na začiatku jeho budovania — poskytla Filozofická fakulta Univerzity Komenského v Bratislave.

2. Štruktúra akademického ústavu sa od r. 1953 v podstate nezmenila: na riešenie základných úloh sa utvorili oddelenia. Spočiatku prevládalo dialektologické oddelenie s úlohou Atlas slovenského jazyka *a lexikografické oddelenie s úlohou* Slovník slovenského jazyka. *V ostatných dvoch plánovacích obdobiach dominujú oddelenia súčasného jazyka, jazykovej kultúry a slovanských jazykov. Každé oddelenie má aj dnes v programe perspektívnu úlohu, istý veľký výskumný projekt, ktorý je dôležitý v súčasnej vývinovej etape príslušnej jazykovednej disciplíny: vychádza sa tu zo zistenia, že zmyslom akademického ústavu je práca na veľkých výskumných projektoch, ktorých riešenie je pre rozvoj národnej vedy nevyhnutné, ale súčasne je nad sily a možnosti jednotlivca.*

Pri všetkých organizačných zmenách v Akadémii a z toho vyplývajúcich úpravách organizácie pracoviska zostal akademický ústav základným výskumným pracoviskom pre výskum slovenčiny a jej vzťahov k iným jazykom, v čom je obsiahnutý aj výskum ruštiny, češtiny a maďarčiny v konfrontácii so slovenčinou. Z toho vychodí, že dnešná pracovná náplň ústavu je oveľa zložitejšia a náročnejšia, než to bolo pri začlenení pracoviska do SAV. V akademickom ústave sa od začiatku rozvíja aj výskum teórie a metodológie jazykovedy, čím sa jednak vypĺňa medzera v štruktúre a činnosti našich dvoch filozofických fakúlt a jednak sa cieľavedome a v zmysle štátneho plánu základného výskumu budujú princípy marxistickej jazykovedy; preto bola na mieste aj zmena názvu Ústavu slovenského jazyka na Jazykovedný ústav Ľudovíta Štúra SAV (r. 1966).

3. V štruktúre Slovenskej akadémie vied majú významné miesto aj vedecké spoločnosti. Metodologickému i spoločenskému usmerňovaniu činnosti pracovníkov zo všetkých jazykovedných pracovísk na Slovensku sa venuje Slovenská jazykovedná spoločnosť, ktorá vykazuje aj dnes veľmi čulú prednáškovú i výskumnú činnosť v centre i v pobočkách (Prešov, B. Bystrica, Nitra, Trnava).

Treba spomenúť aj pozoruhodnú prácu jazykovednej zložky Kabinetu

orientalistiky SAV: ide o pracovníkov, ktorí výdatne spolupracujú s JÚĽŠ aj ako so svojím školiacim pracoviskom.

4. Vedenie Slovenskej akadémie vied umožnilo teda vybudovať v rámci výskumnej základne SAV komplexné jazykovedné pracovisko, ktoré má v kontexte slovenskej jazykovedy kľúčové postavenie z hľadiska základného výskumu, koordinácie výskumu podľa štátneho plánu, ako aj starostlivosti o publikačné možnosti.

4.1. Kľúčové postavenie akademického pracoviska sa dá najvýraznejšie doložiť pracovnými výsledkami v oblasti základného výskumu. Po dôkladnej teoretickej príprave sa dokončili také syntetické diela ako Atlas slovenského jazyka, Slovník slovenského jazyka, Morfológia slovenského jazyka, Veľký rusko-slovenský slovník *a* Česko-slovenský slovník. *Dokončili sa knižné monografie z výskumu syntaxe a morfológie, lexiky, terminológie a tvorenia slov, sémantiky slovenčiny aj ruštiny, ďalej monografie z výskumu slovenských nárečí na Slovensku, v Maďarsku a Juhoslávii, ako aj monografie z výskumu vývinu národného jazyka a z dejín spisovnej slovenčiny, napokon aj monografia z výskumu dejín slovakistiky na Slovensku. Veľký význam, najmä z teoretického a metodologického hľadiska, majú štúdie a recenzie uverejnené v našej i v zahraničnej odbornej tlači, ako aj v monotematických zborníkoch.*

Spoľahlivým meradlom odbornej vyspelosti týchto prác sú medzinárodné podujatia, resp. podujatia s medzinárodnou účasťou, na ktorých sa aktívne zúčastňujú slovenskí jazykovedci z rozličných pracovísk: osobitne treba uviesť, že akademickému ústavu sa podarilo usporiadať celý rad konferencií, sympózií a pracovných porád rozličných medzinárodných komisií, ktoré sa stretli s úspechom. Rezervy ostali iba pri pohotovom uverejňovaní materiálov z týchto podujatí. Je to však spoločenský nedostatok celej československej jazykovedy. Vysvetlenie treba hľadať mimo týchto pracovísk.

Pozoruhodným prínosom do rozvoja našej práce bolo úsilie vedenia SAV, aby sa utvárali predpoklady pre spoluprácu príbuzných pracovísk. JÚĽŠ má dnes už niekoľko písomných dohôd o spoločnom riešení mnohých tém: medzi našich partnerov patria Ústav pro jazyk český a KCJ ČSAV z Prahy a jazykovedné katedry našich filozofických fakúlt, ďalej akademické pracoviská z Moskvy, Krakova, Berlína a Budapešti. Plnenie týchto dohôd je síce veľmi náročné, ale prináša cennú pomoc nielen pri spracúvaní veľkých projektov, ako je Veľký slovensko-ruský slovník, Celoslovanský jazykový atlas alebo Historický slovník slovenského jazyka, ale aj pri rozvíjaní teoretických otázok spisovného jazyka a jeho kultúry v rozvitej socialistickej spoločnosti.

4.2. Značná spoločenská angažovanosť akademického pracoviska sa prejavuje v oblasti aplikovanej lingvistiky a v práci pre jazykovú prax. Vedenie SAV sa postaralo o predpoklady na uskutočnenie pravopisnej úpravy už r. 1953, súhlasilo so sústredením kodifikačnej činnosti okolo akademického pracoviska. Preto sa práca pre potreby celospoločenskej praxe mohla rozvinúť do nebývalej šírky. Teoreticky sa najdôkladnejšie pripravila činnosť pri regulovaní odbornej terminológie. Diskusie o niektorých čiastkových otázkach jazykovej kultúry jednoznačne objasnili nedostatočnosť niektorých interných jazykovedných kritérií, takže bolo potrebné urobiť zásadný rozbor situácie v praktickej činnosti ústavu a formulovať kultúrnopolitické smernice pre ďalšiu prácu. Tak sa táto praktická zložka našej práce dostala v ostatnom čase na žiadúcu odbornú i kultúrnopolitickú úroveň. Tým sa utvorili predpoklady na ozdravenie situácie aj mimo Akadémie, a to v školskom a kultúrnom rezorte, kde ešte miestami pretrvávajú subjektívne náhľady na základné i parciálne otázky jazykovej správnosti a jazykovej kultúry.

Spoločensky angažovaná práca akademického pracoviska je nesmierne zložitá a široko rozvetvená: zasahuje sa ňou veľa zložiek našej spoločnosti. Preto sa táto činnosť ústavu reguluje aj pracovnými dohodami, ktorými sa JÚĽŠ zaväzuje spolupracovať na závažných textoch, ako sú napr. nové preklady diel klasikov marxizmu-leninizmu, československé technické normy, písomné materiály vrcholných kultúrnych a spoločenských inštitúcií atď. Prostredníctvom tejto práce sa jazykoveda dostala do vedomia našich občanov ako seriózna a kultúrnopoliticky dôležitá spoločenská veda, ktorej treba venovať stálu pozornosť.

4.3. Kľúčové postavenie akademického pracoviska sa ukazuje aj pri koordinácii jazykovednej práce na Slovensku, ktorá sa v ostatnom plánovacom období grupuje okolo dvoch základných úloh štátneho plánu: VIII-5-11 Štruktúra a vývoj slovenčiny a jej vzťahy k iným jazykom a VIII-6-6 Princípy marxistickej jazykovedy a kritika buržoáznych koncepcií v spoločenských vedách. Ukazuje sa, že úroveň plánovania vedeckej práce sa aj v našom odbore zvyšovala práve zásluhou SAV, jej ústavov aj riadiacich zložiek a že doterajšie naše skúsenosti budú dostačujúcim podkladom na zostavenie reálnejšieho plánu pre jazykovedný výskum v siedmej päťročnici; na podklade skutočných kapacít našich pracovísk uplatní sa ešte dôslednejšia deľba práce najmä vo výskume dejín jazyka. Doterajšie ťažkosti v komplexnej racionalizácii výskumnej práce v SAV vyplynuli totiž v značnej miere z forsírovania interných potrieb odboru, bez adekvátneho rozboru možností a prostriedkov, ktoré sa jazykovede prideľujú z verejných zdrojov. Bolo našou chybou, že sme precenili stimulujúci vplyv a súčasne nedocenili limitujúci vplyv extenzívneho rastu

Slovenskej akadémie vied. Rozhodujúcim faktorom sú kádre: JÚĽŠ predstavuje dnes už iba 1,5 % kádrov SAV (podľa Správy o činnosti SAV v roku 1977), a preto tento ústav nemôže popri odborne aktuálnych a spoločensky dôležitých úlohách riešiť rovnakým tempom a odrazu všetky „biele miesta" v poznaní štruktúry a vývoja slovenčiny. A produktivita práce JÚĽŠ sa bude stále zmenšovať, lebo pri nedostatku obnovy kádrov sa nezadržateľne zvyšuje vekový priemer osadenstva, ďalej preto, lebo s prehĺbením stupňovitosti riadiacej práce v SAV zákonite súvisí kvantitatívne i kvalitatívne narastanie vedecko-organizačných i administratívnych úloh ústavu, a napokon preto, lebo externá spolupráca (nevyhnutná pre budovanie archívov ústavu) stále dražie. Nové projekty bude možné zaradiť do programu ústavu až po dokončení Veľkého slovensko-ruského slovníka, Historického slovníka slovenčiny a Syntaxe slovenského jazyka. Tým sa azda utvorí väčší priestor aj pre individuálny výskum, čím sa pripravia nosné piliere budúcich veľkých projektov. Tak bude možné lepšie skĺbiť aj doteraz značne roztrieštenú prácu akademických a vysokoškolských pracovísk.

4.4. Edičná politika Slovenskej akadémie vied od začiatku napomáhala rozvíjať jazykovedu na pôde Akadémie aj na pôde vysokých škôl. V prvom rade treba spomenúť, že sa doteraz mohli vydať objemné výsledky tímovej práce lexikografickej, gramatickej i ortografickej, hoci tu sú doteraz ešte značné rezervy. Ďalej treba uviesť, že sa vydali mnohé knižné monografie pracovníkov SAV aj vysokých škôl a že sa tým vlastne umožnilo realizovať väčší počet titulov aj pre školy a pre ostatnú prax v Slovenskom pedagogickom nakladateľstve. Aj na týchto prácach sa autorsky zúčastňovali pracovníci z Akadémie. Patria sem najmä vysokoškolské učebnice a príručky, určené pre potreby riadneho i postgraduálneho štúdia. Osobitnú pozornosť si zasluhuje, že sa v Akadémii vydali rozličné monotematické a príležitostné zborníky, najmä v sérii Jazykovedné štúdie, ktoré sú dôležité pre rozvoj slovakistiky v čs. aspekte. Za istý nedostatok pokladáme však to, že sa nemohla uskutočniť séria populárnych prác o jazyku a jazykovede. Do istej miery sa tento nedostatok odstránil rozšírením periodickej odbornej tlače; okrem nového slavistického orgánu Slavica Slovaca pribudol totiž aj populárne zameraný orgán pre jazykovú kultúru a terminológiu Kultúra slova. Tak sa vlastne dobudoval primeraný systém jazykovednej odbornej tlače.

Za veľký úspech pokladáme pravidelný chod všetkých jazykovedných časopisov vydávaných v SAV: usilujeme sa viesť ich tak, aby slúžili rozvoju celej našej jazykovedy. Ide o užitočnú deľbu práce i o nevyhnutnú integráciu celého odboru. Preto možno vcelku konštatovať, že Slovenská akadémia vied sa značnou mierou zaslúžila o utvorenie dostačujúcich publikačných možností pre celú jazykovedu na Slovensku.

5. Napokon treba konštatovať, že Slovenská akadémia vied počas svojho 25-ročného trvania stihla vykonať veľa užitočného aj pre rozvoj slovenskej jazykovedy: najdôležitejším výsledkom tohto úsilia je vybudovanie jazykovedného ústavu, ktorý má všetky atribúty vedeckého pracoviska s primeranými bádateľskými, organizačnými a školiteľskými kapacitami.

Eugen Pauliny

TYPY SLABÍK V SLOVENČINE

V tejto práci sa vychádza zo súboru 30 000 slabík. Sú vyexcerpované zo súvislých textov Kukučínových poviedok. Pri výbere textov sa brala do úvahy okolnosť, či sa v ňom vyskytuje väčší počet cudzích (prevzatých) slov alebo nie. Vyberali sa texty, v ktorých bol čím najmenší počet cudzích slov. Ak sa jednako v excerpovanom texte cudzie slovo vyskytlo, vylúčilo sa z excerpcie. Pokladali sme za potrebné, aby sa pozorovanie o stavbe slovenskej slabiky v tejto fáze výskumu nekomplikovalo slabikami, ktoré nepochádzajú z domácich slovenských slov. Vylučovali sme aj slová, ktoré sa už obvykle pokladajú za zdomácnené. Pravda, veľmi staré prevzatia (napr. *chlieb, pohan*) sme nevylučovali. Kritérium pre ponechanie alebo vylúčenie slova bolo v konečnom dôsledku intuitívne, ale pretože šlo o veľmi malý počet slov, neovplyvnil sa tým základný ráz východiskového súboru slabík a samotný súbor si zachoval ráz prirodzeného textu.

Súbor 30 000 slabík sa ukazuje ako dostatočne reprezentatívny. Pri prvom pokuse, pri ktorom sa skúšal postup použitý v tejto práci, sa vychádzalo zo súboru 1500 slabík. Vo väčšine prípadov sa neukázali pomery zásadne odlišné ako v tejto práci. Použitý súbor sa ukazuje ako nedostačujúci len pri veľmi zložitých alebo zriedkavých slabikách. Ale na ich presné zistenie by bolo treba skúmať súbor, ktorého rozsah by nebol úmerný významu záverov, ktoré by sa dosiahli.

Delenie na slabiky sa robilo podľa Pravidiel slovenského pravopisu (11. vyd., 1971).

V štúdii sa vychádza z tejto všeobecnej schémy slabiky:

$$C_n \ldots . C_2C_1 \; V \; C^1C^2 \ldots . C^n$$

Jadrom slabiky je *(V)*, t. j. nositeľ slabičnosti (vokál, diftong alebo slabičné *[r, l]*). Nositeľ slabičnosti funguje alebo sám ako slabika *(V)*, alebo je

určený v slabike primárne konsonantmi *(C)* zľava *(C_n ... C_2C_1 V)*, alebo je určený konsonantmi sekundárne sprava *(V C^1C^2 ... C^n)*, alebo je určený primárne i sekundárne (pozri všeobecnú schému slabiky). (Treba upozorniť, že v tejto štúdii znaky *C* = konsonant, *V* = vokál, *Cn* = úžinová spoluhláska, *Cn°* = záverová spoluhláska, *VC* = sonórna spoluhláska.)

Pretože vo fonologickej štruktúre každého jazyka je počet slabičných spojení C + V podstatne vyšší ako počet nositeľov slabičnosti, je jasné, že počet neurčených slabík, teda slabík, ktoré sa skladajú len z *(V)*, je v každom jazyku nižší ako počet určených slabík. No z druhej strany (teraz hovoríme len o slovenčine) je zasa relatívna frekvencia neurčených slabík oveľa vyššia ako relatívna frekvencia určených slabík. V tejto súvislosti sa tu používa pojem „pomer použitia" *(PP)*. Pomerom použitia sa rozumie vzťah medzi množstvom slabík istého typu a množstvom ich druhov v celkovom počte slabík a ich druhov. Napr. ako sa ukáže ďalej, slabík, ktoré sa skladajú len z vokálu, v tomto súbore, ktorý sa vzal za základ, je 1813 a bolo ich 6 druhov *[a, i, o, u, ú, ó]*. V tomto súbore je 1772 druhov slabík. Pomer použitia sa vypočíta podľa vzorca

$$PP = \frac{n_T}{D_T} : \frac{D}{N}$$

kde *N* — celkový počet slabík, *D* — celkový počet druhov, n_T — počet slabík daného typu, D_T — počet druhov daného typu, $\frac{n_T}{D_T}$ — relatívny počet slabík pripadajúcich na jeden druh, $\frac{N}{D}$ — priemerný počet slabík pripadajúci na jeden druh a pre slabiky skladajúce sa z vokálu je teda pomer použitia:

$$PP = \frac{1813}{6} : \frac{1772}{30\,000} = 18{,}13$$

Pri ďalších úvahách o stavbe slovenskej slabiky budeme pracovať aj s pojmami „voľné" a „viazané" spojenie fonémy v slabike, resp. skrátene „voľné slabiky" a „viazané slabiky". Za voľné spojenia fonémy v slabike pokladáme také spojenia foném, ktoré nie je podmienené jestvovaním slovotvorného švíku v slabike, teda predponou alebo slovotvornou príponou. Pri voľnom spojení foném v slabike nie je teda slabika rozdelená slovotvorným švíkom alebo predponou. Napr. spojenie foném v slabike *(zlo-)* je v slove *(zloba)* voľné, slabika *(zlo-)* je tu voľná, pretože v tejto slabike nie je morfematický slovotvorný švík. Ale spojenie *(zlo-)* v slove *(zlomiť)* je viazané, slabika *(zlo-)* je tu viazaná, pretože medzi *(z)* a *(l)* je morfematický švík (*z-* je v tomto slove predponou). Spojenie *(zl)* je teda v slovenčine jednak voľné, jednak viazané.

Za viazané sa pokladajú aj také spojenia foném v slabike, ktoré sú zriedkavé a ktoré teda možno taxatívne vypočítať. Napr. spojenie *[Cn° Cn°]*

je v slovenčine viazané; ak vezmeme konkrétne do úvahy spojenie *[kt + V]*, zistíme, že je obmedzené na málo vypočítateľných zámenných foriem *(kto, ktorý)*. Viazané je aj spojenie *[Cn° Cn]*, pretože sa vyskytuje v malom, vypočítateľnom počte slov, napr. *pšeno, pšenica, pes — psa, bzíkať* a pod.

Ak to isté spojenie je v niektorých prípadoch voľné, v iných prípadoch je však viazané, pracuje sa s ním ako s voľným spojením. Napr. slabika *(zlo-)* sa pokladá za slabiku s voľným spojením, pretože okrem prípadov, keď je vnútri tejto slabiky morfematický švík, sú početné prípady, keď ide o voľné spojenie (*zlý, zla-to* a pod.).

Samostatných slov, ktoré sa skladajú z jedného konsonantu, je v našom súbore 359. Sú tu predložky: *k* — 46, *s* — 62, *v* — 149, *z* — 102. Počet skutočných slabík je teda v našom súbore o tento počet neslabičných slov nižší.

Primárne určené slabiky (Otvorené slabiky)

Z celkového počtu 30 000 slabík súboru (zaraďujeme sem aj neslabičné slová, lebo tie boli integrálnou súčasťou súboru, z ktorého sa excerpcia robila) bolo otvorených slabík 21 232, teda 70,77 %. Základné údaje o nich pozri v tabuľke 1.

Tabuľka 1

Typ slabiky	Počet	% z 30 000	Počet druhov slabiky	PP
V	1 813	6,04	6	18,13
C_1V	17 116	57,05	262	3,92
C_2C_1V	2 161	7,02	268	0,48
$C_3C_2C_1V$	142	0,47	37	0,23

Tabuľka 1 ukazuje predovšetkým notoricky známy fakt, že slabiky typu C_1V sú v slovenčine najčastejšie. Slabiky tohto typu sú napokon najčastejšie vo všetkých doteraz známych jazykoch.

Pomer použitia slabiky typu *V* je ďaleko najväčší. Vyplýva to z toho, že slabík tohto druhu je v slovenčine najmenej, ale z druhej strany sú tieto slabiky veľmi frekventované ako samostatné slová (spojky *a, i*, predložky *o, u*) i ako predpony *(o-, u-, ú-)* a citoslovcia *(ó)*. Podľa frekvencie má slovo *a* rang *1*, slovo *o* rang 18, slovo *i* rang 30 a slovo *u* rang 100 (Mistrík, 1969, s. 132—133). Všetky sú teda v prvej stovke najfrekventovanejších slov. Otázka, či tu ide o viazané alebo voľné slabiky, je irelevantná, pretože tu

ide o jednu fonému a nie o spojenie foném. Najjednoduchšia stavba slabiky, malý možný počet druhov slabiky a veľmi vysoký stupeň použitia spôsobujú, že tento druh slabiky nesie malé množstvo informácie, najmenšie zo všetkých druhov slabík. Vychádzajúc zo vzorca

$$I(X) = \Sigma p(x) \log_2 \frac{1}{p(x)} = \Sigma p(x) \log_2 p(x),$$

môžeme vypočítať výskyt informácie

$$I = \frac{n_T}{N} . \log_2 \frac{n_T}{D_T} = \frac{1813}{3000} \log_2 \frac{1813}{6} = 0{,}491 \text{ bitov},$$

kde N — celkový počet slabík, n_T — počet slabík daného typu, D_T — počet druhov pre daný typ.

Slabiky typu C_lV sú najpočetnejšie, ako sa už spomenulo. Je v nich v slovenčine teoreticky možná a do značnej miery sa aj uskutočňuje kombinácia všetkých konsonantov so všetkými nositeľmi slabičnosti. Ak vychádzame z toho, že v slovenčine je 27 konsonantov a 18 nositeľov slabičnosti, ukazuje sa, že tento typ slabiky nesie vysoký stupeň informácie. Pravdaže, všetky kombinácie konsonantov so všetkými nositeľmi slabičnosti sa v slovenčine nevyskytujú. Prekážky sú jednak rázu štrukturálneho, jednak vyplývajú z vývinu. Počet kombinácií 262, ktorý je v našom súbore, odpovedá približne celkovému stavu v slovenčine. Stupeň informácie, ktorý nesie tento typ slabiky, je I = 3,414 bitov.

Vzhľadom na značnú kombinovateľnosť konsonantov s nositeľmi slabičnosti v slovenčine by sa mohlo zdať, že tento typ slabiky je bezproblémový. A jednako z príčin, ktoré sa ukážu ďalej, treba túto skupinu členiť na tri skupiny:

1. úžinový konsonant + *V (Cn+V)*
2. záverový konsonant + *V (Cn°+V)*
3. sonórny konsonant + *V (CV+V)*

Ako sa z členenia ukazuje, pri sonórnych sa neuvažuje o platnosti protikladu „úžinovosť — záverovosť". Tento protiklad sa uznáva len pri šumových konsonantoch (pozri k tomu Pauliny, 1975, s. 216). V uvedených troch skupinách je situácia takáto:

Tabuľka 2

Typ slabiky	Počet	% z 30 000	Počet druhov slabiky	PP
Cn + V	3172	10,57 %	71	2,68
Cn° + V	6610	22,03 %	105	3,77
CV + V	7334	24,44 %	86	5,12

Za záverové sa v tejto štúdii pokladajú aj afrikáty /c ʒ č ǯ/ a k sonóram sa v tejto pozícii okrem spoluhlások /m n ň l ľ r j/ ráta aj spoluhláska /v/. Všetky slabiky typu C_1V sú v slovenčine prakticky voľné. Za voľné pokladáme, pravdaže, predložky a predpony typu C_1V (napr. *po, na, za, zo, vo, so; po-, na-, za-, vo-, zo-*). Viazaných slabík typu C_1V je tak málo (napr. *zo-rať*), že prakticky neprichádzajú do úvahy.

Pri slabikách typu C_2C_1V sa ukazuje ako vhodné kritérium na ďalšie triedenie porovnávania C_2 s C_1 z hľadiska už uvedenej trichotomie : úžinové — záverové — sonórne. V schematickom prehľade vyzerá počet slabík typu C_2C_1V v našom súbore takto:

Tabuľka 3

C_2 \ C_1	Cn	Cn°	CV	Poznámka
Cn	32	466	533	
Cn°	1	147	849	
CV	4	3	126	C_2 je /v/ alebo /m/

Tu už bude potrebná podrobnejšia analýza, o aké spojenie konsonantov ide a nakoľko sú to spojenia voľné alebo viazané. Pozornosť treba venovať najmä spojeniam, ktoré sa ukazujú ako voľné. Tie totiž najlepšie ilustrujú fonologické možnosti spájania foném vnútri morfémy. Tie sú vari z 9 možných spojení tieto štyri:

1. Cn + Cn° (úžinová + záverová)
2. Cn + CV (úžinová + sonórna)
3. Cn° + CV (záverová + sonórna)
4. /v/, /m/ + CV (/v/, /m/ + sonórna)

Ostatné spojenia sú viazané:

Spojenie *Cn + Cn* sa v materiáli vyskytuje v 32 prípadoch. Je obmedzené na spojenia, v ktorých C_2 je *f-, s-, z-*. Pri *f-* ide alebo o predponu *(v-)* pred C_1, ktoré je neznelá šumová spoluhláska *CV° : vsypal [fsi-pal]* alebo o tvary zo zámenného koreňa *vьš-: všade, vše, všetok, všeličo [fša-], [fše-]*. Aj sloveso *všímať si*, ktoré je tiež v materiáli, patrí pôvodne k slovesám s predponou *(v-)* (Machek, 1968). Pri *s-, z-* ide o predpony (*schádzať, schody, zháňať, zhynul* atď.).

Spojenie *Cn° + Cn* sa v materiáli vyskytuje 1 raz *(psovi)*. Možných prípadov je trochu viac (*pšenica, pšeno, bzikať* a pod.), ale ide o málo ľahko

vypočítateľných prípadov, teda ani táto slabika nie je typom voľnej slabiky.

Spojenie $Cn^{\circ} + Cn^{\circ}$ sa v našom materiáli vyskytuje síce až v 147 prípadoch, ale z toho je 33 prípadov na *kde [gďe]*, 103 prípadov na *kto, ktorý*, 3 prípady na *do-tký-nať sa*, 4 prípady na *cti, po-cti-vosť, po-cti-vý*, 1 prípad na *ne-dba-losť*, 3 prípady na *do-čka-li, za-čka-lo sa*. Teda aj tieto prípady sú ľahko vypočítateľné, čiže ide o viazané spojenie.

V skupine $VC + Cn$ sú v našom materiáli 4 doklady len na spojenie *vz-* (*vzala* 3, *vzoprieť* 1). Spoluhláska /v/ sa v pozícii na začiatku slova pred spoluhláskou správa ako šumová spoluhláska (Pauliny, 1968, s. 95), teda tieto doklady sem vlastne nepatria. A pretože ide o neslabičnú predponu *(vz-)*, treba tu rátať s viazanou slabikou.

V skupine $VC + V^{\circ}C\ Cn^{\circ}$ ide o 3 prípady so spoluhláskou /v/ *(vdova, vdovica, vbehol)*. Keďže tu ide o spoluhlásku /v/ na začiatku slova pred spoluhláskou, nejde vlastne o spojenie $VC + V^{\circ}C\ Cn^{\circ}$, ale o spojenie $V^{\circ}C\ Cn + V^{\circ}C\ Cn^{\circ}$, pretože spoluhláska /v/ sa v tejto pozícii správa ako šumová spoluhláska (Pauliny, 1968, s. 95). A spojenie $V^{\circ}C\ Cn + V^{\circ}C\ Cn^{\circ}$ je voľné, ako sa už uviedlo a ako to teraz podrobnejšie rozvedieme.

Ako sa už vyššie uviedlo, z 9 možných kombinácií sú voľné len 4. Pritom voľnou kombináciou vo vlastnom zmysle slova sú iba kombinácie $Cn^{\circ} + VC$ a $/m/ + VC$. V slovenčine totiž nejestvujú nijaké predpony, ktoré by sa skladali zo záverovej spoluhlásky alebo zo spoluhlásky *(m)*. No pri spojeniach $Cn + Cn^{\circ}$, $Cn + VC$ a $/v/ + VC$ jestvujú popri častých voľných spojeniach *([fta:-ci], ste-na, sto, ská-kať, chti-vý; sme-lý, sle-pý, sne-hy, zná-my, hla-va; vra-na, vla-sy)* aj početné viazané spojenia predpôn *s-, z-, v- (f-)* zo záverovou alebo sonórnou spoluhláskou, napr.: *zba-dať, zne-sie, vne-sie, vmu-ruje* atď. Pre veľmi častý výskyt voľných spojení uvedených typov pokladajú sa tieto typy za voľné spojenia. Okrem toho, ako uvidíme ďalej, tieto štyri spojenia tvoria základ pre zložitejšie spojenia konsonantov.

Ak v spojení C_1V môže fungovať v postavení C_1 každá spoluhláska (teda všetkých 27 spoluhlások), v spojení C_2C_1V môže v postavení C_2 fungovať len 19 spoluhlások, a to, pravdaže, len v istých spojeniach vzhľadom na C_1. V postavení C_2 nemôžu však stáť spoluhlásky /n, ň, l, ľ, r, j, ť, ď/ (prípady ako *ľstivý, ľpieť, vy-rvať* nie sú svojím pôvodom domáce). Pravda, aj využitie ostatných 19 spoluhlások je rozmanitým spôsobom obmedzené: 1. Ako sa už spomenulo, 5 z možných 9 kombinácií tvorí viazané spojenie. 2. Ani vo voľných spojeniach nie sú využité všetky kombinácie, ale len ich zlomok. Napr. vo veľmi častej kombinácii $Cn^{\circ} + VC$ nie sú využité spojenia *pm, pv, bm, bv, bn, bň, gm, gv, gl* atď. Teda aj naše zhrnujúce kon-

štatovanie o jednotlivých voľných spojeniach bude ešte treba detailizovať podrobnejším určením.

Ak vychádzame z faktu, že v domácej slovnej zásobe a tvaroch sa využíva 6 krátkych foném */a ä o e u i/*, 4 dlhé fonémy */á, é, í, ú/*, 4 diftongy */ia ie iu ô/* a 4 podoby slabičných spoluhlások */r ŕ l ĺ/*, teda 18 rozličných nositeľov slabičnosti a 27 spoluhlások, teda pri slabike typu C_1V by malo byť teoreticky možných 486 kombinácií. Ak uvážime, že vzhľadom na historický vývin sa všetky kombinácie nevyužívajú (napr. vokál *ä* je len v istých prípadoch po perných spoluhláskach, po spoluhláske *j* sa nevyskytujú diftongy, diftong *iu* nie je po spoluhláskach *k, g, ch, h, t, d, n, l,* po spoluhláskovom *r, l* nemôže stáť samohláskové *r, l* atď.), vtedy treba pokladať počet 262 druhov slabík, vyskytujúcich sa v našom súbore za dosť reprezentatívny. Ak z príčin, na ktoré sa poukázalo, slabika skladajúca sa len z *V* nesie relatívne malé množstvo informácie, slabika typu C_1V je zaťažená vysokým stupňom informácie. Proti tomu slabika typu C_2C_1V, resp. konsonant C_2 v tejto slabike je zaťažený nižším množstvom informácie ako konsonant C_1.

Pre spojenie $C_3C_2C_1V$ treba vychádzať od voľných spojení typu C_2C_1V, ako sme ich vyššie analyzovali. V materiáli sa podľa počtu tieto spojenia ukazujú takto:

Tabuľka 4

C_3 \ C_2C_1	Cn + Cn°	Cn + CV	Cn° + CV	/v/, /m/ + CV
Cn°	–	–	2	–
Cn	39	1	98	1
CV	–	–	1	–

Ako vidieť, kombinačné možnosti konsonantických foném sa pri tomto zložitejšom type slabiky obmedzujú ešte ďalej. Z 12 možných spojení sa realizuje len 6, a z toho 4 prípady sú zastúpené veľmi nízkym počtom slabík. Zistíme, nakoľko tu ide o voľné alebo viazané spojenia.

1. Spojenie *Cn°Cn°CV* je zastúpené 2 prípadmi. Ide o dva prípady slabiky *(do)-tkne*. Ide tu zrejme o viazané spojenie, lebo spojenie *Cn°Cn°* je v rámci tej istej morfémy (a v rámci tej istej slabiky) mimoriadne zriedkavé a ľahko vypočítateľné, ako sme na to poukázali vyššie. Okrem toho sú tieto konsonanty rozdelené morfematickým švíkom, lebo pri *-n-* ide o kmeňotvornú príponu: *dotk-n-e* (porov.: *dotk-ol*).

2. Spojenie *Cn Cn Cn°* je zastúpené 39 prípadmi. Všetky sú viazané, pretože vo všetkých prípadoch ide alebo o predponu *v-* (*vštepiť, vstúpiť* atď. v 11 prípadoch), alebo o predponu *vz-* (*vzbudiť, vzdychať* — 3 prípady) alebo o príslovku *vždy* (24 prípadov). Aj slovo *ná-všteva* možno pokladať za viazaný prípad slabiky, lebo delenie slova na *náv-števa* neprichádza do úvahy, keďže časť *náv-* nie je ani historicky, ani v dnešnom jazykovom vedomí morféma a spoluhláska /*v*/ je na konci slabiky len vtedy, keď je po samohláske a keď sa ňou končí morféma (hovoríme o domácich slovách).

3. Spojenie *Cn Cn CV* sa vyskytuje v našom súbore v jedinom prípade: *zhro-maždiť*. Ide zrejme o viazaný typ slabiky. Keďže však spojenie *Cn CV + V* je veľmi častý typ slabiky, možno viazaný typ slabiky *Cn Cn CV + V* pokladať potenciálne za častý, ak v platnosti C_3 stojí predpona *s-, z-*. Obmedzený výskyt slabiky tohto typu v našom materiáli je daný náhodou (vlastnosťami textu).

4. Spojenie *Cn Cn° CV + V* je zastúpené 98 prípadmi. Z toho je 65 voľných (napr. *skvelý, škrata, zdravý, skle-ný, štvr-tý* atď.) a 33 je viazaných. Tam je na prvom mieste predpona *v-, s-* alebo *z-* (napr. *vkro-čiť, stra-tiť, zble-dol* atď.). Ide zrejme o voľný typ slabiky.

5. Spojenie *Cn /m/ CV + V* je zastúpené 1 raz *(smre-ky)*. Je to spojenie zriedkavé, ale voľné.

6. Spojenie *CV Cn° CV + V* je zastúpené 1 raz *(mdlo-by)*. Ide o prevzaté slovo (z češtiny). Spojenie je zriedkavé a zrejme viazané.

Voľný a relatívne hojne frekventovaný je tu len jeden typ slabiky, a to *Cn Cn° CV + V*. Slabika typu *Cn /m/ CV + V* je síce tiež voľná, ale je zriedkavá.

Slabiky typu $C_4C_3C_2C_1 + V$ nemáme v materiáli zastúpené, hoci sú možné a v slovenčine sa vyskytujú. Môžu to byť viazané slabiky s predponou *(vz-)* k voľným slabikám typu C_2C_1V, napr. *vzpruha [fspruha], vzkríkol [fskri:-kol], vzkličil [fskľi-čil]*, alebo to môžu byť viazané slabiky s predponami *(v-, s-, z-)* k voľným slabikám typu $C_3C_2C_1V$, teda presnejšie k slabike typu *Cn Cn° CV + V*, napr.: *vstrebať [fstre-bať]*.

Osihotené je spojenie *pstru-hy*.

Ako ukazuje už len zbežný pohľad na možnosti tvorenia slabík typu $C_4C_3C_2C_1V$, skutočné možnosti na ich tvorenie sú značne obmedzené. Preto nie div, že v súbore 30 000 slabík sa nenašla ani jedna slabika tohto typu.

So zložitejšou stavbou slabiky, ako je slabika typu $C_4C_3C_2C_1V$, v domácich slovenských slovách nepočítame.

Sekundárne určené slabiky

Počet sekundárne určených slabík je v slovenčine veľmi nízky. Vyplýva to z toho, že vzhľadom na spájanie foném do slabík v slovenčine musí byť

sekundárne určená slabika alebo samostatným slovom, alebo musí byť v prvej slabike slova.

Relatívne početný je typ slabiky VC^1. V skúmanom súbore je takýchto slabík 808, t. j. 2,7 % z celkového počtu. Relatívne početný je tento typ v samostatných slovách a tvaroch, resp. v predponách. Stav je takýto:

podst. meno *um*	10	predložka *od*	60
zámeno *on*	38	predpony *od-, ob-*	129
tvar zámena *oň*	2	príslovka *už*	121
tvar zámena *ich, im*	77	spojky *aj, ak, až*	89
tvar slovesa *uč*	2	citoslovcia *ah, eh, oh, ach, ej, oj*	35

Spolu je týchto prípadov 563, teda 69,7 % z celkového počtu 808. Zvyšok je v začiatočných slabikách slov okrem prípadov ako *vy-uč, ne-is-tý,* hoci aj tie vlastne treba chápať ako začiatočné slabiky, lebo sú to začiatočné slabiky koreňových morfém.

Teoreticky sú možné v postavení slabiky typu VC^1 v pozícii C^1 všetky konsonanty (ak sa neberie do úvahy znelostná neutralizácia a ak sa konvenčný spôsob písania slov ako *od, už, oh* berie za náležite zdôvodnený). V našom materiáli sa však v pozícii C^1 vyskytuje iba 18 spoluhlások z 27 možných.

Slabík typu VC^1C^2 je v našom materiáli veľmi málo. Je to len 21 prípadov, čiže 0,07 % z celého počtu. Ide pritom len o dva druhy slabiky, a to *ísť* (17 prípadov) a *úst* (4 prípady).

Ako už týchto niekoľko málo príkladov ukazuje, konsonanty C^1C^2 zachovávajú také poradie ako konsonanty C_2C_1 (napr. *stí-hať* — *ísť*). Ako sa ukázalo z doterajšieho výkladu, v slabike typu $C_3C_2C_1V$ je voľné iba spojenie $Cn\ Cn^{\circ}CV$, mohli by sme teda teoreticky uvažovať, že ak sa v prípade C_2C_1V zachováva také isté poradie konsonantov ako v slabike VC^1C^2, mohlo by to platiť aj pre slabiku $VC^1C^2C^3$, t. j. že by mohla byť v slovenčine slabika $VCnCn^{\circ}CV$. Lenže takáto slabika v slovenčine nemôže jestvovať, pretože sonórna spoluhláska v neslabičnej platnosti na konci slabiky v slovenčine v takejto pozícii nemôže jestvovať. Preto sekundárne určená slabika typu VC^1C^2 je už najzložitejším typom slabiky.

Obojstranne určené slabiky

Typ C_1VC^1

Celkový počet slabík tohto typu je v našom súbore 6477. Ak neberieme do úvahy kvalitu *(V),* vtedy pri počte 27 konsonantických foném je teoreticky možných 729 druhov slabík tohto typu. Pretože sa v našom súbore pri tomto type slabiky nevyskytuje fonéma /ž/, treba teoreticky možný

počet obmedziť na 676. Z tohto počtu sa v našom súbore realizovalo 382 kombinácií, teda viac ako polovica. Niektoré slabiky sú veľmi frekventované. Napr. slabika /s/ V /m/ sa vyskytuje 233 ráz, ale z toho tvar *(som)* sa vyskytuje 203 ráz, slovo *(sám)* 10 ráz a slovo *(sem)* 8 ráz. Slabika /t/ V /m/ sa vyskytuje 119 ráz, ale z toho je slovo *(tam)* 39 ráz, *(o tom)* 10 ráz, *(s tým)* 18 ráz. Slabika /b/ V /l/ sa vyskytuje 119 ráz, ale z toho je slovo *(bol)* 79 ráz. Slabika /ľ/ V /h/ sa vyskytuje 136 ráz, ale z toho je slovo *(len)* 132 ráz. Slabika /k/ V /ď/ sa vyskytuje 142 ráz, ale z toho je slovo *(keď)* 141 ráz. Veľmi často je teda vysoká frekventovanosť niektorej slabiky podmienená vysokou frekventovanosťou slova alebo tvaru, ktorý má formu tejto slabiky. Niekedy je vysoká frekventovanosť aj pri slabikách, ktoré netvoria samy slovo alebo tvar. Napr. slabika /d/ V /b/ 71 prípadov, slabika /v/ V /l/ 84 prípadov, slabika /k/ V /v/ 52 prípadov atď. No z druhej strany sú časté prípady, že niektorá slabika sa vyskytuje len jeden raz (v našom súbore 58 prípadov). Pritom nejde o slabiky, ktoré by boli svojou stavbou nezvyklé alebo nápadné, napr.: *ví-taš, si-voň, pô-vab, ne-kaz, v do-moch, noc, soľ, sot-va, vo vla-soch* atď. Niektoré, pravdaže, sú nápadné. napr.: *fig-liar, Jo-zef*. Ukazuje sa, že cudzie slová, ktoré sa predsa len vkĺzli do súboru, prezrádzajú sa nezvyklou stavbou slabiky. Nie je to, pochopiteľne, pravidlo.

Čo sa týka vzťahu C_1 k C^1 z hľadiska troch typov konsonantov (sonórne, úžinové, záverové konsonanty), ukazuje ich tabuľka 5.

Tabuľka 5

C^1 \ C_1	Sonóra	Úžinová	Záverová	Súčet
Sonóra	1226	680	718	2624
Úžinová	667	138	252	1057
Záverová	1500	446	850	2796
Súčet	3393	1264	1820	6477

Ukazuje sa, že v postavení C_1 je najčastejšie *Cn°* (záverová spoluhláska) alebo *CV* (sonóra), kým *Cn* (úžinová spoluhláska) je v podstate menej častá. V postavení C^1 je zasa celkom zreteľne dominantná *CV (sonóra)*, ktorá má vyše polovice všetkých prípadov, kým *Cn°* a *Cn* sa delia o slabšiu polovicu, ale záverové sú predsa len častejšie. Zreteľne najčastejšie sú slabiky *Cn° V CV* a *CV V CV*, kým slabiky *Cn V Cn* a *Cn V Cn°* sú zreteľne najmenej časté.

Typ $C_2C_1VC^1$

Tento typ sa v našom súbore objavuje 937 ráz. Jednotlivé skupiny konsonantov sú rozložené takto:

Tabuľka 6

C_2 \ C_1	Cn°	Cn	CV
Cn°	3 /ct/	1 /ps/	368
Cn	168	71 /v-/	291
/v/, /m/	—	—	35

Treba upozorniť, že ako v otvorenej slabike typu C_2C_1V, rovnako aj v slabike typu $C_2C_1\,V\,C^1$ sú v pozícii C_2C_1 najfrekventovanejšie a voľné skupiny konsonantov *Cn° CV*, *Cn Cn°*, *CV* a */v/*, */m/* + *CV*. Ostatné spojenia sú zreteľne viazané. V skupine $Cn°Cn°$ sú tri vypočítateľné prípady *(ctil, ctiť)*, skupina $Cn°Cn$ má jeden prípad zriedkavého spojenia *(psom)* a skupina *Cn Cn* má síce 71 prípadov, ale z toho je 70 prípadov s predponou *v-*, ktorú v tejto pozícii hodnotíme ako úžinovú.

Charakter konsonantu C^1 je zase v tomto type rozčlenený takto: *CV* (sonórna spoluhláska) — 373, *Cn* (úžinová spoluhláska) — 160, *Cn°* (záverová spoluhláska) — 104.

Typ $C_2C_1\,V\,C^1C^2$

Tento typ sa vyskytuje v našom súbore 32 ráz. Aj v tomto type sú konsonanty C_2C_1 rozložené vo zvyčajnom poriadku.

Tabuľka 7

C_2 \ C_1	Cn°	Cn	CV
Cn°	—	—	10
Cn	9	—	4
/v/, /m/	—	—	9

Tu sa dokonca ani iné spojenia konsonantov nevyskytujú. S takýmto rozložením C_2C_1 ako s konštantným a základným treba teda rátať pri všetkých druhoch slovenských slabík.

* Konsonanty C^1C^2 sú v tomto type slabiky spojené tak ako v slabike typu VC^1C^2. V 31 prípadoch ide o spojenie *Cn Cn°*, a to takto: *-st* 18, *-sť* 4, *-sk* 1, *-zd* 8.

V jednom prípade ide o spojenie *Cn°Cn°*, ale tu ide o prípad morfologicky podmienený *(zmôcť)*.

Typ $C_3C_2C_1V\ C^1$

Slabík tohto typu je v našom súbore 44. Ako C_3 vystupuje len konsonant typu *Cn*. Preto je tabuľka veľmi jednoduchá.

Tabuľka 8

C_3 \ C_2C_1	CnCn°	Cn CV	Cn° CV	/v/, /m/ + CV
Cn	2	2	36	4

Najčastejšie sa vyskytuje slabika typu *Cn Cn° CV + V + C¹*. Je to 36 prípadov zo 44, a to v slabikách voľných *(strap-cov, škvar-ky, štvor-ka, štvrť* atď.) i viazaných *(spred, zdvih-núť)*. Slabika *Cn Cn Cn°* sa vyskytuje v 2 prípadoch *(vstal, vzdor)*, slabika typu *Cn Cn CV* v 2 prípadoch *(schrap-šťalo, na-schvál)* a slabika *Cn /v/ CV* v 4 prípadoch *(zvries-kol* a pod.). Všetky tieto prípady sú viazané, pretože konsonantom C_3 je vždy predpona skladajúca sa z úžinovej spoluhlásky a konsonanty C_2C_1 tvoria voľné spojenia, o ktorých sa hovorilo pri slabikách typu C_2C_1V.

Typ $C_3C_2C_1\ V\ C^1C^2$

Tento typ je zastúpený dvoma dokladmi slova *zvlášť*. Zloženie konsonantov $C_3C_2C_1$ je také ako v predchádzajúcom type a zloženie konsonantov C^1C^2 je zasa také ako v type VC^1C^2.

Typ $C_1VC^1C^2$

Slabík tohto typu je v našom súbore 84. Konsonanty C^1C^2 sú rozložené takto:

-st	20	-ct	5	-rs	1
-sť	53			-nc	1
-sk	1			-nš	3

Ako vidieť, vysokú prevahu má typ *Cn Cn°* (74 prípadov). Ako z doterajších všetkých dokladov vysvitá, tento typ je pre pozíciu C^1C^2 v slovenských slabikách charakteristický a typický. Morfologicky je podmienený prípad *-ct* (infinitívy *môcť* 4, *piecť* 1). V ostatných prípadoch sa jasne

ukazuje, ako cudzie slová, nech ich už pokladáme za akokoľvek zdomácnené, zatemňujú prehľad o stavbe slovenskej slabiky. Ide o prípady *-rs (bárs), -nc (ranc), -nš (vinš).*

Typ $C_1V\ C^1C^2C^3$

Tento typ je morfologicky podmienený a je to teda viazaný typ slabiky. Táto slabika je obmedzená na prefigované slovesá so základom *ísť*. V našom súbore sú doložené 4 prípady: *vojsť* 2, *vyjsť* 1, *zájsť* 1. Slabika určená sprava viacej ako dvoma konsonantmi sa inak v slovenských slovách nevyskytuje.

Nakoniec niekoľko zhrnujúcich prehľadov. Na schéme č. 1 sa podáva prehľad jednotlivých druhov slabík, a to špecifikovane začiatky slabík a všeobecne konce slabík (pokiaľ ide o slabiky určené aj sprava). Silnou čiarou sa naznačujú línie voľných slabík, slabšou čiarou sa označujú viazané slabiky. Ukazuje sa, že začiatky slabík, ktoré sa začínajú na jeden konsonant, sú vždy voľné (okrem zanedbateľného počtu slabík typu *zo-rať*). Začiatky slabík s dvoma konsonantmi majú voľné štyri typy, pri ktorých ako C_1 vystupuje Cn° alebo *CV*. Ako C_2 sa tu vyskytuje *Cn*, ak na mieste C_1 stojí Cn°. Ak na mieste C_1 stojí *CV*, vtedy ako C_2 môže vystupovať *Cn*, Cn° a zo sonór len */m/* alebo */v/*. Začiatky slabík s troma konsonantmi majú voľné len tie spojenia, pri ktorých v platnosti C_2C_1 vystupujú $Cn^\circ CV$ alebo */m v/ CV* a v platnosti C_3 vystupuje *Cn*. Ako vidieť, pri voľných slabikách, zľava určených:

1. pred *Cn* v platnosti C_1, C_2, C_3 nemôžu už stáť nijaké konsonanty;
2. pred Cn° v postavení C_1 môže stáť len *Cn* v postavení C_2;
3. pred *CV* v postavení C_1 môže stáť v postavení C_2 spoluhláska *Cn*, Cn° alebo */m v/*;
4. pred Cn° a */m v/* v postavení C_3 môže stáť len *Cn*.

Slabiky určené len zľava (otvorené) spolu so slabikami určenými zľava i sprava sú najpočetnejšie. Je ich 26 999 z celého súboru. Z toho je voľných 26 697 a viazaných 302 slabík.

Na schéme č. 2 sa podávajú súhrnné počty slabík určených z ľavej strany (pravá strana sa neberie do úvahy). Z tejto schémy ešte zreteľnejšie vychodí rozdiel v počte voľných a viazaných slabík a pravidelné rozloženie voľných slabík.

A napokon na schéme č. 3 sa podáva sústava voľných slabík určených zľava (pravá strana slabiky sa neberie do úvahy). Pre názornosť sa tu volia schematizované zvukové symboly foném.

Na schéme č. 4 sa podáva prehľad slabík určených sprava (pričom sa určenosť zľava podáva len schematicky). Silnou čiarou sú naznačené voľné

spojenia foném v slabike. Prerušovanou silnou čiarou sú naznačené slabiky, v ktorých sú fonémy viazané morfologicky. Slabou čiarou sú označené ostatné slabiky (cudzie slová). Aj tu sa ukazuje, že voľné spojenia sú najpočetnejšie, a to nielen určené sprava, ale aj obojstranne určené.

Na schéme č. 5 sa podávajú súborné počty jednotlivých slabík určených sprava (bez ohľadu na určenosť zľava).

Na schéme č. 6 sa podávajú voľné slabiky i morfologicky viazané slabiky určené sprava tými istými symbolmi ako na schéme č. 3, ibaže sa pri

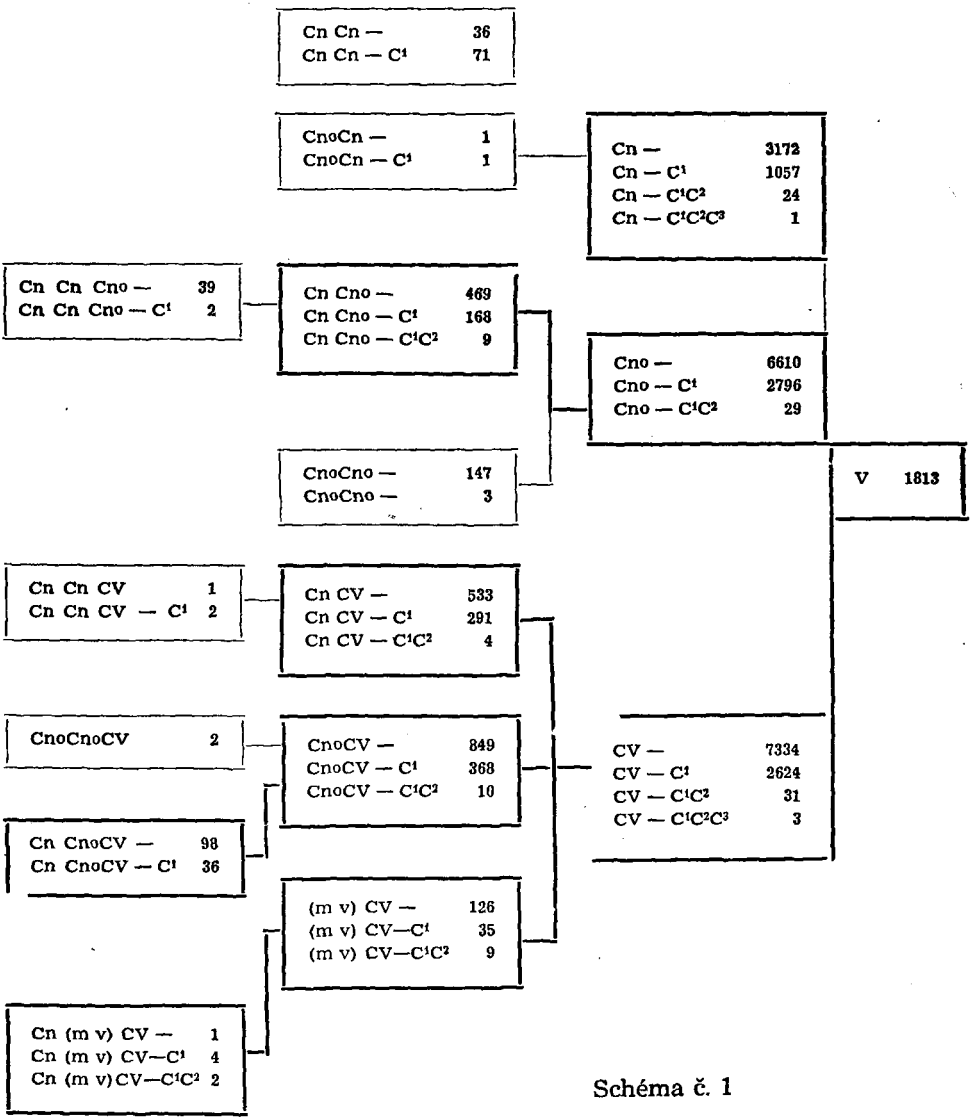

Schéma č. 1

morfologicky určených slabikách vyznačuje priamo fonémový sklad konsonantov.

Fonémový sklad slabík určených sprava (ľavá strana sa neberie do úvahy) je ešte jednoduchší a pravidelnejší ako fonémový sklad slabík určených zľava. Ak sa neberie do úvahy 5 nepravidelných prípadov (cudzie slová), všetky slabiky, teda 8409 — 5, čiže 8404 slabík určených sprava je voľných a pravidelných. Za pravidelné musíme totiž pokladať aj fonémový sklad slabík morfologicky určených a viazaných.

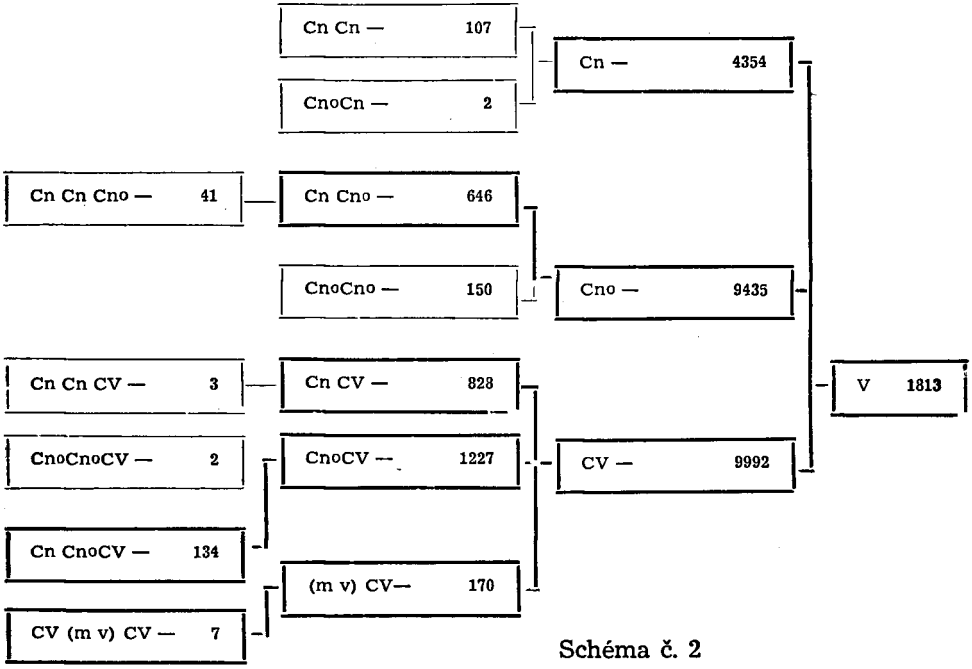

Schéma č. 2

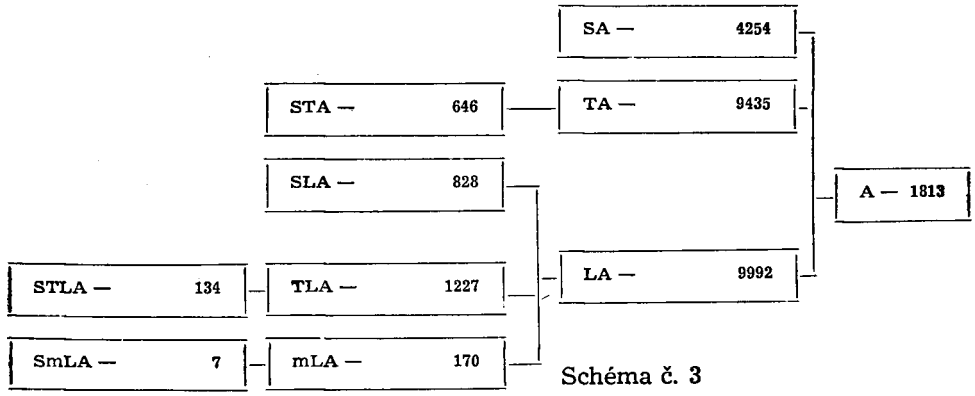

Schéma č. 3

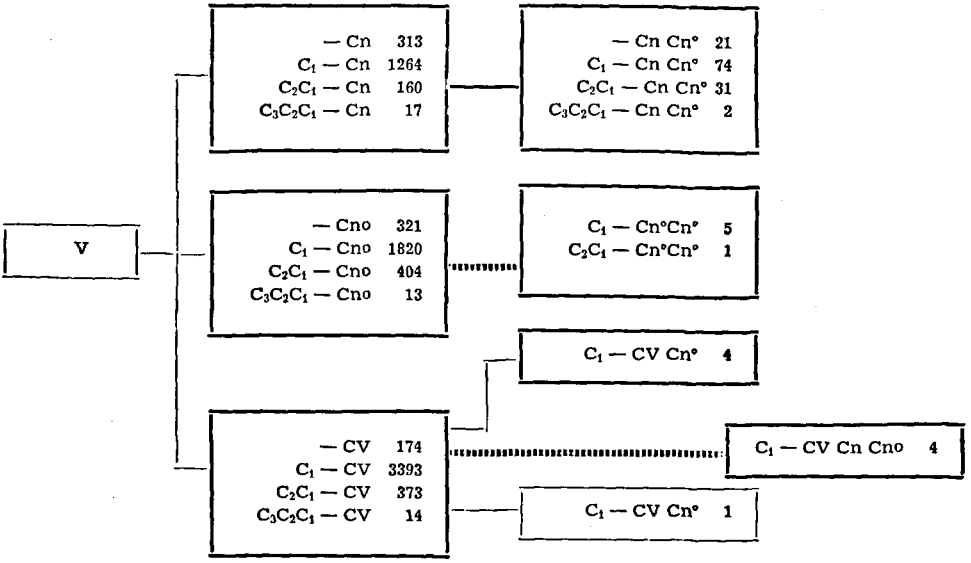

Schéma č. 4

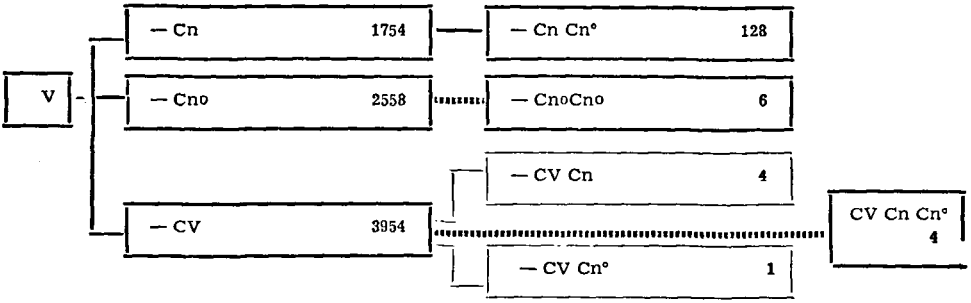

Schéma č. 5

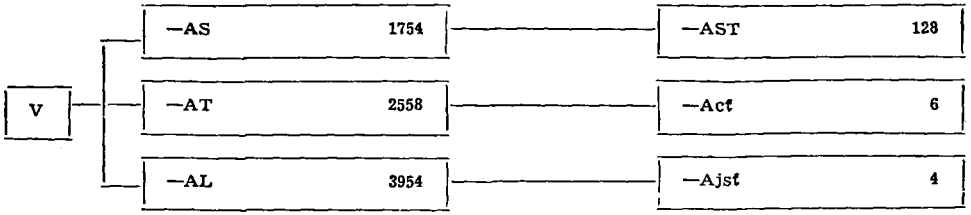

Schéma č. 6

Celkový počet neslabičných slov a jednotlivých druhov slabík		Počet jednotlivých druhov slabík	
C	359	V	6
V	1 813	V C	35
C V	17 116	V C C	2
C C V	2 161	C V	262
C C C V	142	C C V	268
V C	808	C C C V	37
V C C	21	C V C	842
C V C	6 477	C C V C	247
C C V C	937	C C V C C	7
C C C V C	44	C C C V C C	2
C C V C C	32	C C C V C	23
C C C V C C	2	C V C C	37
C V C C	84	C V C C C	4
C V C C C	4		1772
	30 000		

Poznámky. Základné zoradenie jednotlivých druhov slabík urobila Mária Rybárová v oddelení matematickej lingvistiky FFUK podľa mojich smerníc. Excerpciu slabík urobili poslucháči slovenčiny FFUK. Výpočet PP a stanovenie výšky informácie niektorých slabík urobila RNDr. Anna Nogová. Konzultoval som aj s dr. Ing. M. Bakom.

Literatúra

MACHEK, V.: Etymologický slovník jazyka českého. 1. vyd. Praha, Academia 1968. 866 s.
MISTRÍK, J.: Frekvencia slov v slovenčine. 1. vyd. Bratislava, Vydavateľstvo SAV 1969. 728 s.
PAULINY, E.: Fonológia spisovnej slovenčiny. 2. vyd. Bratislava, Slovenské pedagogické nakladateľstvo 1968, s. 128.
PAULINY, E.: Die phonologischen Eigenschaften der Sonorlaute im Slowakischen. Wiener slavistisches Jahrbuch, 21, 1975, s. 214–218.

Marta Patáková

ATYPICKÉ FUNKCIE A PODOBY PRIAMEJ REČI V UMELECKEJ PRÓZE

Pri trichotomickom členení textu umeleckej prózy na pásmo autora, pásmo rozprávača a pásmo postáv, ako ho nájdeme v Kompozícii jazykového prejavu (Mistrík, 1968, s. 76), má priama reč presne vymedzenú

funkciu — je výstavbovým prvkom pásma postáv. Táto jej funkcia sa odráža i v Mistríkovej definícii priamej reči (s. 78): „Priamou rečou nazývame doslovné znenie, odcitované znenie reči postáv." Aj iní autori — sovietski i českí — podobne definujú priamu reč. Napríklad A. N. Gvozdev (1965) píše o nej takto: „Autorova reprodukcia výpovedí iných postáv v priamej reči je autentická, neprepracúva sa; podáva sa v nej nielen obsah výpovedí, ale zachováva všetky ich jazykové osobitosti..." J. V. Bečka (1948) hovorí, že „Přímá řeč napodobuje dialog mluvené řeči...". V učebnici Základy české stylistiky (1970) nájdeme takýto názor na priamu reč: „V běžném vypravování má přímá řeč charakter citátů. Autor se pokouší reprodukovat promluvy zúčastněných postav tak, jako se v průběhu děje realizovaly."

Uviedli sme niekoľko definícií, aby sme poukázali na skutočnosť, že priama reč sa zväčša chápe jednoznačne ako citácia výpovedí postáv.

No už J. Haller (1929) nepriamo upozornil na možnosť ďalšieho funkčného využitia priamej reči: „Řeč (otázka přímá) je výrok (vyslovený anebo myšlený) pronesený větou hlavní a spojený souřadně s větou uvozovací..." (s. 183).

Zo súčasných autorov sa viacfunkčnosti priamej reči dotýka J. Mistrík. Vo svojej práci venovanej otázkam kompozície (1968) poznamenáva, že „priama reč môže mať v umeleckom diele celý rad funkcií" (s. 80) a že „možnosti využitia priamej reči v umeleckej próze sa nedajú vyrátať" (s. 82). Avšak ďalej túto problematiku nerozoberá.

Pri skúmaní textu umeleckej prózy nás zaujala práve táto viacfunkčnosť priamej reči u našich autorov a s tým súvisiaca potreba diferencovať funkcie a podoby priamej reči z viacerých aspektov. Doterajšie jednostranné vymedzenie funkcie priamej reči sa nám ukazuje ako nedostačujúce, lebo nevystihuje variabilnosť jej fungovania v umeleckej próze.

Naším cieľom bude preto skúmať funkcie priamej reči v umeleckom texte na základe vymedzených činiteľov bezprostredne participujúcich na jej výstavbe. Poukážeme aj na to, ako súvisí ich prítomnosť, resp. absencia so zmenou funkcie priamej reči. Hlavný dôraz budeme klásť na tieto činitele: expedient, percipient, moment prehovoru, epický čas, realizácia/nerealizácia prehovoru, grafický znak.

Prehľadne označíme zainteresované činitele takto:

1. Expedient: a) totožný v celom prehovore (E)
   b) rozdielny ($E_1 - E_2$)
2. Percipient: a) aktívny (P)
   b) pasívny ($P = 0$)

3. Moment prehovoru: a) totožný s epickým časom (Mp = Eč)
b) rozdielny (Mp ≠ Eč)
4. Realizácia prehovoru: a) realizovaný prehovor (Rp)
b) nerealizovaný prehovor
podmienený prehovor (Cp)
predpokladaný prehovor (Pp)
5. Grafický znak: a) prítomný (G)
b) neprítomný (G = 0)

Na základe tohto vymedzenia základných činiteľov možno konštatovať, že klasická priama reč v dialógoch, ktoré tvoria často rozsiahle pásma a majú formu symetrického dialógu so zastúpením dvoch alebo viacerých replík, má z aspektu daných činiteľov jedného podávateľa toho istého prehovoru (E) (identifikovateľného alebo neidentifikovateľného v kolektívnom dialógu), prijímateľ je prítomný a aktívny (P), moment prehovoru podávateľa je totožný s epickým časom rozprávania (Mp = Eč), prehovor je realizovaný (Rp), jednotlivé repliky sú graficky vyznačené (G).

Priama reč s týmito základnými znakmi má spravidla funkciu doslovne reprodukovať reč postáv a v textoch umeleckej prózy sa vyskytuje najčastejšie.

Táto základná funkcia priamej reči v umeleckej próze je taká známa, že ju ani netreba ilustrovať príkladmi.

Nás však budú zaujímať tie podoby a funkcie priamej reči, ktoré nie sú také frekventované a typické.

Prvoradým činiteľom pri vzniku prehovoru v priamej reči je podávateľ-expedient. Každý prehovor — priama reč v replike dialógu — má spravidla jedného podávateľa. Analýzou umeleckého textu však prichádzame k záveru, že v rámci realizovaného prehovoru postavy sa môže vyskytnúť iný prehovor, a to buď citovaný prehovor toho istého expedienta, alebo citovaný prehovor iného podávateľa ($E_1 + E_2$). Dôležitým sprievodným znakom tohto striedania expedientov je vrstvenie epického času. Pôvodný moment prehovoru citovanej priamej reči nie je totožný s epickým časom rozprávania vlastnej priamej reči, ale zvyčajne mu predchádza ($M_p \neq$ Eč).

Citovaná priama reč,[1] ktorej podávateľ je totožný (rozdielny je iba moment prehovoru), nie je v umeleckej próze veľmi frekventovaná. S obľubou ju používa J. Kalinčiak a z realistov najmä Timrava. Uvedieme príklady:

---

[1] Problematiku citovanej priamej reči skúmaj aj J. P. Vasilievová v štúdii *Opredelenije i objom voňatij „priamaja reč" i „kosvennaja reč" s točki zrenija peredači reči.* (In: Štúdie z porovnávacej gramatiky a lexikológie. Red. Š. Peciar. Bratislava, Veda 1974, s. 144—191.) V tejto súvislosti uvádza konštatovanie: „Ak hovoriaci alebo píšuci vsúva do svojho výkladu výpovede iných osôb, vtedy tieto výpovede — na rozdiel od autorskej reči — nazývame cudzou rečou" (s. 145).

— Osmelím sa, natiahnem halapartňu a zavolám: „Či si živé, či mŕtve, stoj!“ a to na moje najväčšie podivenie len stálo, stálo, ani sa nehlo. (Kalinčiak) — Ja sa do Ťapákov nevrátim. Veď som ti povedala popredku: Ja alebo Ťapákovci! Tak si vyber! (Timrava)

Oveľa väčšie početné zastúpenie má v umeleckej próze taká citovaná priama reč, ktorej pôvodca-expedient je rozdielny. Z množstva dokladov vyberáme:

... skriví nosom, mrdne obstrihaným fúzom, zafučí, naježí sa ako jež a pyšne odsekne: „Pán brat sem, pán brat tam, kdeže som ja s vami húsence pásol? — že sa až ziskrí statočnému zemanovi v očiach. (Kalinčiak) — Vy ste mi vraveli niekedy dávno. Pamätáte? Láska má byť vlastnosťou, ľpieť má na človeku... proti všetkému rozumu... (Jesenský) — Našli ma, to je pravda. Kirgizci ma našli, mali tam na blízku tri jurty a pásli kone. Povedal som im: „Interhelpo!“ a ukázal smer. Aj bez toho vedeli. „Interhelpo? Charašó! Interhelpo!“ usmievali sa... (Jilemnický)

Posledný príklad je kombináciou citovanej priamej reči totožného i rozdielneho podávateľa.

Veľmi frekventovaná je citovaná priama reč ako prostriedok textovej výstavby v románe J. Beňu Druhý semester. Absencia grafického znaku spôsobuje jej úzku spätosť s priamou rečou, ktorá práve prebieha:

„Lenže mi povedal,“ upiera na ňu otec zrak... „aby som toho roku na robotu ani len nepomyslel. Ešte potrvá, vraví, kým budete chlap ako treba. Prísna diéta a nijaká väčšia námaha!“ — „Však mi ten mladý lekár, čo sa o mňa najviac staral, fajn chlapec, otvorene povedal: Keby ste sa mohli dostať do väčšej nemocnice! To by bolo pre vás najlepšie...“

Z uvedených dokladov vychodí, že citovaná priama reč ako atypická podoba priamej reči je obľúbeným kompozičným prostriedkom staršej i súčasnej umeleckej prózy. S klasickou priamou rečou má tieto spoločné znaky : je realizovaná, presnejšie povedané dvakrát realizovaná (Rp), má aktívneho percipienta (P), môže byť graficky vyznačená, ale sú i prípady s absenciou grafického znaku (G = 0). Vtedy citovaná priama reč splýva s prebiehajúcou priamou rečou postavy alebo s autorskou rečou, stáva sa ich súčasťou. Výrazným rozdielom je dvojaký podávateľ (E_1; E_2) a dvojaký moment prehovoru (Mp = Eč, Mp ≠ Eč). Prehovor s citovanou priamou rečou sa realizuje v dvoch líniách, preto by sme ho mohli nazvať „dvojvrstvovým“ prehovorom. Graficky sa dá naznačiť takto:

$$E_1 \text{ „} \begin{array}{c} \text{PR} \\ \text{Mp} = \text{Eč} \\ \text{Rp} \end{array} \quad \begin{array}{c} \text{CPR} \\ \hline E_2\ \text{Mp} \neq \text{Eč},\ \text{Mp} = \text{Eč} \\ \text{G} = 0,\ \text{G} \\ \text{Rp} \end{array} \quad \begin{array}{c} \text{PR} \\ \cdots\cdots \end{array} \text{“ P}$$

Ak vychádzame z tézy E. Paulinyho, že všade tam, kde existuje poslucháč (skutočný alebo predpokladaný), existuje i dialóg (Pauliny, 1941), môžeme usudzovať, že druhým základným činiteľom, ktorý ovplyvňuje vznik priamej reči, je prítomnosť adresáta-percipienta.

V klasickom dialógu adresát reaguje na prehovor svojou replikou alebo mimojazykovými prostriedkami. V umeleckej próze nájdeme často tzv. neúplný dialóg, t. j. dialóg bez repliky. Percipient je síce prítomný (alebo sa jeho prítomnosť predpokladá), ale nereaguje ani jazykovými ani mimojazykovými prostriedkami — je pasívny (nemôže, nechce, nesmie odpovedať) (P = 0).

V uvádzacej reči k prehovoru bez repliky autor neraz naznačuje príčiny, pre ktoré adresát nereaguje. Veľmi výrazne sa to ukazuje u Timravy:

„Tak nebudete zajtra orať?" ozve sa vypätá Ila a nečakajúc, kým jej odpovedia (iste by márne čakala), rečie pevne: „No, tak budete skalu voziť na dom!" Domáci nepodbali. Nie je zvykom u Ťapákov, že by sa odpovedalo na každú reč. — „A ty sa nestar, ty čuš! Ja tebe nehovorím, ale týmto somárom tu!" „Somári" mlčali i na to. (Timrava)

Príčinou vzniku neúplného dialógu v uvedených ukážkach je lenivosť a apatia Iliných príbuzných.

Inokedy je tou príčinou ľahostajnosť a nevšímavosť percipienta:

Na hradbách prechádzajúca sa stráž nevšímala si ani zamak z vyslanstva vracajúcu sa družinu.

„Hej, čert mi a tebe do duše, Sivák, či si ohluchol, či si slepý a či ká sa ti skaza stala?" volal nad ľahostajnosťou a nad nevšímaním si jeho oznamovania rozhnevaný Matej na stráž držiaceho zbrojnoša. (Kubáni)

I predpokladaná prítomnosť adresáta môže viesť k tomu, že sa v dialógu vyskytne iba jedna replika:

Vrátila sa do domu, v predsieni pod oknom bola Rybkina taška. — Rybička! — zavolala, hoci predpokladala, že zbytočne. (Gašparová) — „Mišóóó!" zavolal znova. „Porubskýýý!" Počkal. Na úplazoch iba tichá ozvena doznievala. (Bednár)

Príčinou asymetrického dialógu sú často citové dôvody — podávateľ sa usiluje pôsobiť na adresáta, ale sú tu isté zábrany, ktoré autor síce nevyjadruje, ale z celkového kontextu, prípadne z vnútornej reči percipienta možno na ne usudzovať, napr.:

„Poď bližšie," kývne postava bielym rukávom, „a ktorý to bol?" Dievčaťu sa roztriasla brada, ustúpilo ešte o krôčik. Nepovie, nikdy nepovie. „A ktorý to je?! Ty tajná voda! Chcem vedieť, ktorý ťa odprevádza. No tak!" (Čepčeková) —

„Takéto ja mám deti," zavyla piskľavým hlasom. „Katov som si na seba vychovala. Zabite si vlastnú mater. Bodaj vás boh skáral..." (Čepčeková)

Ďalšou príčinou takejto podoby priamej reči je fyzická neschopnosť adresáta odpovedať. Dobre to môžeme pozorovať na tejto ukážke:

— Hovoril som ti, Lacko, nelez hore... pripíšem ti hodiny, ale nelez... máš v hlave... Prečo si ma nepočúvol? — skláňal sa nad raneným starší chlap a z očí mu padali hrachy. — Včera dostal telegram. Má syna. Štyri kilá, — vysvetľoval jeho štíhly kolega zbiehajúcim sa chlapom.

— Však si sa vážne neporanil, Lacko? Povedz aspoň slovo. Otvor oči. Vravel som ti: nelez hore. Liezol si... Prečo? Mohol si mať dovolenku a cestovať domov. My by sme to za teba... Lacko... Nemlč! (Ševčovič)

Priama reč bez ohlasu je v týchto dokladoch silno poznamenaná citovou zainteresovanosťou podávateľa, ktorá sa prejavuje prítomnosťou emocionálno-expresívnych prvkov. Pasivita percipienta podmieňuje nielen hojný výskyt prvkov apelu vo forme rozkazovacích a zvolacích viet a oslovení, ale ovplyvňuje aj celkový charakter priamej reči — z formálneho hľadiska vzniká asymetrický dialóg, z obsahového hľadiska priama reakcia prijímateľa chýba, alebo odznieva iba nepriamo v podobe autorského komentára.

Túto podobu priamej reči graficky znázorníme takto:

$$E\ ''\ \underset{Rp}{Mp = Eč}\ \overset{PR}{\cdots\cdots\cdots}\ ''\ P = 0$$

Klasická priama reč ako doslovná reprodukcia reči postáv má v umeleckej próze podobu prehovoru, ktorý sa v istej situácii realizoval, a to buď v priebehu rozprávania, alebo pred ním (Mp = Eč, Mp ≠ Eč). V texte epickej prózy sú však nápadnejšie tie podoby priamej reči, ktoré síce formálne pripomínajú repliku dialógu, ale neodzneli, nerealizovali sa. Z hľadiska realizácie prehovoru možno hovoriť o podmienenej priamej reči, pre ktorú je príznačný kondicionál v uvádzacej vete, a o predpokladanej priamej reči,[2] ktorá z istých príčin neodznela. Preskúmame príčiny vzniku nerealizovaného prehovoru a potvrdíme túto tézu dokladmi z umeleckej prózy.

A. Matuška (1970) nazýva jednu z podôb nerealizovanej priamej reči „by" dialógom. Toto pomenovanie je veľmi výstižné, pretože pre túto formu nerealizovanej priamej reči je typický kondicionál v uvádzacej vete alebo hypotaktické prirovnávacie spojky *akoby, ťaby* so slovesami dicendi. Najskôr uvedieme príklady na podmienený prehovor:

[2] K podobným záverom pri skúmaní nerealizovanej priamej reči prichádza i J. P. Vasilievová v citovanej štúdii. Rozlišuje viacero typov predpokladaného prehovoru: podmienený, nepodmienený, mienený, možný a nevyhnutný prehovor (porov. s. 160 n.).

Keby teraz slečna Gő otvorila dvere, povedala by: „Ale vyzeráš, duša moja!" (Zelinová) — Keby sa bol otec opýtal: „A čo ďalej, dcérka moja?" alebo mama: „A čo ďalej, Ejka?" bola by som povedala NIČ! (Zelinová) — „Nechcem vaše perečko!" zrúkol by. (Čepčeková) — Ale najpríjemnejšie by bolo, keby tak proti nemu sedela slečna Želmírka ... a on by jej mohol diktovať: „Slávny súd! Juraj Čečina, mlynár ..." (Jesenský)

Ešte častejšie sa vyskytujú v umeleckej próze také prípady nerealizovanej priamej reči, ktoré v uvádzacej reči signalizuje spojenie prirovnávacej spojky so slovesom dicendi, napr. *akoby vravel, sťaby povedal, akoby hovoril, akoby sa spytoval, ako keby povedala* a pod.

Prišlo mu ho nekonečne ľúto, sťaby mu brat bol povedal: „Vidíš, Jožko, už sme rovní. Ostala mi hŕba popola ..." (Hronský) — Flórik ... vyzývavo hľadieval na sediacich, akoby vravel: „Som najlepším holičom v meste. Keby som mal viac peňazí ..." (Jašík)

Do ďalšej skupiny prípadov nerealizovanej priamej reči možno zaradiť tie, ktoré charakterizuje modálny príznak slovesa dicendi v uvádzacej vete: *akoby sa chcel spýtať, mohol by som povedať, chcel ju okríknuť, chcel úžasne skríknuť* a pod.:

... uteká dolu Škanderovým chodníkom. Chcela by sa obzrieť a zakričať: Štefan, Štefan môj! — ale nemá síl. (Jašík) — Za každým krokom stretla ženičku, ktorá dobrodušne pozerala na ňu, akoby sa chcela spýtať: „Vo venci pôjdete na sobáš a či ako?" (Kukučín) — Kývali hlavami, akoby chceli povedať: „Dobre sa cítime ..." (Jašík)

Nerealizovaný prehovor v podobe priamej reči je veľmi typický výstavbový prvok prózy J. C. Hronského. Býva súčasťou autorských psychologických úvah o myslení a cítení postáv:

Iba prvý raz ho podráždilo do hnevu, keď Jula vošla do chyže ... chcel ju opľuť a okríknuť: — Jula, vystri sa, nemotaj sa tu ako mátoha." — Jozef Mak mal teraz na srdci jedovatý jed a chcel úžasne vykríknuť: — Maruša, a čo sa ty staráš do veci? Čo sa miešaš, čo sa pletieš?! ... Myslíš, že som sprostý? ...

Uvedené doklady názorne ukazujú, že priama reč tu plní funkcie autorskej reči, nahrádza ju, supluje. Nerealizovaný prehovor, ktorý formálne nesie znaky priamej reči, je teda jednou z jej atypických podôb. Autor predpokladá, predvída, ako chce postava reagovať, nedá jej však možnosť vyjadriť sa, prehovorí za ňu. Svoj prehovor modifikuje vlastnými subjektívnymi postojmi k postavám, k ich konaniu i k situácii, za ktorej prehovor vzniká.

Z formálneho hľadiska sa takýto prehovor odlišuje od bežnej autorskej reči prítomnosťou grafických znakov, zmenou slovesnej osoby a času:

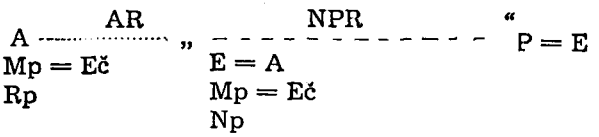

Podobne ako nerealizované prehovory stáva sa súčasťou autorskej reči aj citovaná priama reč. Sú to prehovory postáv, ktoré sa realizovali, ale s iným momentom prehovoru, ako je epický čas autorského opisu alebo rozprávania. Táto citácia prehovoru postáv narúša síce homogénnosť autorskej reči, ale zároveň ju spestruje a robí pútavejšou. Výskyt takejto „kombinovanej" autorskej reči je v umeleckej próze veľmi častý.

Najskôr uvedieme jednoduchšie prípady citovanej priamej reči, ktorá organicky dopĺňa autorskú reč:

„Ak si nenagazdoval za mladi, na starosť si žobrák," to pamätal Adam od rodičov, a tak zase to mu naplnilo celú hlavu. (Tajovský) — Keď ho hlad pritiahol domov, zaklopal zdvorilo na dvere a udivenej mamke úctivo „ruky bozkávam" — po maďarsky, lebo tak to pred chvíľou počul od pána slúžneho... (Zguriška) — Keď počula Kudličkovú, akoby počula aj mamu doma: „Dievča, dievča, nikdy sa ty v ničom nezabúdaj, lebo... neskoro je žialiť, keď už je po radosti." (Gabaj)

V komplikovanejších prípadoch „kombinovanej" autorskej reči možno ešte výraznejšie pozorovať vzájomný prienik dvoch pásiem textovej výstavby umeleckej prózy: pásma autora a pásma postáv. Hranica medzi nimi sa skoro úplne stiera, citovanú priamu reč signalizuje iba grafický znak:

Keď mu kone vzali, dobre, „i tak mi už žily v rukách drevenejú." Vzali mu i voly, dobre, „ani naložiť, ako sa patrí, ani podvihnúť, ani brázdu, ako má byť, vytiahnuť... Táto moja noha čaptavá! Ale druhých ožobráči ešte horšie. Nuž ďakovať bohu, že som tak, ako som... Hó, Rysuľa, ideš sem! Sto bohov, ale ti nadávam, len sa mi ho opováž na cudzie. Nemáš dosť svojho?" Ani nepomyslel na svoj úpadok. (Tajovský)

Táto ukážka dobre ilustruje skutočnosť, že citovaná priama reč nie je iba nepodstatnou súčasťou autorskej reči, ale je tu rovnocenným kompozičným prostriedkom.

V modernej próze túto podobu autorskej reči hojne používa A. Bednár:

Mal tam vtedy na radotínskom veľkostatku sto dvadsať robotníkov a okrádal ich na strave. Spočiatku Furkovej a Zite vydával potraviny vo veľkom množstve, ale pomaly uberal... a robil všetko tak, ako mu radili starí gazdovia. „Na kuchyni zarobíš, Jožo, neboj sa nič!" radili mu. „Na inom sa tak nedá. Tu vezmeš to, tam nedáš ono — a to sa nezbadá. Narobený človek zje aj zo psa

droby! Len mu ich uvariť! Kde je spoločná kuchyňa, tam aj nakvapká, aj natečie.“ Keď sa prestal schádzať so Zitou a keď mu jej matka povedala: „Ty kradneš samý prvý!“ zažaloval obe pre urážku na cti.

Citovaná priama reč v rámci autorskej reči sa podobne ako citovaná priama reč v rámci inej priamej reči odlišuje od klasickej priamej reči tým, že má dvoch expedientov, dvojaký moment prehovoru a je dvakrát realizovaná.

Grafické označenie:

A ..... AR ..... „ CPR “

E = A P

Mp ≠ Eč, Mp = Eč

Rp

Keď skúmame funkcie a podoby priamej reči, nemôžeme obísť ani tú skutočnosť, že podobným spôsobom ako citovaná priama reč vniká do autorského pásma, tak zasahuje aj do výstavby pásma rozprávača — do oblasti vnútornej, myšlienkovej sféry postáv, a to dvojakým spôsobom: jednak ako citovaný výrok inej postavy v rámci vnútornej reči s momentom prehovoru, ktorý predchádzal realizácii vnútornej reči, jednak ako vlastná „vnútorná“ priama reč určená inej postave s totožným momentom prehovoru, ktorá sa však na rozdiel od predchádzajúcej nerealizovala.

Keďže je vnútorná reč úzko spätá so subjektom postáv, vyskytuje sa v nej taká citovaná priama reč, ktorá dajakým spôsobom zasiahla citovú sféru postavy a ovplyvnila jej konanie. Preto sa postava v myšlienkach k danému momentu vracia, spomína naň, analyzuje ho, napríklad:

Odrazu sa mu v hlave rozbrieždilo, spomenul si na čadčiansky jarmok, spomenul si na starého gazdu a četnícku čiapku. — Ukážte papiere! — hovorila vtedy četnícka čiapka. A potom na grúni nad Kýčerou, keď hnoj vozil a keď sa tam zahovoril... — Do rána bolo by vás možné počúvať! — hovorili mu vtedy tí dvaja... A teraz z toho okresný súd. (Jilemnický) — ... a potom som už ani nebol schopný dávať pozor, čo Greguš ďalej rozpráva, počul som bez prestania jedno: „Vykrúca sa, lebo vo svojom srdci vyčkáva teba... Lebo vo svojom srdci vyčkáva teba... Vyčkáva teba!“ (Figuli)

Niekedy sa v myšlienkovom svete postáv retrospektívne odvíjajú celé bývalé dialógy, ktoré sa svojím silným emocionálnym nábojom zakorenili v ich mysli:

Chlebko akoby veľmi ani nepočúval. Pomaly prisadol si ku Katre, zahľadel sa kdesi. Veď hej, ten domec chýbal mu pred očami. Všeličím mu bol. O máličko užšie stiahol oči a začal si ho stavať na pahrebe. Najprv dvere, štôsiky polienok na oboch stranách...

Suchá nepríjemná, vždy mrzutá Karásková stojí vo dverách.

— Hej, poďže sem, chlapče! Ale chytro...
On nič.
Ona sa poberie, chytí ho za ruku, vedie do chalupy, rovno pod okrúhlu pec a hreší ho, hreší...
— Ty si ten lotor, čo? Ty, čo kamene hádžeš do mojich sliepok, čo? Rukáv samá kolomaž! Ej, veď si pekný! Že ťa tá mater len chce! Ja by som ťa nechcela. Ubila by som ťa každú chvíľu. Zápalky kto zapaľoval, há? Klobúk zasa nemáš, čo? Hej, ty oplan!... (Hronský)

V týchto dokladoch sa dobre ukazuje ďalšia atypická funkcia priamej reči: je organickou súčasťou výstavby vnútornej reči postáv.

Ešte výraznejší je podiel priamej reči vo vnútornej reči vtedy, ak sa podávateľ priamo obracia na percipienta tak ako v klasickej priamej reči. Takáto „vnútorná" priama reč má všetky znaky realizovanej priamej reči: tri slovesné osoby, grafický znak a najmä znak apelu prejavujúci sa priamym oslovovaním adresáta a používaním druhej osoby vzhľadom na neho:

Celý svet sa počuduje, taký je krásny — na zvýšosť už ako na veľký! „Ak je i duchom taký démon, ako si ty, tak to zbaví!" pomyslí si slečna, čo žiť ľúbila, no nič nepovie. (Timrava) — Zapálil si zápalkou... „Ty nechceš ohňa z môjho zapaľovača?" urazil sa v duchu Masný. „Budem ti vo všetkom odporovať." (Jesenský) — O čom húta Maruša, o čom húta?! — myslel si Jozef Mak a pozabudol, že je dnes mladým zaťom. — O niečom húta, lebo je inakšia ako inokedy... O čom hútaš Maruša? (Hronský)

Záverom zhŕňame: klasická priama reč ako doslovná reprodukcia výpovedí postáv je výstavbovým prvkom pásma postáv. Jej funkcia sa však neobmedzuje iba na pásmo postáv. V podobe citovanej priamej reči tvorí súčasť inej priamej reči, autorskej reči a vnútornej reči postáv. Citovaná priama reč má dvoch expedientov — pôvodného pred vlastným momentom prehovoru a postavu alebo autora, ktorý priamu reč cituje. Z hľadiska percipienta nemusí mať priama reč repliku. Podobu priamej reči majú aj nerealizované prehovory v autorskej reči a vo vnútornej reči postáv. Klasická priama reč, citovaná priama reč i tzv. vnútorná priama reč sa vyznačuje prítomnosťou grafického znaku, jeho absencia je výnimočná.

Literatúra

BEČKA, J.: Úvod do české stylistiky. Praha 1948, s. 161.
GVOZDEV, A. N.: Očerki po stilistike russkogo jazyka. Moskva 1965, s. 370.
HALLER, J.: Řeč přímá a polopřímá. Naše řeč, *13*, 1929, s. 183.
JEDLIČKA, A. a kol.: Základy české stylistiky. 1. vyd. Praha, Státní pedagogické nakladatelství 1970, s. 178.
MATUŠKA, A.: J. C. Hronský. Bratislava, Slovenský spisovateľ 1970, s. 111.
MISTRÍK, J.: Kompozícia jazykového prejavu. 1. vyd. Bratislava, Slovenské pedagogické nakladateľstvo 1968, s. 176.
PAULINY, E.: K otázke dialogu a monologu. Linguistica slovaca, *3*, 1941, s. 7.

Ján Kačala

OBSAH A FORMA V SYNTAXI

Pokladám za užitočné, že F. Kočiš svojím príspevkom Syntaktický a sémantický prvok v syntagme (Slovenská reč, *43*, 1978, s. 14—22) nastolil závažné teoretické aj praktické problémy jedného z centrálnych pojmov našej syntaktickej i gramatickej teórie — syntagmy. Riešenie relácie medzi gramatickou a sémantickou stránkou syntagmy je aktuálne a vymedzenie gramatickej a sémantickej zložky v obsahu syntagmy, tak ako ho podal F. Kočiš na s. 20—21, treba hodnotiť pozitívne. Možno súhlasiť s tým, že „gramatická a sémantická determinácia utvárajú dialektickú jednotu gramatického a sémantického prvku podraďovacej (subordinatívnej) syntagmy" (s. 20), ale s podmienkou, že berieme do úvahy, že v takomto dialektickom vzťahu sú tu prvky dvoch rozličných jazykových rovín: syntaktickej a lexikálnej.

A tu sme zároveň pri základnej výhrade proti Kočišovmu vymedzeniu obsahovej a formálnej stránky syntagmy. F. Kočiš vymedzuje podraďovaciu syntagmu takto: „Podraďovacia syntagma je teda bilaterálna jednotka, ktorej formálnu stránku tvorí závislostný vzťah (nadradenosť — podradenosť) a obsahovú stránku sémantická určenosť." (s. 19) V súvise s touto definíciou sa vynára jednak otázka, v čom treba vidieť bilaterálnosť syntagmy ako jednotky syntaktickej roviny jazykového systému, a jednak otázka, či môžu byť vo vzťahu obsahu a formy sémantický vzťah a syntaktický vzťah, resp. — v zúženej podobe — či formálnu stránku syntagmy môže tvoriť syntaktický, v danom prípade závislostný vzťah.

Téza o bilaterálnosti jazykových jednotiek predstavuje jednu z axióm marxistickej koncepcie jazyka a jazykovedy. Bilaterálnosť jazykových jednotiek sa chápe tak, že znakové jazykové jednotky (t. j. slovo, tvar, syntagma) majú obsah a formu, pričom obsahová a formálna stránka jazykovej jednotky tvorí dialektickú jednotu. Podľa toho obsahovú stránku slova tvorí jeho vecný (lexikálny) význam a formálnu stránku zasa ustálený rad hlások, na ktorý sa daný vecný význam viaže. Obsahovú a formálnu stránku jazykovej jednotky predstavujú teda javy jednej jazykovej roviny; v danom prípade je to význam slova a forma (zvuková stránka) slova. Podľa tohto chápania bilaterálnosť jazykových jednotiek nie je

v tom, že jednotku istej roviny jazykového systému budú tvoriť zložky patriace do dvoch rozličných jazykových rovín.[1] Bilaterálnosť je vec jazykových prostriedkov patriacich do jednej roviny — lexikálnej, morfologickej alebo syntaktickej —, obsahovú a formálnu stránku jazykovej jednotky treba teda hľadať v inventári jednotiek danej roviny.[2]

Kočišovo vymedzenie (závislostnej) syntagmy ako bilaterálnej jednotky však tejto požiadavke nezodpovedá, lebo formálnu stránku podraďovacej syntagmy tvorí v jeho chápaní závislostný vzťah, t. j. jav syntaktickej roviny, kým obsahovú stránku tvorí sémantická určenosť, t. j. jav lexikálnej roviny. Konštatovanie o príslušnosti závislostného vzťahu do syntaktickej roviny istotne nevyvoláva nijaké pochybnosti. Z druhej strany však konštatovanie o príslušnosti sémantickej určenosti do lexikálnej roviny sa môže zdať priveľmi strohé. Jeho opodstatnenosť možno však odôvodniť poukazom na to, že sémantická určenosť medzi pomenovaniami vyplýva až zo vzájomného vzťahu pomenovaní spojených v podraďovacej syntagme, viaže sa teda na lexikálne obsadenie členov syntagmy a na ich lexikálny význam: týka sa napr. zužovania významu syntakticky nadradeného pomenovania alebo rozvitia tohto významu nejakým aktuálnym príznakom; možnosť spájať lexikálne jednotky do syntagmy je rozmanite obmedzená práve faktormi sémantického rázu. Tým, pravdaže, nepopieram jestvovanie sémantického prvku, resp. sémantickej zložky v syntagme ako syntaktickej jednotke; tým popieram iba to, že by sémantická určenosť mohla tvoriť obsahovú stránku syntagmy ako syntaktickej jednotky, pričom formálnou stránkou takejto bilaterálnej jednotky by mal byť syntaktický vzťah (syntaktická závislosť). Toto chápanie pokladám za nepresné a vidím v ňom nedostatky metodického aj vecného rázu. Pripomínam v tejto súvislosti toto konštatovanie J. Ružičku (1959, s. 44): „Preto ani v syntaxi nemôže byť základným elementom vzťah, ale musí to byť jazyková jednotka majúca obsah aj formu, teda jednotka vybudovaná na vzťahu."

Vychádzam z toho, že o syntagme možno hovoriť iba na rovine gramatickej stavby vety (preto s týmto pojmom gramatické opisy vychádzajúce zo sémantiky, resp. zo sémantickej štruktúry vety nepracujú — taký postoj

---

[1] Nejde tu ani o vzťah prostriedku a funkcie, ktorý v inej súvislosti (ide o vzájomné vzťahy jazykových rovín) spomína F. Daneš (1957, s. 343) a chápe ho tak, že „každá rovina se jeví vzhledem k nižší rovině jako oblast jejích funkcí a naopak vzhledem k rovině nadřazené (k rovinám nadřazeným) jakožto oblast jejích prostředků".

[2] V inej koncepcii (Pauliny, 1958, s. 20) sa jednotná zvuková forma kladie proti viacerým druhom významov: „Jazyk je utvorený spoločným fungovaním dvoch systémov. Jeden z nich je významový, druhý zvukový." Pritom sa do významového systému zaraďuje „všetko to, čo sa niekedy nazýva systémom či plánom morfologickým, syntaktickým a slovníkovým".

porov. napr. v projekte synchrónneho opisu gramatickej stavby češtiny; Daneš a kol., 1975). A na rovine gramatickej stavby vety sémantika lexikálnych prostriedkov vchádzajúcich do vety ako jednotky jazykového systému nie je prvoradá. Syntagmu ako bilaterálnu jednotku syntaktickej roviny jazykového systému treba analyzovať ako zložku gramatickej stavby vety. Takáto analýza môže viesť iba k záveru, že syntagma (máme na mysli predovšetkým závislostnú syntagmu, lebo pre výstavbu vety má zásadnú dôležitosť princíp závislosti) je spojenie gramatických jednotiek vybudované na syntaktickom (gramatickom) vzťahu, ktorý sa istým spôsobom realizuje formálne (gramaticky). To značí, že obsahovú stránku syntagmy tvorí syntaktický (syntagmatický) vzťah a formálnu stránku gramatický spôsob realizácie tohto vzťahu na jednotkách spojených týmto vzťahom. Takéto chápanie podstaty syntagmy je u nás bežné a možno ho nájsť u mnohých bádateľov a špeciálne u syntaktikov, napr. u E. Paulinyho (1946/47, s. 103, 105, 113, 115—117), J. Ružičku (1959, s. 44), F. Kopečného (1958, s. 26—60), K. Hausenblasa (1959, s. 79), u V. Šmilauera (1966, s. 70, 80, 85), u J. Bauera — M. Grepla (1975, s. 48—52).

Rovina gramatickej výstavby vety je vlastná syntaktická stránka vety, je to syntaktická stránka vety v užšom zmysle slova. Ňou sa však problematika výstavby vety nevyčerpáva. Popri rovine gramatickej výstavby vety sa dnes už napospol uznáva aj rovina sémantickej výstavby vety (veľmi často sa v tejto súvislosti používa termín sémantická štruktúra vety); striktné rozlíšenie gramatickej a sémantickej roviny v stavbe vety žiadali M. Dokulil a F. Daneš už v štúdii z r. 1958 (Dokulil a Daneš, 1958) a je zreteľné aj v citovanom projekte synchrónneho opisu gramatiky spisovnej češtiny: rozoznáva sa tu tzv. gramatický vetný vzorec a sémantický vetný vzorec a ich korelácia tvorí tzv. komplexný vetný vzorec (Daneš a kol., 1975, s. 18—22).

Sémantickú výstavbu vety tvoria celkom iné jednotky ako gramatickú výstavbu. Vetným členom ako komponentom syntagmy zodpovedajú na úrovni sémantickej výstavby vety také prvky ako pôvodca deja, dej, zásah deja, adresát deja, okolnosti deja. Ako vidieť aj z týchto termínov, centrálne postavenie na tejto úrovni organizácie vetných komponentov má dej a jeho pomenovanie — sloveso. Preto teórie zaoberajúce sa sémantickou výstavbou vety (u nás je rozpracovaná teória intencie slovesného deja, iné lingvistické školy vychádzajú z teórie valencie slovesa, z teórie konotácie a pod.) za centrum záujmu pokladajú sloveso a jeho vlastnosti, najmä schopnosť spájať sa s pomenovaniami inej slovnodruhovej platnosti. Pritom sa rozlišujú zložky vety vybudované na intenčnej hodnote slovesa, resp. na intencii slovesného deja — tie predstavujú centrum sémantickej

štruktúry vety (hovorí sa tu o intenčnej štruktúre vety) — a zložky, ktoré s touto vlastnosťou slovesa priamo nesúvisia (porov. Kačala, 1967, 1968).

Aj prvky sémantickej výstavby vety majú ustálený spôsob formálnej realizácie a v tomto zmysle majú bilaterálnu povahu; tak napr. pôvodca deja, resp. východisková substancia deja je taká zložka významovej výstavby vety, ktorá sa realizuje spravidla substantívom v nominatíve. Kategória slovných druhov slúži takto ako komplexný vyjadrovací prostriedok na realizáciu komponentov gramatickej i sémantickej výstavby vety. Výrazom tejto komplexnosti je slovo; preto sa „uplatňuje slovo ako základná jednotka pomenovania aj v gramatickej stavbe" (Ružička, 1959, s. 41—42).

Je prirodzené, že obsahová a formálna stránka daktorej zo zložiek významovej výstavby vety je iného rázu ako bilaterálna povaha syntagmy: z toho hľadiska, že zložka významovej výstavby vety je nesyntagmovaná, kým syntagma je najmenej dvojčlenná jednotka, nemajú tieto dva prvky výstavby vety nič spoločné. Zložky sémantickej výstavby vety treba vidieť v relácii s vetnými členmi, nie so spojením vetných členov do syntagmy. Pravda, výskum vzájomných vzťahov gramatickej a sémantickej výstavby vety sa stále rozvíja a otvára nové možnosti a pohľady na výstavbu vety.

Podľa doterajších výsledkov výskumu v oblasti výstavby vety sa ukazuje ako integrujúca zložka výstavby vety kategória vetných členov. Vetný člen sa totiž definuje zvyčajne komplexne: v definícii sa vystihuje predovšetkým jeho postavenie, resp. úloha v gramatickej výstavbe vety, ďalej sa vymedzuje jeho úloha v sémantickej výstavbe vety a napokon sa vymenúvajú spôsoby jeho lexikálno-morfologickej realizácie. Pravdaže, kategória vetných členov nie je pri výklade stavby vety nevyhnutná (porov. aj citovaný projekt synchrónneho opisu gramatickej stavby spisovnej češtiny, ktorého autori s vetnými členmi ako syntaktickou kategóriou nepracujú; Daneš a kol., 1975), hoci vetnočlenská teória vetnej stavby sa stále široko využíva a pomocou nej sa už dosiahli významné výsledky v poznaní stavby jazyka.

Vetný člen sa vymedzuje zvyčajne ako komponent syntagmy majúci takisto obsahovú a formálnu stránku. Obsahovú stránku vetného člena predstavuje jeho postavenie (pozícia) v gramatickej výstavbe vety, formálnu stránku zase tvoria zodpovedajúce gramatické (v tom aj slovnodruhové) prostriedky realizácie. Podľa toho sa napríklad podmet dvojčlennej vety vymedzuje ako východiskový bod gramatickej stavby vety, na ktorý sa viaže prísudok dvojčlennej vety a ktorý sa realizuje najčastejšie tvarom nominatívu substantíva.

Touto časťou výkladu som chcel ukázať, ako možno chápať bilaterálnu

povahu niektorých základných jednotiek patriacich do gramatickej a sémantickej výstavby vety. Ako vidieť najmä z môjho vymedzenia syntagmy, nevychádzam z predpokladu, že formu syntagmy môže tvoriť syntaktický vzťah. Forma, formálna stránka jazykovej jednotky súvisí nevyhnutne s realizáciou tejto jednotky (nie nadarmo sa v súvise s chápaním formálnej stránky jazykových jednotiek používa v syntaktickej literatúre práve slovo realizácia). Je charakteristické, že takémuto vyjadreniu sa nevyhol ani F. Kočiš: „Závislostný vzťah medzi nadradeným a podradeným členom v podraďovacej syntagme sa realizuje príslušnými morfologickými prostriedkami. V gramatikách sa uvádzajú tri spôsoby realizácie závislostného vzťahu: zhoda (kongruencia), väzba (rekcia) a primkýnanie (apozícia)." (s. 21) Tu sa nevyhnutne vynára otázka, či sa realizuje forma, alebo obsah. A ak sa — ako to z Kočišovho výkladu vyplýva — má realizovať forma, je táto realizácia akási nadstavba formy? Ako vlastne treba realizáciu formy chápať? Nemožno pokladať za dôsledný taký výklad, pri ktorom sa vyzdvihuje gramatickosť, resp. formálnosť syntaxe, no bilaterálnosť syntagmy ako jednej zo základných jednotiek syntaxe sa vymedzuje výlučne na základe obsahových faktorov.

Na tomto mieste sa žiada upozorniť aj na to, že chápanie zhody, väzby a primkýnania (spomínam tu iba tieto tri pojmy, ktoré výslovne uvádza F. Kočiš) ako morfologických prostriedkov na realizáciu syntaktického vzťahu nepokladám za primerané.[3] Patrí azda zodpovedajúca realizácia syntaktického vzťahu vo forme zhody (t. j. tak, že závislý člen syntagmy preberá od nezávislého isté gramatické kategórie, a to ako dôsledok spojenia týchto členov v syntagme) alebo primkýnania (t. j. tak, že závislý člen syntagmy zaujme v relácii k nezávislému členu také miesto v syntagme, z ktorého je jasná jeho závislosť) do morfológie? Keď ide o realizáciu syntaktického vzťahu, je to predsa výsostná oblasť syntaxe! F. Kočiš vyčíta mojej dichotómii syntagmy (Kačala, 1976, s. 75), že je v nej ako obsah a forma spojená syntaktická závislosť s morfologickou realizáciou závislostného vzťahu. Ukázal som, že zhoda nie je vec morfológie, preto výčitka neobstojí. Vo svojej dichotómii však F. Kočiš spojil ako obsah a formu jednej jednotky prvok syntaxe a lexiky, pričom to, že pri sémantickej určenosti ide o lexikálnosémantický jav, si sám uvedomuje; tak to aspoň vyplýva z jeho formulácie na s. 19: „... druhá stránka syntagmy — jej sémantická alebo obsahová stránka, ktorú by sme mohli pomenovať aj sémantickou determináciou, sémantickou určenosťou, lebo vyjadruje to, že

[3] Pripomínam tu aj záporný postoj K. Buzássyovej (1977, s. 137) k postulovaniu kategórie (morfologickej) zhody; autorka odôvodňuje tento postoj tým, že „zhoda nesplňa podmienku bilaterálnosti, nemá obsahový plán a je syntaktickým postupom, ktorý je zložkou výrazového plánu istých gramatických kategórií".

podradený člen syntagmy sémanticky (niekedy sa hovorí aj lexikálne a významovo) bližšie určuje nadradený člen." V súvislosti s uvedenými gramatickými spôsobmi realizácie syntaktického vzťahu hodno pripomenúť, že zhoda ako gramatický spôsob realizácie syntaktického vzťahu sa uplatňuje aj v priraďovacej syntagme.

Priraďovacia syntagma je náprotivok, opak podraďovacej syntagmy (ak sa za východisko vezme termín závislostná syntagma, možno v prípade priraďovacej syntagmy hovoriť o nezávislostnej syntagme, čím sa vyjadruje, že tu ide vlastne o popretie závislosti). Obsahovou stránkou tejto syntagmy je vzťah gramatickej rovnocennosti jednotiek spojených v takejto syntagme, formálnou stránkou sú zasa gramatické spôsoby realizácie tohto vzťahu, t. j. napr. príslušné spojky, isté predložky, zhoda, jednoduché priradenie atď. Zásadne treba rozlišovať priraďovaciu syntagmu ako súčasť jednoduchej syntaktickej konštrukcie a priraďovaciu syntagmu ako súčasť zložitejších syntaktických konštrukcií (syntagmatických aj súvetných). V prvom prípade jednotky spojené vzťahom nezávislosti (priraďovania) nemajú dosah na gramatickú výstavbu vety a iba kvantitatívne rozmnožujú jednotky, ktoré sú v konštrukcii už obsiahnuté. V druhom prípade sa utvárajú zložitejšie konštrukcie tým, že konštrukcia je vybudovaná zároveň na vzťahu závislosti aj na vzťahu nezávislosti (tak vznikajú napr. konštrukcie s doplnkom alebo rozličné typy zložených súvetí). V tomto prípade sú jednotky spojené vzťahom nezávislosti dôležité pre gramatickú výstavbu vety, lebo značia nielen kvantitatívne rozmnožovanie už jestvujúcich jednotiek, ale prinášajú aj novú kvalitu.

Zdôraznením vlastnej syntaktickej stránky syntagmy a potreby vymedzovať jej bilaterálnu povahu pomocou prvkov syntaktickej roviny jazykového systému som prirodzene nechcel poprieť jestvovanie sémantického prvku v syntagme. Ten je však daný lexikálnym obsadením bodov spojených do syntagmy. Sémantika pomenovaní vstupujúcich do syntaktického vzťahu nám pomáha napr. vtedy, keď na vlastnej syntaktickej, resp. gramatickej rovine ide o gramatickú homonymiu: sémantika pomenovaní umožňuje rozlíšiť v podraďovacej syntagme s nezhodným prívlastkom subjektový genitív *(produkcia závodov)* od objektového genitívu *(produkcia topánok)*. Na základe sémantiky môžeme aj bližšie členiť typy nezhodného prívlastku; tak môžeme rozoznávať napr. nezhodný prívlastok s významom deja *(túžba žiť, rozvíjanie výroby, tempo rastu)*, prívlastok s významom miesta *(miestnosť vpravo, koncerty na nádvorí)*, času *(návrat zvečera, práca v noci)*, kvantity *(list veľkého formátu, tovar v hodnote 1000 korún)*, príčiny *(bolesť od únavy, prenesenie pre vecnú spojitosť)* a ďalšie typy. Pritom výskum vzájomného vzťahu syntaktického a sémantického (ktorý môže prirodzene mať rozličné stupne abstrakcie) prvku v syntagme i vo vete

pokladám za veľmi dôležitý, lebo sú syntagmy, príp. aj vety, ktoré sú podmienené sémanticky, sémantikou pomenovaní spojených syntaktickým vzťahom. V príspevku mi teda nešlo o to, aby som jestvovanie sémantickej zložky v syntagme zastieral alebo obchádzal; chcel som ukázať, kde vidím miesto lexikálnej sémantiky v syntagme. Moja argumentácia nesmerovala proti existencii sémantického prvku v syntagme, lež proti tomu, že sa (pri podraďovacej syntagme) sémantická určenosť spája so syntaktickou závislosťou ako obsah a forma syntagmy ako jednotky syntaktického systému jazyka.

Literatúra

BAUER, J. — GREPL, M.: Skladba spisovné češtiny. 2. vyd. Praha, Státní pedagogické nakladatelství 1973, s. 48—52.
BUZÁSSYOVÁ, K.: Pojem gramatickej kategórie v koncepcii slovensko-maďarskej kontrastívnej gramatiky. Jazykovedný časopis, *28*, 1977, s. 134—148.
DANEŠ, F.: O pojmu „jazykový prostředek". Slovo a slovesnost, *28*, 1967, s. 341—349.
DANEŠ, F. a kol.: Teoretické základy synchronní mluvnice spisovné češtiny. Slovo a slovesnost, *36*, 1975, s. 18—46.
DOKULIL, M. — DANEŠ, F.: K tzv. významové a mluvnické stavbě věty. In: O vědeckém poznání soudobých jazyků. Praha, Nakladatelství ČSAV 1958, s. 231—246.
HAUSENBLAS, K.: K teorii větných členů. In: Jazykovedné štúdie. 4. Red. J. Ružička. Bratislava, Vydavateľstvo SAV 1959, s. 77—80.
KAČALA, J.: Doplnok a intenčná štruktúra. Jazykovedný časopis, *18*, 1967, s. 129—137.
KAČALA, J.: Intencia slovesného deja a stavba vety. Jazykovedný časopis, *19*, 1958, s. 57—64.
KAČALA, J.: Výskum slovenskej syntaxe v ostatnom desaťročí. In: Kapitoly o slovenčine. Red. J. Kačala. Bratislava, Slovenské pedagogické nakladateľstvo 1976, s. 68—78.
KOČIŠ, F.: Syntaktický a sémantický prvok v syntagme. Slovenská reč, *43*, 1978, s. 14—22.
KOPEČNÝ, F.: Základy české skladby. 1. vyd. Praha, Státní pedagogické nakladatelství 1958, s. 26—60.
PAULINY, E.: Systém slovenského spisovného jazyka. II. (rozmnožené ako rukopis) Bratislava 1946/47, s. 103—119.
PAULINY, E.: Systém v jazyku. In: O vědeckém poznaní soudobých jazyků. Praha, Nakladatelství ČSAV 1958, s. 18—28.
RUŽIČKA, J.: Niekoľko slov o skladbe. Slovenská reč, *24*, 1959, s. 39—45.
ŠMILAUER, V.: Novočeská skladba. 2. vyd. Praha, Státní pedagogické nakladatelství 1966, s. 51—87.

Pavol Stano

PERNÍK — MEDOVNÍK, PERNIKÁR — MEDOVNIKÁR

Záujem o minulosť remesla zaoberajúceho sa výrobou sladkého pečiva z múky, medu a korenín podnietil otázku, ktorý z dvojíc výrazov *perník — medovník* (resp. *pernikár — medovnikár, pernikársky — medovnikársky*)

je jazykovo oprávnený, náležitý a v akých významoch ho možno používať.

Slovenská lexikografická literatúra zaregistrovala obidva výrazy. A. Bernolák[1] pokladá slová *perňík* a *madowňík* (a ich všetky odvodeniny) za synonymá. P. Tvrdý[2] vo svojom frazeologickom slovníku medzi výrazy *perník* a *medovník* kladie znamienko rovnosti. V Kálalovom slovníku sa pri slovenskom výraze *medovník* uvádza český ekvivalent *perník*.[3] V Slovníku slovenského jazyka[4] *perník* a *medovník* majú trochu odlišné definície, a hoci sa to výslovne neuvádza, pokladajú sa za synonymá. Za výrazom *medovnikár* je poznámka „zastarané", hoci výraz *medovnikár* pokladáme za mladší ako *pernikár*.

Okrem lexikografickej literatúry aj jednotliví jazykovedci venovali pozornosť slovám *perník — medovník, pernikár — medovnikár*. J. Stanislav[5] v osobitnej glose tvrdí, že *perník, perníkář* sú staré české slová svojím pôvodom súvisiace so slovom *pepř* a jednoznačne sa stavia za výrazy *medovník, medovnikár*, v ktorých nachádza naše dávne vzťahy s južnými Slovanmi. M. Pisárčikova[6] dvojicu výrazov *perník — medovník* nezaraďuje medzi synonymá, slovo *medovník* pokladá za slovenský ekvivalent českého termínu *perník*.

Pri uvažovaní o tejto otázke pokladáme za potrebné objasniť niektoré okolnosti z technológie výroby tohto produktu, predovšetkým to, že z múky, medu a korenín sa vyrábali rozličné druhy výrobkov. Najpodstatnejší rozdiel medzi nimi určovalo to, či sa na ich výrobu použil čistý včelí med alebo rozriedený med, hroznový cukor, príp. sirupy. Pernikári kupovali celé včelie plásty, z ktorých spúšťali med a lisovali vosk. Na prvý raz z týchto plástov vytiekol čistý včelí med. V plástoch však ešte zostali zvyšky medu, ktoré sa vymyli vodou. Vytiekla tekutina s oveľa menším obsahom medu, ktorá sa nazývala medovec. Tento proces sa mohol opakovať ešte raz a vytiekla tekutina ešte s menším obsahom medu. Pernikári vo svojej výrobe výdatne zužitkovali aj medovec, je však samozrejmé, že

---

[1] BERNOLÁK, A.: Slowár Slowenskí, Česko-Latinsko-Ňemecko-Uherskí. Zv. 3. Budín, Typis et Sumptibus Typogr. Reg. Univers. Hungaricae 1826, s. 2077.

[2] TVRDÝ, P.: Slovenský frazeologický slovník. 2. vyd. Praha — Prešov 1933, s. 270, 411. Uvádzajú sa výrazy *perník, pernikár, medovník*, slovník neobsahuje slovo *medovnikár*.

[3] KÁLAL, K. — SALVA, K.: Slovník slovenskočeský a československý. Ružomberok 1893. — GAŠPARÍKOVÁ, Ž. — KAMIŠ, A.: Slovensko-český slovník. 1. vyd. Praha, Státní pedagogické nakladatelství 1967, s. 218.

[4] Slovník slovenského jazyka. Zv. 2. Red. Š. Peciar. 1. vyd. Bratislava, Vydavateľstvo SAV 1950, s. 122; Zv. 3, 1963, s. 59.

[5] STANISLAV, J.: Perník, perníková chalúpka? Pravda na nedeľu, 15. 11. 1968, s. 5.

[6] PISÁRČIKOVÁ, M.: Z problémov lexikálnych synoným v slovenčine. Kultúra slova, 7, 1973, s. 257—261.

medzi výrobkami z čisteho, plnohodnotného včelieho medu a výrobkami z medovca bol kvalitatívne veľmi podstatný rozdiel. V druhej polovici 19. stor. sa rozvinula priemyselná výroba cukru z repy. Cukor veľmi rýchlo prenikol aj do pernikárskej výroby. Z cukru, príp. z cukrového sirupu sa vyrobilo biele cukrové cesto (na rozdiel od tmavého medového cesta) a použilo sa na výrobu najmä toho tovaru, na ktorý sa dovtedy používal rozriedený med, čiže medovec. Zdobené srdcia, bábiky, koníky, husári, ako ich poznáme z trhov a jarmokov, vyrábali sa od konca minulého storočia z cukrového cesta, v ktorom nebolo ani štipky medu, a preto tieto výrobky ťažko bolo nazývať medovníkmi.

V Nemecku, v kolíske remeselnej pernikárskej výroby, sa presne rozlišovalo a rozlišuje medzi medovníkom a perníkom. Každý výrobok, v ktorého názve je slovo *med (Honig)*, musí byť vyrobený z čistého včelieho medu a jeho názov a skladba je chránená zákonom.[7] Tieto výrobky sa nazývajú *Honigkuchen* na rozdiel od *Lebkuchen* alebo *Pfefferkuchen* (perník vyrobený z medovca, umelého medu, cukru alebo sirupu). V pernikárskom remesle na Slovensku sa vyrábali rozličné druhy medovníkov a rôzne druhy perníkov, ktoré mali špecifické názvy, zväčša podľa pôvodu receptu alebo podľa charakteristickej prísady. V okruhu remesla sa medovník označoval výrazom jemný tovar a slovo *perník* malo nadradený význam.

Okrem remeselnej výroby jestvuje aj domáca výroba z múky, medu a korenín, ktorá je známa a rozšírená na celom Slovensku. V domácnostiach zhotovované pečivo sa prevažne nazýva *medovník*, čo pokladáme za správne, pretože sa na jeho prípravu používa čistý včelí med. V technológii a skladbe domácich a remeselných výrobkov tohto druhu je však dosť podstatný rozdiel.

Doterajšiu úvahu možno zhrnúť takto: výrazy *medovník* a *perník* nie sú synonymá, pretože každý z nich predstavuje rozdielny druh pečiva. Medovník je remeselný alebo domáci výrobok z čistého včelieho medu, z kvalitnej (zväčša pšeničnej) múky (50 % múky, 50 % medu) a prísad. Perník je remeselný výrobok z rozriedeného medu, umelého medu, cukru, príp. sirupu, žitnej múky a korenín, vyrábaný prevažne v tvarovanej podobe (srdce, koník, bábika, husár ap.). Medovník je jemný, mäkký výrobok s dôrazom na akosť, kým perník je tvrdší výrobok, menej akostný, pri ktorom je dôraz na jeho ozdobnej zložke (zvykoslovie). V remesle prevyšovala výroba perníkov, ktoré mali veľký odbyt najmä na vidieku.

---

[7] KIETZ, E. R.: Die Honig- und Lebkuchenfabrikation. 3. Aufl. Nordhausen b. r., s. 9.

[8] MACHEK, J.: Etymologický slovník jazyka českého. 1. vyd. Praha, Academia 1938, s. 444.

Inou otázkou je etymológia slova *perník*. V slovenčine a češtine má toto slovo rovnaké znenie. Podľa J. Machka[8] sa uskutočnil tento etymologický vývoj: *pepř — peprný — perný — perník;* „slovenské *perník* a *pernikár* jsou asi z češtiny". *Slovo pepř* (tiež podľa Machka) je asi z lat. *piper*, z lat. *piper* pochádza aj nem. *Pfeffer (Pfefferkuchen).*

Všimnime si slovo *perník* v iných slovanských jazykoch: poľsky — *piernik*, rusky — *prianik*, bielorusky — *poprianik*, ukrajinsky — *prianyk*, srbochorvátsky — *paprenjak*, hornolužicky — *poprjac*, dolnolužicky — *paprjeńc;* to svedčí o spoločnom koreni (podľa všetkého z lat. *piper*). Týmito výrazmi sa označujú výrobky vyučených remeselníkov pernikárov, ktoré spolu s pernikárskym remeslom prenikli do jednotlivých krajín. Je zaujímavé, že zo slovanských jazykov jedine v bulharčine sa nevyskytuje ekvivalent slova *perník*. Možno si to vysvetliť tým, že v Bulharsku pernikárske remeslo nejestvovalo (sladké pečivá dostávali sa tam z Turecka). V slovanských jazykoch sa vyskytujú aj ľudové názvy tohto druhu pečiva, ktoré sa bežne vyrába aj v domácnostiach. Sú to: česky *medovník* (len nárečový výraz), poľsky *miodownik*, ukrajinsky *medianyk*, rusky *medovnik*, srbochorvátsky *medenjak*, bulharsky *meden sladkiš;* všetky výrazy pochádzajú z koreňa *med.*

Najstaršie doklady na slovenské znenie nachádzame v písomnom materiáli vzťahujúcom sa na činnosť pernikárskych cechov (najstarší v Bratislave z r. 1619, na strednom Slovensku z r. 1685), ako aj v súpisoch remeselníkov v jednotlivých mestách Slovenska v uvedenom období. Hoci ide zväčša o archívny materiál v latinskom a neskoršie v nemeckom jazyku, nachádzajú sa medzi ním aj slovenské doklady, najmä listy slovenských majstrov cechovej vrchnosti.[9] V nich sa vyskytujú výrazy *pernikár, pernikársky cech, perník*, nezistili sme slová *medovník, medovnikár*. Zaujímavý je údaj, že v Nemeckej Ľupči r. 1625 žil občan Martinus Pernikar[10] a r. 1732 bol žiakom ružomberského gymnázia Andreas Pernikar.[11] Majstri na firemných tabuliach označovali svoje remeslo prevažne slovami: pernikár a voskár, neskoršie pernikár a sviečkár. Jestvuje ľudová balada s incipitom Štiavnický pernikár peknú dcéru mal[12] a rozprávka Perníková chalúpka.[13]

---

[9] Najmä v zachovanom písomnom materiáli pernikárskeho cechu pre stredoslovenskú oblasť v Banskej Bystrici. ŠOA Ban. Bystrica, fond Pernikársky cech.

[10] MARSINA, R. — KUŠÍK, M.: Urbáre feudálnych panstiev na Slovensku. Zv. 2. Bratislava, Vydavateľstvo SAV 1959, s. 129.

[11] Liber juventutis Rosenbergensis Scholarum Piarum. Rkp. ŠOA Lipt. Mikuláš, fond Gymnázium Ružomberok.

[12] Vyskytuje sa v širšej stredoslovenskej oblasti. V Prievidzi s incipitom Prievidzský pernikár...

[13] Slovník slovenského jazyka. Zv. 1. Red. Š. Peciar. 1. vyd. Bratislava, Vydavateľstvo SAV 1959, s. 552.

R. Zaymus r. 1897 uverejnil článok *Samorostlý perník.*[14] Doklady na výraz *medovník* sa vyskytujú najmä v ľudových piesňach.

Ak by sme sa pokúsili o zhrnutie poznatkov, môžeme sa vyjadriť v tom zmysle, že medzi príslušníkmi pernikárskeho remesla na Slovensku zaužívané boli výrazy *perník, pernikár.* V ľudovom prostredí (máme na mysli spotrebiteľov) na západnom Slovensku sa používali výrazy *perník, pernikár,* na strednom Slovensku *perník, pernikár,* ako aj *medovník, medovnikár* (v Stránskom pri Rajci sme zistili výraz *madovčík* na označenie pernikára) a na východnom Slovensku prevažovali názvy *medovník, medovnikár.*

J. Machek tvrdí — ako sme už uviedli — že slovo *perník* vzniklo asi zo slova *pepř* vývojom cez adjektíva *peprný, perný.* Pripúšťa, že slovo *pepř* sa dostalo do češtiny z lat. *piper* (korenie). Cahrakteristickou zložkou perníkov boli totiž rozličné druhy korenín, ktoré sa do Európy dostávali z juhovýchodných krajín. V stredovekej latinčine na označenie remeselníka zaoberajúceho sa týmto druhom činnosti sa najčastejšie používal výraz *dulciarius,* ktorý sa vyskytuje aj v pramennom materiáli zo Slovenska. Okrem tohto názvu vyskytovali sa aj iné pomenovania týchto remeselníkov, ako *artopiperista, libertarius, pernicator.*[15] Osobitne si všímame výraz *pernicator* a predpokladáme, že aj toto latinské slovo mohlo sa stať základom pre pomenovanie *pernikár.* Treba si totiž uvedomiť, že poznatky o výrobe pečiva z múky, medu a korenín prenikli do strednej Európy zo stredného Talianska a už v starom Ríme, teda o tisícročia prv, bola známa táto výroba z kamenných a hlinených foriem.[16] Preto nie je prekvapujúce, že vplyvy z talianskej rečovej oblasti zisťujeme v lexike a technológii pernikárskeho remesla v stredoeurópskych priestoroch (napr. aj *marcipán — Marci panis*).

Výroba pečiva z múky, medu a korenín sa zachovala aj dnes v komunálnych výrobniach a národných podnikoch (Sereď, Holíč ai.), kde sa preniesla z remeselných dielní. Do predajní sa dostávajú výrobky podľa ich materiálnej skladby označené ako *medovníky* a *perníky.* Tým sa aj v súčasnej výrobe zachovalo rozlíšenie na dve hlavné skupiny výrobkov z múky, medu a korenín, ktoré v pernikárskom remesle jestvovalo už dávno v minulosti.

---

[14] Národné noviny, *28,* 1897, č. 29—30.

[15] HOUDEK, I.: Cechovníctvo na Slovensku. Turč. Sv. Martin 1943, s. 21. — WINTER, Z.: Dějiny řemesel a obchodu v Čechách v XIV. a XV. století. Praha 1906, s. 127.

[16] WÄHREN, M.: Gebäckmodel im Altertum. In: Gebäckmodel. (Katalóg výstavy.) Bern 1966, s. 3—6.

Filip Sabol

O POTREBE SLOV **JEDNINA** A **DVOJINA**

Zdôvodnené stanovisko k pomenovaniam menovateľov v zlomkových výrazoch vyjadril naposledy Š. Peciar (1976). Toleroval nenahraditeľné pomenovania *stojednina, stodvojina, tisícjednina, tisícdvojina* a súčasne ako nespisovné hodnotil izolované pomenovania *dvadsaťjednina, tridsaťdvojina* i nepoužívané slová *jednina, dvojina.* S ohľadom na doterajšie používanie uvedených slov v slovenčine možno pokladať jeho stanovisko za správne. Lenže čoraz naliehavejšia potreba presných matematických výrazov nás núti hľadať prijateľnejšie a vari aj odvážnejšie riešenie problému. Treba si totiž uvedomiť, že dodnes nemáme také pomenovania pre menovatele zlomkov $\frac{x}{1}$ a $\frac{x}{2}$ ktoré by jednoznačne vyjadrovali matematicky presné časti jednotky.

Číslovky *pol* a *štvrť* vyjadrujú len jednoducho chápanú časť celku, napr. *pol jablka, pol kilometra, pol života, štvrť parcely, štvrť hodiny, štvrť milióna.* Význam týchto výrazov sa spravidla posúva od (presného) označovania počtu k (nematematickému) označovaniu množstva, resp. časového rozsahu, a tak ani nemožno ich slovné vyjadrenie nahradiť číselným, porov.: *pol miliardy, štvrť roka, pol treťa mesiaca* a pod. V odbornom štýle sa namiesto týchto kvantitatívnych výrazov používajú významovo zhodné, lexikálne však odchodné výrazy, ktoré možno písať aj číselne: *500 miliónov, 3 mesiace,* $2\frac{1}{2}$ *mesiaca.* V hovorovej reči sa číslovky *pol* a *štvrť* bežne používajú i v miešaných a desatinných číslach, napr.: *stojeden a pol percenta, štvrť kila salámy* (namiesto *stojeden celých päť desatín percenta*). Tendencia vyjadrovať sa odborne prejavila sa však i tu, a to tým, že sa už prestalo používať spojenie *pol koruny* a že už aj v reči predavačov prevládajú eliptické konštrukcie typu *kilo dvadsať* (v písanej podobe *1,20 kg*), *tridsaťjeden päťdesiat (31,50 Kčs)* a pod.

V hovorovom štýle sa na vyjadrovanie jednoduchých zlomkov používajú i podstatné mená *polka, štvrtka* a *osminka: polka husi, štvrtka chleba, osminka masla.*

Vo všetkých vrstvách jazyka majú vysokú frekvenciu substantíva *polovica* a *polovička.* Označujú jednu z dvoch približne rovnakých častí celku *(polovica majetku, polovica platu, polovička dyne)* alebo stredovú časť dačoho *(do polovice cesty, v polovičke týždňa).* Spojenia *väčšia polovica, dobrá polovica, menšia polovička, slabšia polovička* svedčia o tom, že použité substantíva neoznačujú matematicky rovnaké časti. Ale i napriek

tomu sa slovo *polovica* používa v matematike ako pomenovanie menovateľa zlomkom $\frac{x}{2}$ (napr. *jedna polovica, sedem polovíc).* V porovnaní so zmeravenou číslovkou *pol,* ktorá je schopná označovať iba zlomok $\frac{1}{2}$ (v čitateli s číslom *jeden*), pomenovanie *polovica* možno použiť aj v plurálových tvaroch *(tri polovice, desať polovíc).* Jeho nedostatkom je však to, že slovotvorne vybočuje z radu pomenovaní menovateľov, ktoré sa utvorili príponami *-ina* alebo *-tina* z príslušných číslovieok: *tretina, šestina, dvadsaťpätina, tisícina, miliardtina.* Uvedomovali si to aj učitelia matematiky a jazykovedci, a preto sa daktorí z nich usilovali zaviesť pomenovania so systémovým zakončením na *-ina.* Takto sa medzi matematické výrazy dostalo slovo *polovina.*

Pravidlá slovenského pravopisu z roku 1940 na s. 321 zaznamenávajú slovo *polovina* iba vo význame „zbožie, v ktorom je polovica raži a polovica jačmeňa či ovsa". No súčasné jazykové príručky uvádzajú substantívum *polovica* i s významom $\frac{1}{2}$ v matematike. Proti pomenovaniu menovateľa *polovina* boli a sú opodstatnené námietky, lebo nevyžaduje požadovanú matematickú časť jednotky. Menovatele zlomkov sa totiž tvoria pridaním prípony *-ina/-tina* k príslušnému číslu (napr. $\frac{1}{6}$ = jedna šestina), avšak označenie *polovina,* ak ho posudzujeme ako derivát tohto slovotvorného postupu, vyjadruje menovateľa zlomku $\frac{1}{0,5}$ a nie $\frac{1}{2}$. Nuž pomenovanie menovateľa zlomkov $\frac{1}{2}$ treba utvoriť zo slovotvorného základu *dva* a nie *pol.*

P. Ondrus v príspevku Čítanie spájacích symbolov v počtových úkonoch a číslovky (1968) s ohľadom na spomenutý stav navrhol, aby sa zlomok $\frac{1}{2}$ v odbornom matematickom kontexte čítal takto: *jedna lomené dvoma.* Podľa tohto návrhu možno čítať aj iné zlomky, napr. $\frac{1}{142}$ = *jeden lomené sto štyridsiatimi dvoma,* $\frac{12}{45}$ = *dvanásť lomené štyridsiatimi piatimi* atď. Návrh správne riešil opis zaznačovania zlomku, ale neriešil otázku vhodného názvu pre menovateľa zlomkov. Kladne treba hodnotiť len to, že nepriamo vyzdvihol potrebu matematicky presného označovania zlomkových čísiel.

Dodnes teda nemáme vhodné pomenovanie menovateľa zlomkov $\frac{x}{2}$. V porovnaní s nemčinou máme adekvátne ekvivalenty slov *halb (pol)* a *die Hälfte (polovica),* ale stále nám chýba ekvivalent názvu *das Zweitel* (po-

vedzme *dvojina*). Potrebujeme ho a mali by sme ho utvoriť, a to systémovo z číslovky *dva* s použitím prípony *-ina/-tina*, ktorá v derivátoch vyjadruje príslušnú časť, porov. *väčšina, menšina, tretina, osmina, stotina, dvestopäťdesiatina, miliónting atď.* A tu sa ukazuje odvodenina *dvojina* ako vhodná na presné vyjadrovanie zlomkových čísiel. Podoba *dvojina* sa už dostala i do Slovníka slovenského jazyka IV (s. 576), a to v zloženom slove *tridsaťdvojina* a jeho deriváte *tridsaťdvojinový*. Môže teda nahradiť nevyhovujúce pomenovania menovateľov *polovica* a *polovina*.

Analogicky by sa mal utvoriť i názov menovateľa zlomku $\frac{x}{1}$. Tu sa nám ponúka derivát *jednina*, ktorý pripúšťa i Š. Peciar (1976) ako súčasť tolerovaných výrazov *stojednina* a *tisícjednina*.

V matematike a vôbec v odborných prejavoch by sa mal dôsledne rešpektovať princíp zhody medzi číslicovým a slovným zaznačovaním alebo vyjadrovaním čísiel. Nemalo by sa teda pripúšťať slovné predsúvanie jednotiek pred desiatky. V tejto veci treba jednoznačne podporiť stanovisko M. Ivanovej-Šalingovej (1970) a odmietnuť podoby *jedenadvadsať, dvaadvadsiaty, jedenatridsiatka, dvaatridsatina*. Takéto inverzné vyjadrovanie čísiel alebo iných údajov nie je charakteristické pre slovenčinu a v štatistike, plánovaní, účtovníctve i matematike spôsobuje iba nejasnosti. Stáva sa, že percipient napr. pri počutí slov *štyristojedenadvadsiatimi* alebo *štyristojedenadvadsatina* zaznačí číslo 401 a potom ho musí opraviť na 421. Takéto číselné údaje by musel odmietať i každý počítač, alebo by ich musel registrovať ako počtový úkon: 401 + 20. Náročná je i požiadavka, aby žiak pri práci so zlomkami používal podoby slov *jedenadvadsatina, dvaadvadsatina* namiesto systémových podôb *dvadsaťjednina, dvadsaťdvojina* (podobne ako *dvadsaťtretina* a i.). Exkluzívnosť je tu len prechodným atribútom navrhovaných podôb a je dôsledkom ich doterajšieho zaznávania.

V odbornom štýle by sa mohli účelne využívať i tvary podľa jednoslovného skloňovania základných a radových číslovíek typu *dvadsaťjeden* a *dvadsaťprvý*. Ide tu najmä o využitie inštrumentálových tvarov *(násobiť, deliť) dvadsaťjednými, dvadsaťpiatimi*, datívnych tvarov *dvadsaťjedným, dvadsaťdvom* a pri radových číslovkách tvarov genitívu a akuzatívu *dvadsaťprvého, dvadsaťšiesteho*. Sú to nespisovné tvary, no majú oporu vo viacerých nárečiach (napr. *dvacecperšeho* vo vsl. nárečiach) a pokladáme ich za praktickejšie ako inverzné tvary typu *jedenadvadsiatimi* alebo ako dvojslovné tvary *dvadsiatimi piatimi, dvadsiatim dvom, dvadsiateho prvého*, ktoré najmä pri rýchlom zaznačovaní môžu spôsobovať nepresnosť textu.

Ostáva už len vymedziť okruh používania navrhovaných slov a tvarov. Treba zdôrazniť, že nám nejde o nedomyslené vytláčanie frekventovaných slov alebo zaužívaných vyjadrovacích spôsobov zo spisovnej slovenčiny.

Číslovka *pol* je vhodná na jednoduché, nematematické vyjadrovanie približnej časti celku: *pol života, pol demižóna.* Osvedčila sa i v konštrukciách *pol druhého (pol druha) roka, o pol ôsmej (hodine)* a výsadné postavenie nadobudla v spojeniach s jednotkami miery: *pol kila bôčika, pol litra muštu.* V hovorovom štýle číslovka *pol* nahrádza desatinné číslo *päť desatín* i zlomok *jedna dvojina: tri a pol metra* (= 3,5 m), *dvanásť a pol kubíka* (= $12\ \frac{1}{2}$ m^3).

Substantívum *polovica* konkuruje číslovke *pol* v označovaní približnej časti celku: *polovica života, polovica (polovička) majetku.* Nenahraditeľné je pri označovaní množstva v konštrukciách s hromadnými skupinovými substantívami: *polovica žiactva, obyvateľstva, šatstva, jarín, čerešní, štrku* a pri označovaní stredovej časti určovaného časového alebo miestneho rozsahu: *v polovici mesiaca, do polovice trate.*

Substantívu *dvojina* má patriť nezastupiteľné miesto komponentu v zlomkových výrazoch $\frac{x}{2}$, $\frac{x}{22}$, $\frac{x}{102}$ atď. (čítaj: *dvojina, dvadsaťdvojina, stodvojina*). Rovnaké výsadné postavenie by malo nadobudnúť i substantívum *jednina* v zlomkových výrazoch $\frac{1}{x}$, $\frac{x}{41}$, $\frac{x}{501}$ atď. (čítaj: *jednina, štyridsaťjednina, päťstojednina*).

Inverzné podoby číslovieok *jedenadvadsať, dvaatridsiaty* a deriváty *jedenadvadsiatka, dvaatridsatina* by sa nemali používať v matematike a jej aplikácii.

Jednoslovné tvary *dvadsaťtroch, tridsaťôsmim, sedemdesiatštyrmi, tridsaťprvého* by sa mali pokladať za rovnocenné dvojslovným variantom *dvadsiatich troch, tridsiatim ôsmim, sedemdesiatimi štyrmi, tridsiateho prvého.* V matematike by sa však mali uprednostňovať univerbizované podoby.

O navrhovaných pomenovaniach *jednina, dvojina* a jednoslovných tvaroch číslovieok možno diskutovať a nebolo by to na škodu, lež ich potreba v jazyku je nediskutabilná.

Literatúra

PECIAR, Š.: O používaní zlomkových výrazov. Slovenská reč, *41*, 1976, s. 201—212.
ONDRUS, P.: Čítanie spájacích symbolov v počtových úkonoch a číslovky. Slovenská reč, *33*, 1968, s. 97—104.
IVANOVÁ-ŠALINGOVÁ, M.: Násobiť (deliť) *stom* alebo *tisícom*. Slovenská reč, *19*, 1954, s. 49—53.
Morfológia slovenského jazyka. Red. J. Ružička. 1. vyd. Bratislava, Vydavateľstvo SAV 1956, s. 331—333.
ORAVEC, J. — LACA, V.: Príručka slovenského pravopisu pre školy. 4. vyd. Bratislava, Slovenské pedagogické nakladateľstvo 1976, s. 405.
Pravidlá slovenského pravopisu s pravopisným slovníkom. 1. vyd. Turčiansky Svätý Martin, Matica slovenská 1940, s. 321.

5. seminár o heuristickom výskume vlastných mien

Slovenská onomastická komisia, Katedra slovenského jazyka a literatúry na Pedagogickej fakulte P. J. Šafárika v Prešove a Slovenská jazykovedná spoločnosť pri SAV usporiadali v dňoch 12.—13. júna 1978 5. seminár o heuristickom výskume vlastných mien spojený s priamym terénnym výskumom vo vybratých obciach okresov Svidník a Vranov nad Topľou, nachádzajúcich sa na najbližšom okolí vodnej nádrže Veľká Domaša.

Seminár sa uskutočnil v rámci už tradičných „onomastických dní", ktoré od r. 1974 vždy v júni organizuje prešovská pobočka Slovenskej jazykovednej spoločnosti (v predchádzajúcich rokoch to boli cykly prednášok s onomastickou tematikou).

Na úvod sa účastníci seminára oboznámili so základnou problematikou výskumu súčasnej slovenskej hydronymie, ktorý je výskumnou úlohou Slovenskej jazykovednej spoločnosti, a výskumu slovenskej apelatívnej geografickej terminológie, súpis ktorej organizačne zabezpečuje vznikajúce onomastické pracovisko na Katedre slovenského jazyka a literatúry PdF UPJŠ. Na terénnom výskume podľa pripravených dotazníkov sa zúčastnilo všetkých 20 účastníkov seminára (z toho 14 študentov). Vyplnilo sa 16 dotazníkov na výskum súčasnej slovenskej hydronymie a 18 dotazníkov zisťujúcich nárečovú apelatívnu geografickú terminológiu. V závere seminára sa zhodnotil priebeh terénneho výskumu. Pri vypĺňaní dotazníka apelatívnej geografickej terminológie sa napr. ukázalo, že bude vhodnejšie najprv získať odpovede na otázky o výskyte konkrétnych slov v miestnom nárečí (*grúň/hrun, beskyd, kýčera* a pod.), resp. ich výskyt v chotárnych názvoch v katastri obce a až potom zisťovať slová označujúce jednotlivé pojmy (menšia vyvýšenina, zalesnený kopec a pod.). Získané poznatky zainteresovaní učitelia z pedagogických fakúlt budú môcť využiť pri organizovaní terénnych expedícií a pri vedení poslucháčov diplomatov.

Je potešiteľné, že najmä poslucháči pedagogických fakúlt sa pod vedením svojich učiteľov v značnej miere zúčastňujú na súpise vlastných mien, ktorý od svojho vzniku organizuje Slovenská onomastická komisia. Na Katedre slovenského jazyka a literatúry PdF UPJŠ v Prešove, kde už viac rokov vedie dr. M. Blicha onomastický študentský vedecký krúžok a kde vzniká v rámci ŠVOČ (študentská vedecko-odborná činnosť) nejedna úspešná študentská práca, vypracovali a obhájili poslucháči v rokoch 1968—1978 123 diplomových prác a záverečných prác postgraduálneho štúdia s onomastickou tematikou. Z toho chotárne názvy sa spracúvajú v 70 prácach, a je to zozbieraných takmer 38 000 názvov z 560 obcí. Poslucháči Pedagogickej fakulty v Banskej Bystrici pod vedením prof. J. Matejčíka vyplnili 720 dotazníkov na výskum chotárnych názvov. Po tomto seminári, ktorý organizačne pripravili M. Blicha a M. Majtán, bude sa v zbieraní onymického materiálu a apelatívnej geografickej terminológie na všetkých slovenských pedagogických fakultách intenzívne pokračovať.

M. Majtán

Fonetika a ortoepia v učebnici Slovenský jazyk pre druhý ročník ZŠ

1. Obsahová prestavba našej školy si okrem iného vyžiadala aj prípravu nových učebných osnov a tvorbu učebníc zo slovenského jazyka. Táto náročná a zodpovedná práca sa koná dlhší čas a venuje sa jej primeraná pozornosť. Napriek tomu sa do určeného času nepodarilo pripraviť ani učebné osnovy, ani všetky učebnice bez chýb. Treba zdôrazniť, že hlboký a rozsiahly zásah do vyučovania a úsilie o dosahovanie nových cieľov vo výchove a výučbe mladej generácie budovateľov vyspelej socialistickej spoločnosti ťažko uskutočniť naraz tak, aby sme sa k niektorým otázkam nemuseli vracať, a tak, aby nič nebolo treba opravovať a zdokonaľovať. Naopak — zložitosť problémov si priam vynucuje sústavnú analýzu vykonanej práce, jej teoretické skúmanie i praktické overovanie. Uvažovať treba najmä o učebných osnovách a učebniciach.

K jednému textu návrhu učebných osnov zo slovenského jazyka pre ZŠ som z hľadiska fonetiky a slovenskej ortoepie zaujal stanovisko v časopise Slovenský jazyk a literatúra v škole (*23*, 1976/1977, č. 8, s. 225—233). Teraz chcem upozorniť na niektoré otázky, ktoré sa z takéhoto špeciálneho hľadiska ukazujú pri štúdiu učebnice Slovenský jazyk pre II. ročník ZŠ.

2. Východiská a ciele vo vyučovaní slovenského jazyka, ako sa prejavujú v tejto učebnici, možno kvalifikovať ako správne. V tejto učebnici sa do popredia dostali otázky zvukovej stavby slovenčiny. Zvolil sa tu postup, ktorého teoretickú základňu vystihuje asi téza, že už na tomto stupni osvojovania materinského jazyka v škole možno budovať na známom a jestvujúcom, pričom sa imituje spôsob a postup spontánneho osvojovania materinského jazyka ako hovorenej reči v detstve (porov. Kráľ, Model rečového mechanizmu, 1974, s. 70—74, 71—81). V učebnici sa vychádza z ucelenej a relatívne samostatnej výpovednej jednotky v gramatickej teórii reprezentovanej vetou. Od nej sa postupuje cez slovo a slabiku k hláske a (na grafickej rovine) k písmenu.

V prvej kapitole učebnice je už aj základné rozdelenie hlások na samohlásky a spoluhlásky. Ďalej je tu poučenie o krátkych a dlhých samohláskach a o krátkych a dlhých slabikách. Žiak sa učí výslovnosť samohlásky *ä*, učí sa poznávať a vyslovovať dvojhlásky. Potom nasleduje látka z okruhu konsonantizmu — rozlišovanie tvrdých a mäkkých spoluhlások — s dvojakým cieľom: pomôcť pri vyučovaní pravopisu (písanie *i, í — y, ý*) a nacvičovať a upevňovať spisovnú výslovnosť v konsonanticko-vokalických skupinách *ďe, ťe, ňe, ľe, ďi, ťi, ňi, ľi, ďí, ťí* atď. oproti *de, te, ne, le, dé, té, né, lé, di, ti* atď. V ďalšej časti učebnice sa podávajú prvé poznatky o charakteristickej črte slovenčiny — o znelostnej asimilácii (zasa s dvojakým cieľom: učiť spisovnú výslovnosť i pravopis). Na konci tejto fonetickej a ortoepickej časti učebnice je ešte porovnanie spisovnej a nespisovnej (resp. nárečovej) výslovnosti. Potom nasleduje látka z gramatiky (poučenie o slovných druhoch) a slohová časť učebnice.

Nasledujúce poznámky sa budú dotýkať iba kapitol z fonetiky a ortoepie.

3. Po cvičeniach a poučkách o vete (s. 15—17) a o intonácii oznamovacej vety („Na konci vety, za ktorou je bodka, hlas klesá" s. 18), nasleduje kapitola *Oznamujeme, pýtame sa, rozkazujeme.* Tu v odseku o opytovacích vetách (s. 21—23) je prvá vážna chyba tejto učebnice. Žiak sa totiž najprv čítaním, potom aj citovanou poučkou o intonácii opytovacej vety učí intonovať zisťovacie otázky (na to sú v učebnici dva krátke texty), no potom sa od neho — v cvičení a), b) — bez akéhokoľvek výkladu alebo ďalšieho cvičenia žiada, aby sa správne spytoval

kamaráta, čím bude, čo najradšej je, kedy ráno vstáva, kedy sa vracia domov, a to podľa vzoru *Čím budeš?* (s. 23). Lenže to je, ako vieme, doplňovacia otázka. Túto chybu nemožno ospravedlniť argumentáciou, že v cvičení b) sa od žiaka žiada, aby otázky napísal: Otázky napíšte podľa vzoru: Čím budeš?, lebo už predtým v cvičení a) sa hovorí: „Viete sa správne pýtať? Spýtajte sa kamaráta: čím bude, ...“ O tom, že podľa tejto učebnice sa v slovenčine zisťovacie a doplňovacie otázky intonačne neodlišujú, svedčí aj jediné poučenie: „Pri čítaní opytovacej vety zvýšte hlas a urobte kratučkú prestávku. Čítajte správne otázky a odpovede“ (s. 22). Ak by teda žiak (ale rovnako aj učiteľ) postupoval podľa tejto učebnice, musel by doplňovacie otázky intonovať so „zvýšeným hlasom“. To je, pravdaže, hrubá chyba, lebo doplňovacie neemfatické otázky sa v slovenčine intonujú podobne ako oznamovacie vety: tak, že sa pri bodke „zníži hlas“, t. j. s konkluzívnou kadenciou (s uspokojujúcou končiacou melódiou — porov. Kráľ, Slovenská výslovnosť, 1977 — gramofónový kurz).

Nevhodná je aj inštrukcia, že pri čítaní opytovacej vety sa má uskutočniť „kratučká prestávka“. Prestávka sa obyčajne robí až p o p r e č í t a n í (povedaní) otázky.

Chybný je aj výklad o intonácii zvolania. Uvádza sa totiž, že „zvolanie vyslovujeme prudko zvýšeným hlasom“. Lenže prudké zvýšenie hlasu predpokladá kontext, aby sa vôbec mohlo odlíšiť miesto zvýšenia hlasu od miest bez zvýšenia hlasu, a okrem toho v intonácii zvolania je charakteristický najmä prudký pohyb melódie z vyššej polohy dole. Tak sa čítajú a vyslovujú aj zvolania uvedené v učebnici: Nech žije mier! Sláva hrdinom! Sláva! Práci česť! Ticho! atď.

V kapitole *Slovo — slabika — hláska — písmeno* (s. 39—66) je viacej chýb. Autori nedomysleli vzťah svojich inštrukcií k cvičným obrázkom a textom. Napr. po inštrukcii „Doplňte vynechané hlásky“ nasledujú skladačkové cvičenia, v ktorých má žiak do prázdnych okienok predtlače vyplniť chýbajúce — a chýbajúcim je v danom kontexte p í s m e n o nie hláska. Chyba by sa dala odstrániť takouto drobnou úpravou inštrukcie: „Čítajte a doplňte vynechané hlásky“ alebo „Čítajte tak, že doplníte vynechané hlásky“. Tak potom po štvorčekoch predlohy, v ktorých sú písmená *S O V*, v nasledujúcom prázdnom štvorčeku môže žiak predpokladať písmeno *A* — prečíta teda slovo „sova“ čiže doplní hlásku *a*. Do prázdneho štvorčeka môže žiak aj napísať písmeno *A*.

Podobne nejednoznačné sú aj ďalšie inštrukcie, napr.: „Odpíšte a doplňte správne hlásky“ (s. 46). Aj tu by stačila malá úprava textu: „Odpíšte, doplňte vynechané písmená a správne čítajte“, resp. „... správne čítajte všetky hlásky“.

Ak uvážime, že takéto chyby sú práve v kapitole, ktorej cieľom je naučiť žiaka rozlišovať hlásku a písmeno, musíme konštatovať, že sú to vážne chyby.

V poučke o rozdeľovaní hlások na samohlásky a spoluhlásky (s. 50) sa síce naznačuje osobitné postavenie znaku *y, ý*, no aj tu chýba jednoznačnosť. Medzi krátkymi a dlhými samohláskami (!) sa nemusel ani v zátvorke uvádzať ypsilon, lež namiesto toho sa mala pridať veta: „Písmenom *y, ý* sa označuje tá istá hláska ako písmenom *i, í*“. Podobná situácia sa opakuje aj na s. 54. Tu je už hrubá chyba, lebo sa od žiakov žiada: „Správne doplňte chýbajúcu samohlásku *i — í, y — ý*“ (s. 88). V slovenčine ypsilon nie je hláska, ale písmeno, resp. ypsilonom i jotou sa v slovenčine označuje (zaznamenáva) tá istá hláska.

Na nácvik samohlásky *ä* (s. 59 n.) si autori vybrali zlý príklad. V texte „Päť, šesť, sedem, osem, deväť, jeden z nás je medveď, päta, päsť, chceme jesť!“ rým vedie skôr k výslovnosti *e [medveť — ďeveť, jesť — pesť]*. Taká je aj poučka:

„*ä* je krátka samohláska. Vyslovujeme ju ako široké *e*". No *ä* je „široké *e*" iba z núdze. Samohláska *ä* nie je ani široké *e*, ani úzke *a*. Je to inakšia hláska. O tom podáva svedectvo Atlas slovenských hlások.

Podobne je to s dvojhláskami. Aj tu sa pri nácviku výslovnosti treba poučiť aj z fonetických opisov.

Zbytočné nepresnosti a chyby sú aj v kapitole o tvrdých a mäkkých spoluhláskach (s. 69—95). Nevhodné je napr. hovoriť, že *t, d, n, l* vyslovujeme tvrdo (s. 75). Tieto hlásky totiž vieme vysloviť iba ta[illegible]ko ich vyslovujeme: *t, d, n, l* sú tzv. tvrdé, *ť, ď, ň, ľ* zasa tzv. mäkké — *t, d, n, l* nevyslovujeme tvrdo, sú to jednoducho tvrdé spoluhlásky a ako tvrdé ich hodnotíme. Môžu sa *t, d, n, l* vysloviť inak ako „tvrdo"? Ak namiesto *t, d, n, l* vyslovujeme *ť, ď, ň, ľ*, vyslovíme práve tzv. mäkké *ť, ď, ň, ľ*. Vtedy *t, d, n, l* nevyslovujeme nijako — lebo namiesto nich vyslovujeme *ť, ď, ň, ľ*.

Vážnejšia chyba sa dostala do poučky na s. 89. Poučka znie takto: „Krátke slabiky *de, te, ne, le* vyslovujeme mäkko, ale *d, t, n, l* pišeme v nich bez mäkčeňa". Ak vychádzame z ortografie (a iba vtedy), môžeme povedať, že slabiky *te, de, ne, le* vyslovujeme i mäkko i tvrdo. O tom je dôkaz aj v texte, ktorý v učebnici predchádza pred touto poučkou a z ktorého sa táto poučka odvodzuje. V texte „Deviaty máj" (s. 88) totiž hneď prvá veta znie takto: „Deviateho mája bude veľký sviatok". Pritom slová *deviateho* a *bude* sú vysádzané hrubo podobne ako ďalej slová *pôjdeme, budeme, delá, dedo, stále* (adv.), *učiteľkou, pôjdeme, zanesieme, kvety, našim, osloboditeľom.* (Hrubé vysádzanie slov *kvety, našim* je očividne tlačová chyba). V týchto slovách si má žiak všímať slabiky *te, de, ne, le.* A tak teda slovo *deviateho* je tu príklad na to, že slabika *te* (ale podobne aj *de, ne, le*) sa v niektorých prípadoch i v domácich slovách číta („vyslovuje") tvrdo, v iných prípadoch zasa mäkko. Ak autori chceli v učebnici použiť tento text, mali poučku formulovať takto: „Krátke slabiky *te, de, ne, le,* ktoré čítame mäkko, píšeme bez mäkčeňa na *t, d, n, l*". Takáto poučka by mala všeobecnú platnosť. Ak by sa poučka s vedľajšou prívlastkovou vetou pokladala za ťažkú pre žiaka v tomto ročníku ZŠ, mohla by sa poučka s týmto vecným obsahom formulovať aj inak.

Z hľadiska systémového fungovania *t, d, n, l — ť, ď, ň, ľ* nepokladám za správne, ak sa oddelene hovorí o tzv. mäkkom *ľ* pred samohláskami *a, o, u* a oddelene pred samohláskami *e, i, í* a dvojhláskami *ia, ie, iu* (tak je to napr. na s. 94) a ak sa *ľ* od samého začiatku nedáva do súvislosti s *ť, ď, ň*. Okrem toho v učebnici nie sú príklady na výslovnosť *ľ* pred *í*, ako je v slovách *lístok, koliska, bolí* atď. Aj v diktáte na nasledujúcej strane sú príklady na všetky kombinácie predných samohláskových zvukov s predchádzajúcim *ľ* (v písme *l*) okrem kombinácie *ľ* (v písme *l*) pred *iu, í.* Pritom tu nejde o úsporu textu, priestoru alebo času, ale jednoducho o pozabudnutie, že *ľ* sa vyskytuje aj v týchto pozíciách.

V kapitole *Spodobovanie spoluhlások na konci slov a vnútri slov* (s. 95—100) sú tiež niektoré nedôslednosti. Napr. v úvodnom texte na s. 95 sa nevyčerpávajú všetky znelostné páry. Preto tam nemuselo byť ani spojenie *súdruh so súdruhom,* lebo tu sa môže vysloviť jednak hrtanové *h*, jednak velárne trené *γ*. Okrem toho v tomto spojení sa predložka *so* vyslovuje *[zo]*. A táto znelostná diferencia medzi výslovnosťou a pravopisom sa v cvičnom texte na rozdiel od iných nevyznačuje. Nevyznačuje sa ani znelostná asimilácia v spojení *u nás veľký.* (Oči-

vidne sa tu chybne predpokladá izolované čítanie každého slova!) V texte, kde si má žiak všímať znelostnú asimiláciu, to vôbec nie sú zanedbateľné veci.

Z kontextu predchádzajúcich cvičení vychodí, že aj diktát na s. 99 je zostavený ako cvičenie na znelostnú asimiláciu znelej na neznelú. Ak je to tak, potom by sa v diktáte buď precvičovala aj iná látka, buď by sa predpokladalo, že na konci (a na hranici) slova sa neznelá hláska nemení v spojeniach *vstup na hrad, dnes nepremáva, chlieb s medom,* buď by sa predpokladalo, že učiteľ musí čítať každé slovo osve (s predchádzajúcou a nasledujúcou prestávkou). Všetky tri spomenuté eventuality treba odmietnuť. Tretiu preto, lebo aj pri pomalom diktovaní treba aspoň prvý raz a posledný raz čítať celé frázy (resp. aj vety) bez prestávok. Ak totiž nie sú vážne dôvody na to, aby v uvedených slovných spojeniach boli medzi slovami prestávky, a v týchto textoch na to dôvody nie sú, potom tieto spojenia v spisovnej slovenčine znejú takto: *[fstub‿na‿hrat]* alebo *[fstub‿na‿hrad‿je‿zakázaní], [dňez‿ňepremáva, xľieb‿z‿medom].*

V tejto kapitole sa ako príklad na znelostnú asimiláciu uvádza aj dvojica *chodec — chodci.* Z hľadiska genetického je to správne. Lenže v tomto ročníku ZŠ ide o inú látku. Tu nemôžeme učiť, že vznik zdvojeného *c* v tvare *chodci* predpokladá okrem iného aj znelostnú asimiláciu a nemôžeme sa ešte zaoberať morfologickými otázkami. A okrem toho v týchto tvaroch nestojí v spisovnej slovenčine oproti sebe znelá hláska *ď* a neznelá hláska *ť* (ani *t*), lež znelé *ď* oproti zdvojenému (neznelému) *c*. Vylúčiť sa musí aj predpoklad, že by sa pre dnešnú spisovnú slovenčinu mohla zostaviť príručka výslovnosti, v ktorej by sme učili výslovnosť *[xotci, otca, sutca, pretsa]* a pod.

Osobitnú pozornosť by si zaslúžila aj obsahová a formálna stránka viacerých cvičných textov (napr. text „Oračka" na s. 18, prvá veta textu „Na stanici" na s. 32, básnička „Naša vlasť" na s. 50, veľmi zlá parafráza známej veršovačky na s. 67 atď.).

Na iné miesto by sa malo dostať cvičenie výslovnosti bilabiálneho *u̯*, s. 98) a upraviť by sa mali aj ukážkové texty o spisovnej a nespisovnej výslovnosti (s. 100).

Autori nevhodne stotožňujú stredoslovenskú výslovnosť so spisovnou výslovnosťou.

4. Usudzujem, že dobrá koncepcia učebnice *Slovenský jazyk pre druhý ročník ZŠ* sa naplnila obsahom s nadmerným množstvom chýb. Viacerým z nich sa dalo predísť napr. v recenznom konaní. Zodpovedné orgány musia uvážiť, aké organizačné alebo iné kroky treba urobiť, aby sa takéto chyby nedostali aj do nových učebníc pre ďalšie ročníky.

Učiteľom, ktorí učia v tomto ročníku a používajú túto učebnicu, treba pripomenúť, že pri tzv. ozvučovaní tejto učebnice (zabezpečovali ho Učebné pomôcky, n. p., Banská Bystrica) usilovali sme sa niektoré z týchto chýb odstrániť. Preto sme niekde museli meniť cvičné texty, ba aj poučky. Treba, aby si učitelia dobre porovnali nahrávku ozvučenia s textom učebnice a aby uvážili, ako sa s týmito rozdielmi vyrovnať pri vyučovaní. Iste by pritom v žiakoch nemal vznikať dojem, že učebnica alebo učebná pomôcka je zlá.

Argumentáciu takéhoto hodnotenia učebnice by nemal čitateľ hľadať ani v predchádzajúcich poznámkach. Autor sa usiluje iba o to, aby sme sa ich uvážlivou aplikáciou na text učebnice *Slovenský jazyk pre druhý ročník ZŠ* v školskej praxi vyhli zbytočným chybám, aby sa odstránila vnútorná protirečivosť tejto učebnice a aby autori a vydavateľ ďalších učebníc slovenského

jazyka nepodceňovali význam a zložitosť látky zo zvukovej stránky slovenčiny a nezostávali naďalej na úrovni, ktorú slovenská fonetika dávno prekonala.

A. Král'

Slovník slovanské lingvistické terminologie I. Praha, Academia 1977. 592 s.

Z medzinárodných slavistických orgánov rozvíja pozoruhodnú organizačnú a publikačnú činnosť Komisia pre lingvistickú terminológiu pri Medzinárodnom komitéte slavistov. Ako výsledok jej pracovného úsilia doteraz vyšli zborníky zo zasadnutí a sympózií pod názvom *Slavianska lingvistična terminologija I* (Sofia 1962; II. zväzok je v tlači), *Aktuálne problémy lingvistickej terminológie* (Bratislava 1976) a naposledy vyšiel viacjazyčný terminologický slovník — *Slovník slovanské lingvistické terminologie I* (ďalej SSLT), ktorý je realizáciou dlhodobého pracovného projektu komisie.

SSLT obsahuje základnú jazykovednú terminológiu vo všetkých slovanských jazykoch a v troch západoeurópskych jazykoch (v angličtine, vo francúzštine a v nemčine). Pri jednotlivých pojmoch (termínoch) v zásade niet definícií alebo opisov. Príprava terminologického slovníka s definíciami presahuje totiž pracovné možnosti terminologickej komisie a okrem toho by zrejme narážala na nejednotné chápanie mnohých pojmov. Koniec koncov SSLT je aj tak výnimočnou prácou v terminologickej literatúre, a to jednak dôkladne premysleným usporiadaním rozsiahleho materiálu (ide o systematické usporiadanie, pričom sa vždy na dvojstrane uvádzajú termíny vo všetkých príslušných jazykoch; vzájomné odkazy na ten istý termín zabezpečujú číselné symboly na pravom okraji dvojstrany), jednak počtom zastúpených jazykov. Pravdaže, v osobitných prípadoch, keď napr. istý pojem a termín jestvuje iba v daktorej národnej terminológii, uvádza SSLT aj krátku výstižnú definíciu v príslušnom národnom jazyku a v angličtine (pozri napr. pri ruskom termíne *obosoblenije*, s. 413, pri poľských termínoch *słowotwórstwo syntaktyczne, słowotwórstwo morfologiczne, słowotwórstwo semantyczne*, s. 308), inokedy osvetleniu a ľahšiemu pochopeniu pojmu pomáha príklad, ako je to povedzme pri pojmoch *introflexia, vnútorná flexia* (s. 336), alebo odkaz na jazyk, v ktorom sa príslušný jav vyskytuje, ako je to pri pojme *slovná intonácia* (s. 136) a pri ďalších.

S jedným so základných problémov, ktoré sa pri koncipovaní podobných diel musia riešiť, a to s problémom výberu hesiel, vyrovnal sa autorský kolektív tak, že mal na zreteli najmä potreby absolventov štúdia slavistických odborov na vysokých školách. Jazykovedná terminológia zaradená do SSLT teda predstavuje „jistý terminologický standard užívaný v základních pracích oboru. Pomíjí termíny výlučné, úzce speciální, nebo pojmy-termíny individuální" (Úvod, s. V). Hodno v tejto súvislosti uviesť, že podkladom heslára sa stal systematický súpis jazykovedných termínov vypracovaný slovenskými jazykovedcami (pri jeho spracúvaní sa nadviazalo na publikáciu *Základná jazykovedná terminológia*, Bratislava 1952).

Celý terminologický materiál je zatriedený do týchto deviatich kapitol (systematických okruhov): I. Všeobecné pojmy, II. Zvuková stránka jazyka, III. Gra-

fická stránka jazyka, IV. Slovná zásoba, V. Slovné druhy, VI. Stavba slova, VII. Syntax, VIII. Štýl, IX. Nové lingvistické smery a metódy. Vnútri uvedených okruhov sú jednotlivé termíny usporiadané tak, aby vynikli „systémové vzťahy nadradenosti a podradenosti termínů, resp. systémové súradnosti" (s. V—VI), pričom základom systémového usporiadania je spracovanie jazykovednej terminológie vo východiskových jazykoch, t. j. v češtine a slovenčine. Funkciu východiskového termínu majú iné slovanské jazyky vtedy, keď ide „o označení jevu, který se jako specifický vyskytuje jen v daném jazyce . . ., o pojem-termín vypracovaný v dané lingvistické tradici a v ní užívaný" (s. VI).

Treba akceptovať mienku zostavovateľov SSLT, že vypracovanie vhodnej, systematicky usporiadanej sústavy, ktorá by vyhovovala aj lexikografickým cieľom, bola úloha mimoriadne zložitá. Príčiny autori vidia v tom, že nateraz nejestvuje všeobecne prijímaná klasifikácia jazykovedných pojmov, zato však jestvujú rozdiely medzi jednotlivými národnými terminológiami. Zložitosť úlohy znásobuje aj to, že k tradičným pojmom a termínom pribúdajú ich varianty a že sa ustavične utvárajú nové pojmy. Napriek týmto ťažkostiam je SSLT príručkou, v ktorej sa podarilo terminologický materiál usporiadať z vecnej aj lexikografickej stránky spoľahlivo a prehľadne. (Treba podotknúť, že pohotová orientácia v SSLT sa zabezpečí publikovaním abecedných registrov vo všetkých jazykoch, ktoré vyjdú ako II. zväzok tohto reprezentatívneho slovníkového diela.)

Z funkcií, ktoré zostavovatelia pripisujú SSLT, spomínajú sa v úvode tieto: 1. registrujúca a informatívna; prekladová, 2. stabilizačná, príp. normalizačná, 3. stimulačná, 4. koordinačná, pričom za základné sa pokladajú funkcia registrujúca a informatívna. No okrem toho je SSLT vynikajúcim podkladom na konfrontačné štúdium slovanskej jazykovednej terminológie, na základe ktorého sa dajú skúmať typické črty jednotlivých slovanských jazykovedných terminológií, blízkosť alebo rozdielnosť vzájomne porovnávaných terminológií, motivačné prvky pri tvorení termínov z domácich zdrojov atď.

Už zbežná konfrontácia vedie k zisteniu, že v jazykovednej terminológii slovanských jazykov tvoria pomerne širokú vrstvu termíny grécko-latinského pôvodu. Túto konštatáciu potvrdzujú najmä termíny pomenúvajúce všeobecné pojmy, ako aj termíny týkajúce sa nových lingvistických smerov a metód. S termínmi *diglosia, invariant, homonymizácia, dehomonymizácia; fenotyp, genotyp, komutácia, substitúcia* možno sa v príslušnej hláskovej úprave stretnúť v terminológiách všetkých slovanských jazykov. Paralelné termíny utvorené z domácich prostriedkov pri nich nejestvujú. Pokladáme to za znak istej symetrickosti. Nápadnú symetrickosť vykazujú termíny *bilingvizmus, trilingvizmus* (s. 20) a i. v tom, že vo všetkých slovanských terminológiách sa ustálili aj ich kalkované pendanty. Isteže, podobná symetrickosť nejestvuje vždy. Iná situácia sa ukazuje napr. pri termíne *arbitrérnosť* (s. 2). Do viacerých národných terminológií sa tento termín z okruhu všeobecných jazykovedných termínov prevzal po príslušnej adaptácii, ale je pozoruhodné, že v poľštine je jeho ekvivalentom podoba *konwencjonalność* (termín prevzatý z iného jazyka a utvorený z iného odvodzovacieho základu ako termín *arbitrérnosť*), vo východoslovanských jazykoch sú jeho ekvivalentmi termíny utvorené z domácich základov (rus. *proizvoľnosť*, ukr. *dovilnisť;* v bieloruštine sa neuvádza nijaký ekvivalent) a v slovinskej terminológii sa ustálil popri prevzatom i domáci termín *(arbitrarnost, poljubnost).*

Spomínaná symetrickosť však môže byť narušená aj iným spôsobom; napr. termín *divergencia* prevzali všetky slovanské jazykovedné terminológie, no ukrajinčina má aj domáci pendant (*rozchodženija*, s. 31); takisto je vo všetkých slovanských terminológiách známy termín *diferenciácia* (s. 32), ale v poľštine má tento termín aj domáce synonymum *różnicowanie*. Pozoruhodná je variabilita pri termíne *nocionálnosť* (s. 10), kde napr. poľština má dvojslovný ekvivalent *charakter pojęciowy*, v ruštine sa v lomených zátvorkách uvádzajú podoby *intellektuaľnosť, neemocionaľnosť*, v bieloruštine sa v takých istých zátvorkách, ktoré znamenajú, že ide o termíny „dosud neustálené nebo individuální, ale doporučované nebo vytvořené národní komisí jako návrhy ekvivalentů pro termíny východiskového jazyka" (s. IX), uvádza domáca podoba *adsutnasc'* i prevzatá podoba *emacyjanaľnasc'* atď. Pri termíne *adresát* (s. 14) sú zaznačené na druhom mieste aj domáce paralely vo všetkých slovanských jazykoch okrem lužickej srbčiny a srbochorvátčiny; v poľštine sa prevzatý termín uvádza v zátvorke za domácou podobou *odbiorca*.

Rozdiely badať aj pri termíne *čiastkový jazykový systém* (s. 6): rozdiel je hneď vo východiskových jazykoch (v češtine a slovenčine) v tom, že v českej terminológii sa ustálil popri viacslovnom názve aj jednoslovný názov *podsystém* (v tom je čiastočná zhoda medzi českou a poľskou terminológiou); ďalej sú rozdiely medzi východiskovými jazykmi a ruštinou (tam iba *podsistema jazyka*) a napokon v tom, že prvý zhodný prívlastok viacslovného termínu je v niektorých jazykoch domáce slovo, v macedónčine a srbochorvátčine prevzaté slovo (porov. maced. *parcijalen jazičen sistem*, srbochorv. *parcijalni jezični/jezički sistem*). Ako klasický príklad na rozdielnosť terminológií možno zo všeobecných termínov uviesť termín *spisovný jazyk* (s. 22), teda jeden zo základných termínov súčasnej jazykovedy. Pri jeho ustaľovaní sa v slovanských jazykovedných terminológiách volili zväčša dva motivačné prvky: 1. okolnosť, že sa týmto jazykom píše (porov. slov. *spisovný jazyk*, lužickosrb. *spisowna rěč*), 2. že ide o jazyk používaný v literatúre, resp. v knihách (porov. napr. maced. *literaturen jezik* a slovin. *knjižni jazik*).

Zastúpenie prevzatých a domácich termínov sa dá sledovať v každom systematickom okruhu, pričom konfrontáciou termínov sa odkryjú ďalšie vzťahy medzi prevzatými a domácimi termínmi, a teda aj potenciálne predpoklady pre koordináciu slovanskej jazykovednej terminológie. Z termínov patriacich do systematického okruhu Zvuková stránka jazyka je z tohto hľadiska zaujímavá terminológia dištinktívnych vlastností foném. Pri termínoch *konsonantnosť, konsonantický, nekonsonantnosť, nekonsonantický* (s. 88) je v slovanských terminológiách jednotnosť — vo všetkých jazykoch sa táto vlastnosť fonémy pomenúva tým istým prevzatým termínom. Naproti tomu pri termínoch *kompaktnosť, kompaktný, difúznosť, difúzny* jednoty niet: v poľskej terminológii sa termín pre vlastnosť kompaktnosti neuvádza, SSLT zaznačuje iba domáce adjektíva *skupiony, nieskupiony* ako ekvivalenty adjektív *kompaktný, nekompaktný* z východiskových jazykov a pri termínoch *difúzny, difúznosť, nedifúzny, nedifúznosť* sa v poľskej terminológii opäť neustaľujú názvy vlastnosti, lež iba prevzaté a domáce adjektíva (*rozproszony, dyfuzyjny, nierozproszony, niedyfuzyjny*). Na terminológii dištinktívnych vlastností je zaujímavé aj to, že vlastnosti, ktoré sa v anglickej jazykovednej terminológii pomenúvajú termínmi *tense, lax, voiced, voiceless, unvoiced*, sa vo všetkých slovanských jazykoch pomenúvajú domácimi termínmi s rozdielnou motiváciou (porov. napr. slov.

neznelosť, poľ. *bezdźwięczność*, luž. *njespěwnosć*, rus. *nezvonkosť*, *gluchosť*, ukr. *gluchisť*).

Možno pripustiť, že kvantitatívny pomer domácich a prevzatých termínov v terminologickom mikrosystéme konkrétnych národných terminológií je niekedy náhodný. Zdá sa však, že prípady, keď sa popri evidentnom internacionalizme v istých slovanských terminológiách ustaľuje aj domáci termín, celkom zreteľne signalizujú tendenciu budovať jazykovednú terminológiu z prostriedkov vlastného jazyka. Zaiste nie je náhoda, že napr. v slovinskej jazykovednej terminológii nachádzame domáce paralely aj pri takých termínoch, ako sú *kontext*, *text* (*sobesedilo*, *besedilo*, s. 472), *pleonazmus* (*preobilje*, s. 498), *ironja* (*podsmeh*, s. 494), *litotes* (*skromnost*, s. 495), že popri internacionálnom termíne *antitéza* (s. 496) jestvujú v poľskej, ukrajinskej a slovinskej terminológii aj domáce termíny (*przeciwstawnia*, *protistavlennja*, *nasprotna stava*).

Okrem zastúpenia prevzatých a domácich prvkov v národných terminológiách ukazuje sa užitočné zisťovať konfrontáciou jednotlivých termínov aj ich motivačné znaky (prvky). Je známe, že výber vhodného motivačného prvku ovplyvňuje kvalitu a adekvátnosť termínu. Uvedieme na ilustráciu aspoň jeden termín zo systematického okruhu Grafická stránka jazyka, ktorý má vo všetkých slovanských jazykoch okrem slovenčiny črty obraznosti vyplývajúce práve z voľby motivačného prvku. Ide o termín čes. *háček*, motivovaný aj v niektorých ďalších terminológiách podobnosťou s jednoduchým nástrojom na zachytávanie (porov. poľ. *haczyk*, luž. *hóčka*, rus. a ukr. *gaček*, bielorus. *gačak*, srbochorv. *chaček*), ďalej podobnosťou s vtákom (porov. dolnoluž. *kokula*, rus. *ptička*, bulh. *kukička*, maced. *kukačka*, srbochorv. *kukica*) alebo aj podobnosťou so strechou (poľ. *daszek odwróczony*, slovin. *strešica*). Slovenský termín *mäkčeň* najlepšie vystihuje funkciu tohto diakritického znamienka, hoci v tejto terminologickej položke sa slovenčina zároveň vzďaľuje od ostatných slovanských terminológií.

Hádam sa aj týmto krátkym a zväčša len náznakovým konfrontačným záberom podarilo ukázať, že SSLT je okrem iného aj jedinečným materiálom na konfrontačný výskum slovanskej jazykovednej terminológie. SSLT je výsledkom viacročnej medzinárodnej spolupráce popredných lingvistov zo všetkých slovanských krajín a je mnohostranne užitočnou, záslužnou i reprezentatívnou terminologickou prácou.

I. Masár

Slovenská gramatika po nemecky

Ku koncu roku 1977 vyšla — už po autorovej smrti — v Slovenskom pedagogickom nakladateľstve kniha *Slowakische Grammatik* od prof. Jána Stanislava. Je myslená ako učebnica slovenskej gramatiky pre Neslovákov čítajúcich po nemecky.

Pred samotným výkladom gramatiky slovenčiny prináša kniha akoby na úvod od s. 13 po s. 45 tri kapitolky o slovenskom jazyku:

1. Hat es in der Slowakei im 9. Jahrhundert eine altslawische Kultur gegeben? — Formen der Kultursprache Grossmährens — (Jestvovala na Slovensku v 9. storočí staroslovanská kultúra? — Formy kultúrneho jazyka Veľkej Moravy);

2. Aus der Geschichte der slowakischen Sprache — (Z dejín slovenského jazyka)

3. Über die Stellung des Slowakischen innerhalb der slawischen Sprachen — (O postavení slovenčiny medzi slovanskými jazykmi).

Vlastný výklad slovenskej gramatiky zaberá 140 tlačených strán. To znamená, že sa autor usiloval o stručnosť, pričom predsa vysvetľuje aj mnohé detailné otázky. Výklad gramatiky je členený do štyroch kapitol: I. Slovenské hláskoslovie, II. O pravopise a výslovnosti, III. Slovenské tvaroslovie, IV. Zo slovenskej skladby. Tretia kapitola je najrozsiahlejšia — zaberá 115 strán. Dovedna má kniha 190 strán.

Kniha je koncipovaná ako učebnica, resp. ako príručka pre vyučujúceho. Autor pravdepodobne mal pred očami učiteľa slovenčiny, ktorý záujemcov-cudzincov učí slovenčinu. Je však možné, že ju určil záujemcom ovládajúcim nemčinu a učiacim sa slovenčinu z iných študijných prameňov, teda ako doplnok k jestvujúcim učebniciam slovenčiny. Treba však povedať, že Stanislavova knižka môže byť účinnou pomôckou len pri štúdiu pod vedením dobrého, kvalifikovaného učiteľa, ovládajúceho aj metodiku vyučovania slovenskej gramatiky v triede so študentmi cudzincami. Treba totiž konštatovať, že pre samoukov je spôsob podania v tejto knižke príliš koncentrovaný. Bez dobrej učebnice slovenčiny a bez konzultujúceho učiteľa by táto gramatika človeku neovládajúcemu aspoň širšie základy nášho jazyka sotva poslúžila.

Vzhľadom na to, že profesor Stanislav bol všeobecne uznávanou autoritou v otázkach slovenčiny a slovenskej gramatiky, nemožno pochybovať o kompetentnosti jeho výkladu slovenskej gramatiky z hľadiska vecnej správnosti. Možno však nadhodiť otázku, či by nebolo možné lepšie vysvetliť slovenskú gramatiku cudzincovi s nemeckým materinským jazykom alebo hovoriacemu po nemecky, no neovládajúcemu žiaden slovanský jazyk. Veď vieme, aké ťažkosti spôsobuje štúdium slovenskej gramatiky aj našim študujúcim, ktorým je slovenčina materinským jazykom. O koľko ťažšie to musí byť pre tých, ktorí sa slovenčinu ešte len učia! Isteže nie je ľahkou úlohou nájsť a rozpracovať takú metodiku vyučovania slovenskej gramatiky, ktorá by cudzincovi čo najväčšmi uľahčila zvládnutie látky. Profesor Stanislav volil takú cestu, že sa pri výklade slovenskej gramatiky určenom pre nemecky hovoriacich študujúcich v podstate pridržiava schémy bežnej pri vyučovaní slovenskej gramatiky vo vyšších triedach slovenských škôl, kde sa v podstate predpokladá „citové" či empirické ovládanie základov slovenskej gramatiky. Veď každé dieťa slovenských rodičov hovorí v podstate správne aj z gramatickej stránky. U takých študentov je prirodzene správne zamerať sa pri vyučovaní na sprostredkovanie teoretického základu gramatiky, aby sa „citové" či „zvykové" ovládanie gramatiky podložilo a upevnilo aj teoretickým poznaním.

Profesor Stanislav používa aj v tejto knihe spôsob výkladu slovenskej gramatiky, ktorý je zaužívaný pri vyučovaní na slovenských školách, iba s tým rozdielom, že vysvetľujúci text je písaný po nemecky a že sa slová a slovné spojenia uvádzajú aj v nemčine. Aj pre túto okolnosť bude cudzinec študujúci z tejto knihy značne odkázaný na kvalifikovaného učiteľa.

Konkrétne možno túto pripomienku ilustrovať na vysvetlení skloňovania podstatných mien. Čitateľ sa najprv dozvie, že slovenčina má 10 slovných druhov, z toho 5 skloňovateľných, medzi nimi podstatné meno. Jednoducho sa predpokladá, že cudzinec vie, čo znamená skloňovateľnosť v slovenskom jazyku. Hneď sa mu vysvetľuje, že slovenčina používa sedem pádov. Prečo slovenčina má toľko pádov, keď nemčina vystačí so štyrmi, to sa nevysvetľuje. Nevysvet-

ľuje sa ani to, ako sa pády vyjadrujú, že totiž slovenčina na to používa menlivé koncovky! To je podstatne odlišné v porovnaní s väčšinou neslovanských jazykov. Stručne sa čitateľ dozvedá, že podstatné mená majú rozličné rody, a niečo aj o tom, podľa akých znakov možno rozoznávať rod podstatných mien. Ale na to všetko použil autor iba pol strany! A hneď nasleduje delenie podstatných mien mužského rodu na životné a neživotné a uvádzajú sa základné vzory.

Stačí len trochu sa vmyslieť do možného prístupu čitateľa neslovanského pôvodu, aby sme si uvedomili, koľko problémov mu vzniká pri rozmýšľaní o životnosti či neživotnosti použitého podstatného mena. Bolo by mu potrebné vysvetliť funkciu tohto rozlišovania a dôsledky, ktoré z neho vyplývajú pre pochopenie ducha slovenčiny a jej gramatiky. A ako možno jednoducho prechádzať na skloňovanie životných podstatných mien mužského rodu podľa vzorov chlap a hrdina bez vysvetlenia, a to dôkladného, funkcie skloňovania v slovenčine? Veď vyjadrovať pády príponami, a to ešte takým zložitým spôsobom ako v slovenčine, je pre človeka zvyknutého vyjadrovať pády iba skloňovaním členov celkom neznámy gramatický jav, do ktorého ho treba príslušným spôsobom uviesť! Čitateľ sotva pochopí, keď sa mu hneď pri množnom čísle prvého vzorového podstatného mena vec ešte skomplikuje tým, že číta tvary *chlapi, priatelia, dedovia*, aj *chlapmi* a *majstrami*, opäť bez vysvetlenia. To, že význam týchto slov je pripísaný aj v nemčine, nepomôže čitateľovi pochopiť túto nejednotnosť a jej pozadie. Autor tu očividne postupoval tak, ako je to zvykom na slovenských školách, a neuvážil, akým pohľadom sa cudzinec díva na tieto osobitosti slovenčiny. Iba dobrý učiteľ mu umožní preklenúť takéto ťažkosti.

Podobne chýba príslušné vysvetlenie pri výklade základného tvaru minulého času slovies. Veď pre cudzinca musí byť ohromujúcim prekvapením, že si pri slovese musí všímať rod podstatného mena a dávať tvar slovesa do súladu s ním. Vieme, aké ťažkosti to spôsobuje našim maďarským spoluobčanom. Ale v knihe sa nad tým prechádza bez povšimnutia, tak, ako sa u slovenských žiakov predpokladá, že im je to samozrejmé a že treba iba praktickú znalosť týchto jazykových javov podložiť teóriou.

Nedostatočné prihliadanie na ťažkosti používateľa knihy vidieť aj na tom, že vetné príklady napr. pri zámenách predpokladajú ovládanie používania slovies, a to aj v minulom čase, za použitia ženského a stredného rodu, hoci podkapitola o slovesách ešte len nasleduje. To je iba niekoľko príkladov didaktických nedomysleností.

Pravda, toto všetko by sa dalo aj ospravedlniť konštatovaním, že učiaci sa používa inú základnú učebnicu slovenčiny, v ktorej sa mu tieto problémy už ujasnili skôr, ako siaha k špecifickému štúdiu gramatiky. Je však otázka, či toto vysvetlenie pomôže čitateľom hoci aj ovládajúcim začiatky slovenčiny prekonať ťažkosti pri zvládnutí týchto problémov. A sotva možno pochybovať o tom, že ak už sú takí cudzinci, ktorí by sa chceli naučiť náš jazyk, a ak už pre nich vydáme knihy-učebnice, že by sme im nechceli pomôcť zvládnuť ťažkosti.

Pri hodnotení knihy *Slowakische Grammatik* musíme však predsa len vychádzať predovšetkým z toho, že ide o významné a najmä pionierske dielo, ktoré cudzincom prakticky prvý raz umožní vôbec oboznámiť sa so základmi slovenskej gramatiky. Doteraz, ako uvádza prof. Stanislav, vydal slovenskú gramatiku pre cudzincov iba B. Meriggi roku 1956 v taliančine. Toto dielo však nemohlo zaplniť doteraz citeľnú medzeru.[1]

Žiada sa však okrem hodnotenia autorovho diela povedať niekoľko slov o re-

dakčnej stránke vydania tejto knihy, určenej pre cudzincov, pre cudzinu, kde nás reprezentuje.

Pri všetkom uznaní kompetentnosti nebohého profesora Stanislava na napísanie takéhoto diela mala redakcia predsa len zabezpečiť redakčné spracovanie čiže revíziu nemeckého textu knihy. V knihe nie je uvedené meno ani prekladateľa do nemčiny, ani kvalifikovaného nemčinára ako spolupracovníka. Redakcia podľa všetkého nepostrehla, že nemecký text by bol potreboval jazykovú úpravu aspoň v takej miere, ako sa vo väčšine redakcií upravujú aj slovenské texty aj uznávaných slovenských autorov a prekladateľov. Tak sa stalo, že už v stručnom predslove je niekoľko nápadných chýb. V očiach čitateľa, ktorý pri otvorení prvej textovej strany knihy nájde také nedostatky, to vyvolá dojem nedostatočnej jazykovej kultúry. Pri diele prof. Stanislava, o ktorom je známe, ako pedantne dbal na kultúrnosť slovenčiny, sa to stať nemalo. Najmä nie vo vydavateľstve pedagogickej literatúry, ktorého publikácie z jazykovej stránky by mali predstavovať vzor.

Nasledujúce texty prvých kapitol a aj výklad gramatiky slovenského jazyka podaný po nemecky sú z hľadiska nemčiny podstatne lepšie ako predslov. Ale aj tam je dosť rušivých nedostatkov. Na vrub redakcie idú aj pomerne početné tlačové chyby v nemeckom texte knihy.

Pravda, možno sa utešovať vysvetlením, že aj v cudzine vychádzajú cudzojazyčné publikácie s jazykovými nedostatkami. Ak ide o učebnicu nášho jazyka, ktorou chceme pre slovenčinu získať sympatie, mali by sme byť zodpovednejší. To sa týka aj ďalších stránok redakčnej starostlivosti.

Tak je napr. text záložky na knihe určenej cudzincom iba v slovenčine, hoci zadná plocha záložky je prázdna! Aj tiráž je uvedená iba po slovensky. A ešte aj nadpis „Poznámky" nad poznámkami je uvedený iba po slovensky. Možno to niekto hodnotí iba ako formálnu stránku knihy. Ale v knihe, ktorá nás v dobrom i zlom reprezentuje vo svete, takéto chyby by sa vyskytovať nemali. A taký autor, akým bol nebohý profesor Stanislav, si takúto nedbanlivosť nezaslúžil.

F. Chorvát

BALÁŽ, P. – DAROVEC, M. – TREBATICKÁ, H.: Slovak for Slavicists. 1. vyd. Bratislava, Slovenské pedagogické vydavateľstvo 1976. 304 s.

Záujem o Slovensko, jeho jazyk, literatúru, kultúru, dejiny a súčasnosť narastá aj v anglosaskom svete. Jazyk je pritom na prvom mieste, lebo slúži ako takmer nevyhnutný prostriedok na získanie informácií o ostatných oblastiach nášho života. Pre tých záujemcov z anglosaského sveta, ktorí už čiastočne ovládajú iný slovanský jazyk, alebo aspoň poznajú základy slovanskej jazykovedy, vydalo SPN učebnicu slovenčiny s anglickým vysvetľovacím textom.

---

[1] Poznámka redakcie: Toto konštatovanie prof. Stanislava treba poopraviť v tom zmysle, že dnes okrem viacerých učebníc slovenčiny pre cudzincov máme aj systematickú gramatiku slovenčiny vo francúzštine (BARTOŠ, J. – GAGNIER, J.: La grammaire de la langue slovaque. 1. vyd. Martin – Paris 1972).

Učebnica má za cieľ prebrať základy slovenskej gramatiky. Autori zámerne vybrali z jednotlivých oblastí jazyka iba najpodstatnejšie javy a nepreťažujú obsah všetkými podrobnosťami. Autori rozčlenili látku zo slovenskej gramatiky do lekcií, z ktorých si záujemcovia môžu v istom rozsahu prakticky osvojiť slovenský jazyk. Lekcie sa nezačínajú gramatickým výkladom, ale východiskovým textom v súhlase so súčasnou metodikou vyučovania cudzích jazykov. Za ním nasleduje skupina otázok, vzťahujúcich sa na text, takže najprv sa pozornosť študujúceho obracia na porozumenie obsahu, kontrolu porozumenia a čiastočnú reprodukciu. Každý východiskový text sprevádza slovníček s veľkou väčšinou slov z textu. Keďže ide o pomôcku, autori sa správne rozhodli uviesť vždy len ten význam, ktorý má dané slovo v texte. Za východiskový text zaradili gramatiku a cvičenia. Zvolili si vhodný didaktický postup. Učebnú látku rozčlenili na niekoľko tematických častí a každú z nich preberajú osobitne. Cvičenia na každý gramatický jav pripojili prehľadne ku každému teoretickému výkladu. Pri práci s touto časťou znova poslúži východiskový text, tentokrát na ilustráciu jednotlivých prebraných gramatických celkov. Každú lekciu zasa jednotne uzatvárajú dva druhy cvičení. Prvé je preklad do angličtiny a druhé je cvičenie na výslovnosť. Ani tieto cvičenia nie sú náhodné, v každom sa autori sústredili iba na niekoľko vokálov alebo konsonantov, dakedy aj na jednu fonému, ktoré stavajú do fonologických protikladov. Cvičenia obsahujú izolované slová a v každom z nich sa vyskytuje práve preberaná hláska alebo jav. Celé lekcie majú teda jednotný charakter a preberané učivo odkazuje na niektoré z javov vo východiskových textoch.

Od tejto koncepcie sa, vzhľadom na svoju náplň, odlišuje prvá lekcia, ktorá sa zaoberá výslovnosťou. Na začiatku nájdeme slovenskú abecedu a približné anglické ekvivalenty, čo je oveľa lepší spôsob ako prax, s ktorou sa možno stretnúť v iných učebniciach, kde sa uvádza, že približné ekvivalenty nejestvujú. Študent si ich sprvoti aj tak vždy vytvára. Tento zámer nie je dodržaný len v prípade hlások *a* a *é*. Trocha môže zmiasť azda výslovnosť *ý*, pri ktorom je ako anglický príklad iné slovo než pri výslovnosti *i* (*pea*, respektíve *eel*). Použitie rovnakého slova by zdôraznilo, že ide o rovnakú hlásku. Popri nich by bolo lepšie namiesto slova *me* uviesť také slovo, ktoré sa v angličtine vyslovuje vždy rovnako. Výslovnosť *ô* ilustruje *won't* (*wəunt*), no bližšie slovenskej dvojhláske je anglická výslovnosť napr. slova *wasp* (*wosp*). Celá problematika výslovnosti v tejto lekcii aj v jednotlivých cvičeniach v ostatných lekciách je pripravená veľmi precízne. Pri opise výslovnosti študent nájde poukazy na všetky závažné ťažkosti, s ktorými sa hovoriaci po anglicky stretávajú, zdôrazňujú sa rozdiely medzi slovenskými hláskami a ich približnými ekvivalentmi. Budúcim používateľom autori veľmi pomáhajú tým, že slovenské hlásky porovnávajú s ruskými a poľskými, a nechýba tu ani upozornenie na poradie písmen v abecede v slovníkoch a na to, ktoré písmená v nej nemajú samostatné miesto.

Učebnica určená slavistom nemusí úzkostlivo obmedzovať gramatiku v nových textoch iba na to, čo sa už prebralo v predchádzajúcich lekciách, alebo čo sa preberá v danej lekcii. Umožňuje to podstatne rýchlejší postup a dáva autorom príležitosť efektívne pripraviť súvislé východiskové texty. Pri zaraďovaní jednotlivých gramatických tém autori vylučovali náhodnosť, vychádzajúc jednak z gramatického systému slovenčiny a jednak z náročnosti jednotlivých javov. Z hľadiska konfrontácie výraznejších rozdielov medzi slovenčinou a angličtinou by sa žiadalo rozšíriť vysvetlenie rozdielov v používaní spojok *ak — keď — keby,*

väzby predložky *v* s pádom v spojení s pomenovaniami dní a mesiacov, použitie predložky *na* v smerovom význame popri základnej predložke *do* a používanie slovesa v singulári pri spojeniach s číslovkami *päť* a vyššie. Na druhej strane študenti nájdu v učebnici všetky hlavné informácie o takých dôležitých a pre Anglosasov ťažkých otázkach, ako je používanie gramatických časov v nepriamej reči, používanie spojky *aby*, pravopisný návod na používanie čiarok a veľa iných javov. Cieľ obsiahnuť celok slovenskej gramatiky v jeho najpodstatnejších črtách umožnil autorom podať na 277 stranách, ktoré obsahujú 27 lekcií, kompletný prehľad slovenského jazykového systému, a tak môže učebnica *Slovak for Slavicists* slúžiť ako gramatická príručka, v ktorej študent nájde potrebnú informáciu aj pri neskoršom samostatnom štúdiu. Autori svojou učebnicou poskytujú seriózny základ na kontrastívne štúdium angličtiny a slovenčiny.

V oblasti praktických cvičení uplatňujú autori zásadu, aby študenti využívali znalosť jazykového systému pri svojej práci, pri vlastnom používaní jazyka. Metodicky správne začínajú cvičenia pravidelne tým, že dávajú študentom za úlohu nájsť vo východiskových textoch jazykové javy, ktoré sa už v teoretických výkladoch preberali, a rozobrať ich použitie. Takmer všetky cvičenia sa veľmi vhodne zameriavajú na aplikáciu získaných vedomostí v kontexte, vo vetách a nie v izolovaných jednotkách. Cvičenia sa zakladajú na metodike dopĺňania alebo rozličných obmien i na využívaní vetných modelov. Ako príklad sa žiada spomenúť cvičenie 5 na s. 122, kde študenti musia nielen meniť kladné vety na záporné, ale ich aj upravovať tak, aby si v zápornej forme zachovali zmysel. Takéto cvičenia zvyšujú účinok svojou zábavnosťou a potrebou orientovať pozornosť nielen na gramatiku. Cvičenia sú vždy zoradené podľa didaktického systému a každé sa sústreďuje na jeden jav. Cvičenia s anglickými vetami na preklad do slovenčiny sú v tejto sérii učebníc novinkou. Pripájajú sa k lekcii ako k celku a pri preklade študujúci zasa používajú poznatky získané v celej lekcii. Potrebnú slovnú zásobu, ktorá sa ešte neprebrala, nájdu v slovníku na konci učebnice.

V učebnici sú dva druhy slovníka – krátky v každej lekcii a súhrnný na záver. Treba ešte raz vyzdvihnúť, že pri slovách za východiskovými textami autori dávajú takmer vždy iba ten anglický ekvivalent, ktorý slúži na správny preklad textu. Pravda, nájdu sa aj isté nepresnosti alebo prípady, kde by sa žiadalo preklad trocha modifikovať, napr. vynechanie slova *je* v prvej lekcii a chybný preklad slova *hora* (s. 30) ako *mountain*, keď v texte má význam *forest*. Väčší lexikálny problém, ktorý zasahuje aj iné oblasti, je sloveso *mať*. Pri všetkých spojeniach tohto slovesa s infinitívom sa uvádza ako jeden z anglických ekvivalentov *must*. Z metodických dôvodov by azda bolo lepšie tento význam odložiť na oveľa neskoršie štádiá výuky jazyka, prípadne ho vôbec neuvádzať. Napokon v nijakom z textov v učebnici sloveso *mať* význam „musieť" nemá. Naopak by bolo treba anglosaských študentov dôrazne upozorniť, že spojenie *mať* + *infinitív* má v slovenčine vo väčšine prípadov podstatne iný význam ako anglické *have to*. V slovníku aj v odseku o tvorení obyvateľských mien by bolo treba doplniť slovo *Slovenka*, ktoré je dosť frekventované a tvorí sa nepravidelne. Vzhľadom na rozsah má učebnica optimálny počet slov, okolo 2000. Táto slovná zásoba dostačí aj na dosť náročnú konverzáciu o najrozličnejších oblastiach života. Samotná gramatická terminológia zodpovedá termínom používaným v angličtine na opis a kontrastívne štúdium slovanských jazykov.

V celej knihe niet tlačových chýb, čo je pre učebnicu veľmi dôležité. Svedčí

to o jej starostlivej príprave. Autori nezanedbávajú ani vecné informácie, takže sa v textoch dočítame napr. už aj o hoteli Bratislava, učebnica zachytáva poštové smerovacie čísla. V neskorších lekciách autori pridávajú reprezentatívne ukážky zo slovenskej prózy a poézie. Učebnica svedčí o premyslenej metodike a o vhodnom didaktickom postupe v prezentácii jazykového systému slovenčiny. Slavistom, záujemcom o slovenčinu bude dobre slúžiť.

M. Votruba

Štylistická príručka pre informačných pracovníkov

Stručná príručka českej štylistiky J. Krausa, nadväzujúca na jeho predchádzajúcu prácu *Přirozený jazyk v informačních systémech* (vyšla v tej istej edícii), je venovaná niektorým otázkam štylistiky všeobecnejšieho charakteru, pričom jej ťažisko je vo výklade problematiky štýlu odborných dokumentov (*Úvod do stylistiky pro informační pracovníky*. 1. vyd. Praha, Ústředí VTEI 1977. 68 s.).

Práca je kompozične rozčlenená na tri časti. V prvej z nich sa stručne načrtávajú základné vývinové línie štylistiky. Dôležité miesto vo vývine súčasnej štylistiky pripisuje autor Pražskej škole s jej funkčnou teóriou, majúcou veľkú zásluhu na rozšírení pojmu tzv. objektívnych štýlov ako protikladu k individuálnym štýlom. Stručne sa tu preberajú príspevky českej štylistickej školy, niektoré práce sovietske, nemecké a západoeurópske. Osobitná pozornosť sa venuje slovenskej štylistike, kde — ako sa tu uvádza — dominujú práce J. Mistríka z lingvoštylistiky a práce F. Miku z literárnovednej a estetickej štylistiky.

V druhej časti práce autor predmet svojho opisu zužuje na jeden štýl — na odborný, resp. náučný štýl. Podľa jeho výkladu odborný štýl výrazne ovplyvnil publicistický a administratívny štýl, no na druhej strane sa sám rozvíja pod silným tlakom umeleckého a „bežne dorozumievacieho" (u nás bežnejšie: hovorového) štýlu. Od nich preberá orientáciu na jasnú, významovo nepreťaženú vetu, čím sa odlišuje od odborného vyjadrovania starších období. Domnievame sa však, že toto konštatovanie platí v úplnosti len vtedy, keď sa týka popularizačného, resp. vedecko-popularizačného štýlu.

Je sympatické, že J. Kraus kladnú štylistickú hodnotu vidí — vlastne paradoxne — v schopnosti štylizátora viesť potlačiť vplyv objektívnych činiteľov v prospech idiolektickosti prejavu, t. j. na prvý pohľad akoby v nedisciplinovanosti autora pri štylizovaní. V skutočnosti však dobrý autor a dobrý odborník nemôže neuplatniť svoju osobnosť a osobitosť i v tých typoch jazykových prejavov, kde je ustálený spôsob vyjadrovania.

V tretej časti autor venuje pozornosť sociolingvistickému, resp. etnolingvistickému kontextu komunikačného procesu (konkrétne Balesovej stupnici spoločenskej interakcie, pragmatike oznamovania a problematike komunikačnej situácie). Ukazuje napr., ako situácia (zväčša neuvedomene) vplýva na jazykovú a štýlovú podobu prejavu. Pri vzrastajúcom počte účastníkov a formálnejšom styku spisovnosť jazyka zákonite stúpa. Autor sa, prirodzene, zaoberá nielen okolnosťami, ktoré ovplyvňujú spôsob výskytu a frekvenciu jednotlivých jazykových prostriedkov, ale pozornosť venuje aj štylistickým funkciám. Je to časť štylistiky, ktorú bežné príručky u nás spracúvajú najpodrobnejšie. Azda preto sa táto problematika tu vykladá iba stručne.

Autor ďalej na konkrétnych príkladoch demonštruje, ako zvukové a grafické varianty umožňujú štylistickú diferenciáciu. Mnohé z uvedených prípadov však neplatia pre slovenčinu; napr. možnosť písania prevzatých slov dvojakým spôsobom (pôvodným a zdomácneným) je v slovenčine menšia ako v češtine.

Zo syntaktickej problematiky sa autor dotýka otázok konkrétneho vymedzenia štýlovej vrstvy, špeciálne syntaxe odborných prejavov, nepravidelností vetnej skladby a kvantitatívnych vlastností odborných prejavov. Najviac „prakticky" sú zamerané pasáže o štýlových postupoch (výklad, úvaha, návod a pod.) a o žánroch odborného štýlu. Pre informačného pracovníka bude zaiste najzaujímavejší výklad o tzv. sekundárnych žánroch (referát, abstrakt, anotácia, resumé atď.). Keďže základným prostriedkom štylizácie sekundárnych dokumentov je kompresia, resp. komprimácia (zhusťovanie) textu, autor sa im venuje podrobnejšie. Rozlišuje dva druhy kompresie: jednoduchú a kompresiu s transformáciami. V prvom type sa text zhusťuje vyčiarkovaním významovo nadbytočných častí textových úsekov (za nadbytočné z hľadiska komprimovaného dokumentu sa považujú napr. vety neobsahujúce nijaké termíny alebo kľúčové slová, vety, ktorých východiskom alebo jadrom sú vysoko frekventované slová atď.). Tento typ možno mechanizovať alebo automatizovať pomocou jednoduchých algoritmov samočinného počítača. Druhý typ kompresie (s transformáciami), ktorý spočíva v substitúcii explicitných výrazov alebo úsekov textu výrazmi kratšími, komprimovanými (na úrovni grafiky je to používanie skratiek, resp. skratkových slov, na lexikálnej úrovni univerbizácia termínov), je už operáciou omnoho zložitejšou. Autor priznáva, že pokusy o automatizáciu tu nepriniesli zatiaľ želané výsledky.

V záverečnej kapitole sa ešte načrtávajú jednotlivé etapy, ktorými prechádza myšlienková a jazyková podoba textu od počiatočného námetu až k procesu oznamovania a odtiaľ k vnímaniu textu poslucháčom alebo čitateľom a jeho interpretácii.

Štylistická príručka J. Krausa je aktuálna a užitočná.

S. Ondrejovič

ROZLIČNOSTI

O výrazoch cyklista a bicyklista. — Výklad podstatného mena *cyklista* v Slovníku slovenského jazyka (ďalej SSJ), I, s. 186, prihniezdovaného v hesle *cyklistika,* hoci sa vykladá významovo nerozčlenene, prekvapujúco zahŕňa dva významy: a) kto sa vezie, ide na bicykli, b) kto pestuje cyklistiku.

Uvedený výklad teda predpokladá, že výraz *cyklista* je synonymný s výrazom *bicyklista* (porov. SSJ I, s. 91), a to v rámci významu „kto sa vezie, ide na bicykli". Šlo by tu o tzv. čiastočnú synonymiu. Takáto interpretácia však, ako ukážeme, nezodpovedá skutočnému stavu vecí.

Synonymnosť výrazov s úspechom možno identifikovať na tom základe, či sa príslušné výrazy dajú alebo nedajú zameniť v danej pozícii bez zmeny (aspoň denotatívneho) významu vety. Uplatnime uvedené kritérium na výrazy *cyklista* a *bicyklista:*

1. Na ceste vidieť *bicyklistov* so zhrbenými chrbtami
2. Na ceste vidieť *cyklistov* so zhrbenými chrbtami

Už na prvý pohľad je zrejmé, že uvedené dve vety zachytávajú dva odlišné výseky reality, že sa v nich „spracúva" odlišná „substancia". Prvý prípad možno spojiť s predstavou napr. výletníkov, smerujúcich v horúci letný deň k jazeru (používajúcich bicykle ako dopravný prostriedok), v druhom prípade je však už reč o športovcoch, ktorí sa vyznačujú osobitnými dispozíciami pre rýchlu a vytrvalú jazdu na bicykli a ktorí tieto svoje dispozície uplatňujú najmä v cyklistických pretekoch.

Nesynonymnosť výrazov *cyklista* a *bicyklista* ešte vypuklejšie dokresľuje a potvrdzuje nasledujúci príklad. Španielsky film J. A. Bardema s pôvodným titulom La muerte de un ciclista je známy u nás pod názvom *Smrť bicyklistu.* Slovenská požičovňa filmov, ktorá uviedla spomínaný film s týmto názvom (iste bez najmenšieho zaváhania), o alternatívnom názve filmu „Smrť cyklistu" ani nemohla uvažovať, a to jednoducho preto, že by sa tak porušil existujúci vzťah medzi obsahom daného filmu a jeho titulkom. Vo filme, ako je známe nejde o smrť cyklistu-športovca. Dej sa rozvíja od východiskovej udalosti, pri ktorej anonymný bicyklista nachádza smrť pod kolesami auta hlavných osôb príbehu.

V množstve dokladov na použitie výrazov *cyklista* a *bicyklista,* ktoré prinášajú najmä športové denníky a časopisy, sme za ostatných dvadsať rokov vlastne nenašli ani jeden prípad, ktorý by narúšal vyhranenosť takéhoto vzťahu medzi uvedenými výrazmi. Jednoznačne to potvrdzuje aj dokladový materiál v kartotéke Jazykovedného ústavu ĽŠ SAV.

Spomeňme však v tejto súvislosti ešte inú okolnosť. Pri konfrontovaní slovenčiny s inými jazykmi (najmä slovanskými a svetovými) sa nám ukázalo, že naznačená diferenciácia výrazov (pojmov) *cyklista* a *bicyklista* je v jazykoch sveta skôr výnimočná. Výrazom *cyklista* a *bicyklista,* vykazujúcim v slovenčine výraznú pojmovú diferencovanosť, v iných jazykoch zvyčajne zodpovedá jeden termín. Zistili sme totiž, že s výnimkou slovenčiny, poľštiny[1] a sčasti češtiny sa

[1] Medzi slovenčinou a poľštinou nachádzame priamu ekvivalenciu: Výrazu (pojmu) *cyklista* zodpovedajú poľské lexikálne jednotky *kolarz* a *cyklista* a pojmu *bicyklista* zase pojem (výraz) *rowerzysta.*

pojmy *cyklista* a *bicyklista* nediferencujú na rovine pomenovania. Dokonca aj v tých jazykoch, kde jestvujú dva výrazy na pomenovanie „jazdca na bicykli", nejde o pojmovú odlišnosť, ale len o synonymné vyjadrenie toho istého významu, pričom o diferencii tu možno hovoriť iba na štylistickej rovine.[2]

Slovenčine je čo do pojmovej diferenciácie spomínaných dvoch výrazov blízka čeština. V dnešnej češtine sa však výraz *cyklista* používa širšie, a to ako ekvivalent slovenských slov *cyklista* a *bicyklista*. Slovník spisovného jazyka českého I, s. 233, uvádza príklad: *Silnice plná chodců i cyklistů.* České lexikografické práce registrujú síce aj výraz *bicyklista*, ale zväčša s indexom *zastar.* a *zried.* Čiastočným ekvivalentom slovenského slova *bicyklista* je český výraz *kolař*, ktorý je v češtine bežnejší ako slovo *bicyklista*, i keď je zasa silne hovorový. Týmto výrazom sa navyše vedľa významu *bicyklista* označuje aj výrobca bicyklov, ba aj zlodej bicyklov.[3]

Uveďme na doplnenie ešte jednu okolnosť. Vo štvrtom čísle Slovenských pohľadov z r. 1948 sme sa stretli aj s takouto vetou: *Len z času na čas tu nákladné autá zrazia cyklistu alebo dieťa.* Použitie slova *cyklista* v uvedenom kontexte (dokladov z tých čias by sa našlo prirodzene aj viac) zdanlivo protirečí nášmu výkladu. V skutočnosti signalizuje len to, že medzi výrazmi *cyklista* a *bicyklista* a ich derivátmi nebol vždy vyhranený vzťah ani v slovenčine. To však neoslabuje pevnosť súčasnej normy spisovnej slovenčiny, ktorá jednoznačne vyžaduje použiť v podobnom kontexte výraz *bicyklista.* Podľa dokladového materiálu JÚĽŠ SAV možno aj určiť, že výraz *cyklista* sa vo význame „kto jazdí, ide na bicykli" i „kto sa zaoberá cyklistickým športom" používal iba do začiatku päťdesiatych rokov.[4] Vtedy sa zároveň dokončil proces kryštalizácie daných pojmov, ktoré najmä tým, že význam slova cyklista sa špecifikoval pre cyklistického pretekára, dostali sa navzájom do sémanticky konštantného protikladu. Výraz *cyklista* sa začal používať výlučne na vyjadrenie významu „športovec, ktorý sa pretekársky venuje cyklistike" a význam „kto ide, jazdí na bicykli" prešiel zasa do výlučnej kompetencie výrazu *bicyklista.* Tento proces bol však podľa všetkého charakteristický iba pre západoslovanské jazyky.

Výrazy *cyklista* a *bicyklista* zo synchrónneho hľadiska v slovenčine nie sú synonymné. V tomto zmysle (t. j. v odlišných heslách) by sa mali spracovať slová *cyklista* a *bicyklista* v novom slovníku súčasného slovenského jazyka.

S. Ondrejovič

---

[2] Porov. napr. nem. *Radler, Radfahrer,* slovin. *kolesar, bicyklist,* srbochorv. *velosipedist, biciklist,* bulh. *velosipedist, kolojezdač,* maď. *kerékpáros, biciklista* a pod.

[3] Asi len pre túto polysémnosť daného výrazu je jeden z najvýznamnejších filmov V. de Sicu v českých krajinách známy pod názvom *Zloději kol,* a nie *Kolaři.* Titul filmu sa často vyskytuje samostatne (napr. na plagátoch a pútačoch). Tak sa stráca kontextová opora, ktorá je nevyhnutná v danom prípade na identifikovanie konkrétneho významu.

[4] Je príznačné, že pojmová difúznosť výrazu *cyklista* (o difúznosti sa tu dá hovoriť v porovnaní so súčasným stavom) v prvých fázach jeho výskytu v slovenčine korelovala aj s nerozčleneným používaním adjektívnych tvarov *cyklistický, bicyklistický* a *bicyklový,* ktoré v danej dobe fungovali ako synonymá: *Najlepšiu cyklistickú dráhu máme dnes v Pardubiciach. — Tak bude potom bicyklistický šport sprístupnený širokým vrstvám. — Majstrovské bicyklové mužstvo Daneš a Sedláček bude štartovať na medzinárodnom turnaji.* (Všetky doklady sú z prvého ročníka [1947] časopisu Štart.)

O derivátoch názvov Frunze a Zabrze. — V 6. zväzku Slovníka slovenského jazyka (s. 268) sa k názvu *Frunze* uvádzajú tieto deriváty: *Frunzan* i *Frunzečan, Frunzanka* i *Frunzečanka, frunzský* i *frunzeský*. Týmto derivátom tu chceme venovať pozornosť.

Názov *Frunze* sa končí na *-e*. Je to nesklonné podstatné meno stredného rodu. Deriváty *Frunzan, Frunzanka* a *frunzský* ukazujú, že sa tu ako slovotvorný základ (SZ) využíva časť názvu bez koncového *-e*, t. j. časť *Frunz-*, resp. *frunz-*. Slovotvorná prípona (SP) pri mužskom obyvateľskom mene je *-an*, pri prídavnom mene je *-ský*, ženská podoba obyvateľského mena je utvorená prechyľovacou slovotvornou príponou *-ka* od mužskej podoby. Iná je situácia pri derivátoch *Frunzečan, Frunzečanka* a *frunzeský*. SZ je tu celý názov aj s koncovým *-e*, pričom mužské obyvateľské meno sa tvorí SP *-čan*, ženská podoba prechyľovacou príponou *-ka* a prídavné meno sa od SZ *frunze-* tvorí SP *-ský*.

Deriváty *Frunzan, Frunzanka* a *frunzský* nadväzujú na podobne utvorené deriváty niektorých cudzích zemepisných názvov na *-e*, ktoré sú tiež nesklonné, napr. *Tepke — tepčianky, Porto Allegre — Portoallegran, Portoallegrianka, portoallegriansky, Rio Grande — riograndský* (derivát názvu rieky), *Rio Grande — Riograndčan, Riograndčanka, riograndský* (deriváty názvu mesta), *Sierra Leone — sierraleonský*. Aj v týchto prípadoch SZ vzniká tak, že sa od názvu odtrhne koncové *-e*, pričom podľa povahy pripájanej SP nastávajú ešte aj niektoré alternácie *(k/č, d/ď)*. Toto tvorenie derivátov pripomína tvorenie nových slov od pomenovaní, v ktorých koncové *-o* alebo *-a* je pádovou príponou, napr. *Toledo — Toleďan (Toleďanka), toledský, Venezuela — Venezuelčan (Venezuelčanka), venezuelský*.

Iná je situácia pri derivátoch *Frunzečan (Frunzečanka)* a *frunzeský*. SZ sa v tomto prípade končí na samohlásku, SP sa začína na spoluhlásku. Takéto tvorenie pôsobí neobvyklým dojmom, ba pociťuje sa ako neprirodzené, odporujúce povahe slovotvorného systému v spisovnej slovenčine. Preto sme už aj pri iných príležitostiach upozornili na nevhodnosť niektorých derivátov, v ktorých sa jednotlivé SP (začínajúce na spoluhlásku) pripájajú k SZ s koncovým *-e*. Tak napr. sme písali o nevhodnosti podoby *ohřeský* ako derivátu názvu rieky *Ohře* a navrhovali sme používať derivát *ohřansky* (K otázke derivátu od názvu *Ohře*, Slovenská reč, *37*, 1972, s. 253—254). Takisto sme vyslovili kritické pripomienky k derivátu *sierramadreský* (od názvu *Sierra Madre*) a žiadali sme používať odvodené prídavné meno *sierramadranský* (Prídavné meno k názvu *Sierra Madre*, Slovenská reč, *38*, 1973, s. 383—384). To isté sa týka aj derivátov *Frunzečan (Frunzečanka)* a *frunzeský*.

Všimnime si ešte deriváty názvu *Zabrze*, ktorý na rozdiel od názvu *Frunze* sa riadne skloňuje, hoci sa tiež končí na samohlásku *-e*. Koncové *-e* je tvarotvornou príponou nom. sg. a časť *Zabrz-* je tvarotvorným základom. K názvu *Zabrze* sa v SSJ uvádzajú tieto deriváty: *Zabrzan, Zabrzanka* a *zabrzeský*. V derivátе *Zabrzan* sa zreteľne vydeľa SZ *Zabrz-*. Iná je situácia pri prídavnom mene. Tu sa vyčleňuje SZ *zabrze-* a SP *-ský*. Ide tu o rovnaké tvorenie ako v prípade príd. mena *frunzeský*. Podľa nášho názoru derivát *zabrzeský* je ešte menej odôvodnený ako derivát *frunzeský*, a to so zreteľom na to, že ide o tvorenie nového slova od názvu, ktorý sa v spisovnej slovenčine riadne skloňuje. Aj v tomto prípade treba podľa nášho názoru vyjsť zo SZ *Zabrz-*, resp. *zabrz-* a k nemu treba pripojiť zodpovedajúcu SP. SZ *Zabrz/zabrz-* sa končí na dve spoluhlásky *bž (rz* sa vyslovuje ako *ž)*. K takto zakončenému SZ nemôžeme pri-

pojiť SP *-ský*, ale musíme použiť inú SP, a to *-iansky*, ako je to napr. pri tvorení prídavných mien od názvov *Olše, Mže, Tepke* atď. Podľa toho prídavné meno k názvu *Zabrze* bude mať podobu *zabrziansky* (vysl. *zabžianski*).

Na základe tohto nášho rozboru navrhujeme, aby sa k názvu *Frunze* a *Zabrze* používali tieto deriváty: *Frunzan, Frunzanka, frunzský* a *Zabrzan, Zabrzianka, zabrziansky*.

L. Dvonč

Index k 43. ročníku SR

Kurzívou sú vysádzané slová alebo časti slov, ktoré sa podrobnejšie rozoberajú z gramatického, výslovnostného, významového alebo štylistického hľadiska.

autorská reč v poviedke P. Jilemnického Návrat 23—30
babku sa musí lúbiť, vznik a význam tejto expresívnej väzby 172—177
Bahamy, gen. pl. názvov tohto typu 190—192
Baláž, P. — Darovec, M. — Trebatická, H.: Slovak for Slavicists, recenzia 374—377
Bělič, J., nekrológ 253—254
Benčík, M., východoslovenské (spišské) prvky v jeho latinskom texte 274—276
bicyklista, význam a používanie 383—384
Buffa, F., p. Stano, M.
byť naplno (plne) vyťažený, vznik, význam a štylistické hodnotenie spojenia 314—316
Cabaj-Čapor, skloňovanie zloženého názvu 189—190
cyklista, význam a používanie 383—384
České nářeční texty, recenzie 56—58
Damborský, J., ako lexikograf 151—155
Darovec, M., p. Baláž, P.
dejiny slovenského jazyka: Palkovičov slovníček z r. 1800 81—87; R. Krajčovič: Svedectvo dejín o slovenčine, recenzia 185—188; P. Doležal a jeho gramatika 257—266; východoslovenské (spišské) prvky v latinskom texte M. Benčíka 274—276
dialektológia: České nářeční texty, recenzia 56—58; varianty spojky a častice *iba* v slov. nárečiach 276—280; P. Ondrus: Sociálne nárečia na Slovensku. I. Argot slovenských detí, recenzia 310—311
Doležal, P., a jeho gramatika 257—266
dvojina, význam a používanie 363—366
etymológia názvu *Zemplín* 266—274
fonetika, fonológia: vzťah fonetiky, fonológie a ortoepie 3—13, 88—93; neutralizácia */v-f/* a hláska [ŭ] 31—33; diskusia o ortoepii 156—160; vnútorná väzba slabiky a jej hranice v slovenčine 193—209; typy slabík v slovenčine 368—372; fonetika v učebnici Slovenský jazyk pre 2. ročník ZŠ, recenzia 368—372
frazeológia: v diele K. Jarunkovej Jediná 216—224; syntaktický frazeologizmus *jedna noha sem (tu), druhá (noha) tam* a *chlap sem, chlap tam* 255—256; J. Mlacek: Slovenská frazeológia, recenzia 307—310; význam a používanie frazeologizmu *byť naplno (plne) vyťažený* 314—316
Frunze, deriváty názvu 385—386
heuristický výskum vlastných mien, správa o seminári 367
homonymia: funkčné možnosti polysémie a homonymie 129—139
chlap sem, chlap tam, syntaktické frazeologizmy tohto typu 255—256
iba, varianty tejto spojky a častice v slovenských nárečiach 276—280
Jacko, J., zhodnotenie práce pri príležitosti päťdesiatky 111—112
jazyk autora: autorská reč a reč postáv v Jilemnického poviedke Návrat 23—30; jazykovo-štylistické stvárnenie pastierskeho archetypu v poviedke Horali od M. Figuli 146—151; frazeológia v diele K. Jarunkovej Jediná 216—224
jazyková kultúra: jazyková stránka knihy O. R. Halagu Košice—Balt 117—122; správa o činnosti pracovnej skupiny JÚĽŠ SAV na posúdenie starších kodifikačných poučiek 295—305
Jazykovaja norma i statistika, recenzia 117—122
jazykoveda: správa o sympóziu o marxistickej jazykovede 51—56; 30. výročie Víťazného februára a slovenská jazykoveda 65—71; Slovenská akadémia vied a slovenská jazykoveda 321—326
jazykovedná terminológia: Slovník slovanské lingvistické terminologie, recenzia 372—375
Jazykovedný ústav Ľudovíta Štúra SAV, správa o činnosti za rok 1977 182—185
jednina, význam a používanie 363—366
kaliť, významy slovesa a jeho odvodenín 77—81
Kapitoly o slovenčine, recenzia 114—117
Kočiš, F., zhodnotenie práce pri príležitosti päťdesiatky 234—235; súpis prác za roky 1959—1977 235—244
Kolumbus, skloňovanie osob. mena 63—64
konferencia o slangu, správa 112—114
Krajčovič, R.: Svedectvo dejín o slovenčine, recenzia 185—188
kravatník, tvorenie a význam 318—319
Kraus, J.: Úvod do stylistiky pro informační pracovníky, recenzia 381—382
lexikológia, lexikografia: M. Stano—F. Buffa: Poľsko-slovenský a slovensko-poľský slovník, recenzia 58—61;

slovotvorná variantnosť pri názvoch vlastnosti 72—76; významy slovesa *kaliť* a jeho odvodenín 77—81; Palkovičov slovníček z r. 1800 81—87; príd. mená s časťou *-denný* a *-dňový* 127—128, 178—181; J. Damborský ako lexikograf 151—155; slovotvorná variantnosť a synonymia 160—166; deriváty od názvov obcí vo Vlastivednom slovníku obcí na Slovensku I 302—307; Sovremennaja russkaja leksikografija, recenzia 311—313; vznik, význam a štylistické hodnotenie spojenia *byť naplno (plne) vyťažený* 314—316; *peľmeň*, význam a používanie 316—317; *topánkovník, kravatník*, tvorenie a význam 317—319; význam a použitie slov *pernik — pernikár* a *medovník — medovnikár* 358—362; význam a používanie slov *cyklista* a *bicyklista* 383—384; deriváty názvov *Frunze* a *Zabrze* 385—386

ľudí sa zabíja, vznik a význam expresívnej väzby 172—177

marxistická jazykoveda, správa o sympóziu 51—56

medovník, medovnikár, pôvod, význam a používanie 358—362

Medzinárodná komisia pre slovanské spisovné jazyky, správa o VII. zasadnutí 250—253

Meridián, pravopis a používanie 319

miestne mená, p. onomastika

M l a c e k, J.: Slovenská frazeológia, recenzia 307—310

morfológia: slovnodruhová povaha výrazov *vyše* a *niže* 34—37; vokalizácia predložky *od* pred subst. *deň* a predložky *pred* pred subst. *dvere* 62—63; *Kolumbus* skloňovanie osob. mena 63—64; skloňovanie niektorých cudzích podst. mien 102—108; skloňovanie zloženého *názvu Cabaj-Čapor* 189—190; gen. pl. cudzích pomnožných zemepisných názvov typu *Bahamy* 190—192; nom. pl. vzoru *hrdina* 227—233; zmena gramatických kategórií pri prevzatých slovách 281—286; skloňovanie slov typu *numerále* 320

nárečie, nárečia, p. dialektológia

niže, slovnodruhová povaha výrazu 34—37

N o v á k, Ľ., zhodnotenie práce pri príležitosti sedemdesiatky 292—295

numerále, skloňovanie slov tohto typu 320

obsah a forma v syntaxi 352—358

obyvateľské mená, p. tvorenie slov

od, odo, vokalizácia predložky pred subst. *deň* 62—63

O n d r u s, P.: Sociálne nárečia na Slovensku. I. Argot slovenských detí, recenzia 310—311

onomastika: toponymá *Železnô, Ostrô, Pustô* 166—168, 169—172; pôvod názvu *Zemplín* 266—274; správa o 5. seminári o heuristickom výskume vlastných mien 367

ortoepia: vzťah fonetiky, fonológie a ortoepie 3—13, 88—93; výslovnosť spoluhlásky *v* 31—33; diskusia o ortoepii 156—160; fonetika a ortoepia v učebnici Slovenský jazyk pre 2. ročník ZŠ 368—372

Ostrô, toponymá tohto typu 166—168, 169—172

P a l k o v i č, J., jeho slovníček z r. 1800 81—87

päťdenný, päťdňový, príd. mená tohto typu 178—181

peľmeň, význam, pravopis a používanie 316—317

pernik, pernikár, pôvod, význam a používanie 358—362

podmetová polovetná konštrukcia 93—102

podstatné meno, podstatné mená: skloňovanie osobného mena *Kolumbus* 63—64; skloňovanie niektorých cudzích podstatných mien 102—108; gen. pl. pomnožných zemepisných názvov typu *Bahamy* 190—192; nom. pl. vzoru *hrdina* 227—233; zmena gramatických kategórií pri prevzatých slovách 287—291; skloňovanie slov typu *numerále* 320

polovetná konštrukcia, p. syntax

polysémia: funkčné možnosti polysémie 129—139

pozornosť, slovesá v spojeniach s týmto substantívom 139—146

pravopis: konštrukcií typu *vyše hodinový* 36—37; pravopisná stránka vlastných mien 37—46; pravopis niektorých cudzích podstat. mien 102—108; pravopis názvu *Meridián* 319

predložka, predložky: vokalizácia predložky *od* pred subst. *deň* a predložky *pred* pred subst. *dvere* 62—63

priama reč: jej atypické funkcie a podoby v umeleckej próze

prídavné meno, prídavné mená: s časťou *-denný* a *-dňový* 127—128, 178—181; sémantická diferenciácia prídavných mien typu *päťdenný* a *päťdňový* 178—181; *týždenný* a *týždňový* 287—291; príd. mená zo zemepisných názvov vo Vlastivednom slovníku obcí na Slovensku I 302—307

reč postáv: v Jilemnického poviedke Návrat 23—30

rytmický zákon: jeho porušovanie pri miestnych názvoch typu *Včelince* 125—127

sémantika: sémantický prvok v syntagme 14—22; sémantická diferenciácia príd.

mien typu *päťdenný* a *päťdňový* 178—181; sémantická diferenciácia príd. mien *týždenný* a *týždňový* 287—291
sibírske pirôžky, význam a používanie 316—317
skloňovanie, p. morfológia
slabika: vnútorná väzba slabiky a jej hranice v slovenčine 193—209; typy slabík v slovenčine 326—351
slang: správa o konferencii o slangu 112—114
Slovenská akadémia vied a rozvoj slovenskej jazykovedy 321—326
Slovenská jazykovedná spoločnosť pri SAV, správa o valnom zhromaždení 244—245; správa o činnosti za roky 1976—1977 245—250
sloveso, slovesá: slovesá v spojeniach so subst. *pozornosť* 139—146; synonymia slovies v uvádzacích vetách 210—216
Slovník slovanské lingvistické terminologie I, recenzia 372—375
Sovremennaja russkaja leksikografia, recenzia zborníka 311—313
sťa kde mu meškať, konštrukcie tohto typu 224—226
Stanislav, J., nekrológ 47—50; Slowakische Grammatik, recenzia 375—378
Stano, M. — Buffa, F.: Poľsko-slovenský a slovensko-poľský slovník, recenzia 58—61
sympózium o marxistickej jazykovede, správa 51—56
synonymia: a slovotvorná variantnosť 160—166; synonymia slovies v uvádzacích vetách 210—216
synonymum, synonymá, p. lexikológia, lexikografia
syntax: syntaktický a sémantický prvok v syntagme 14—22; podmetová polovetná konštrukcia 93—102; slovesá v spojeniach so substantívom *pozornosť* 139—146; expresívne väzby *ľudí sa zabíja* a *babku sa musí ľúbiť* 172—177; konštrukcie typu *sťa kde mu meškať* 224—226; atypické funkcie a podoby priamej reči v umeleckej próze 352—358; obsah a forma v syntaxi 352—358
štylistika: funkčné možnosti polysémie a homonymie 129—139; jazykovo-štylistické stvárnenie pastierskeho archetypu v poviedke Horali od M. Figuli 146—151; J. Kraus: Úvod do štylistiky pro informační pracovníky, recenzia 381—382
topánkovník, tvorenie, význam a používanie 317—319
Trebatická, H., p. Baláž, P.
tvorenie slov: slovotvorná variantnosť pri názvoch vlastnosti 72—76; prídavné mená s časťou *-denný* a *-dňový* 127—128; slovotvorná variantnosť a synonymia 160—166; prídavné mená typu *päťdenný* a *päťdňový* 178—181; deriváty od názvov obcí vo Vlastivednom slovníku obcí na Slovensku I 302—307; deriváty názvov *Frunze* a *Zabrze* 385—386
týždenný a *týždňový*, sémantická diferenciácia týchto príd. mien 287—291
vlastné meno, vlastné mená: pravopisná a lexikálna stránka vlastných mien 37—46; správa o 5. seminári o heuristickom výskume vlastných mien 367
výslovnosť, p. ortoepia
vyše, slovnodruhová povaha výrazu 34—37
Zabrze, deriváty názvu 385—386
zemepisné názvy: toponymá typu *Železnô, Ostrô, Pustô* 166—168, 169—172; skloňovanie názvu *Čabaj-Čápor* 189—190; gen. pl. cudzích pomnožných zemepisných názvov typu *Bahamy* 190—192; pôvod názvu *Zemplín* 266—274; názvy obcí a ich deriváty vo Vlastivednom slovníku obcí na Slovensku I 302—307; deriváty názvov *Frunze* a *Zabrze* 385—386
Zemplín, pôvod názvu 266—274
Železnô, toponymá tohto typu 166—168, 169—172

M. Považaj